(19)中华人民共和国国家知识产权局

(12)实用新型专利

(10)授权公告号 CN 205811085 U
(45)授权公告日 2016.12.14

(21)申请号 201620463005.2

(22)申请日 2016.05.20

(73)专利权人 深圳市双越实业发展有限公司
地址 518000 广东省深圳市光明新区公明街道楼村社区公光路12号第一栋一楼A段、二楼A段

(72)发明人 刘清

(74)专利代理机构 东莞市神州众达专利商标事务所(普通合伙) 44251
代理人 皮发泉

(51)Int.Cl.
H01R 11/01(2006.01)
H01R 11/05(2006.01)

权利要求书1页 说明书2页 附图2页

(54)实用新型名称

一种新型接线端子

(57)摘要

一种新型接线端子，包括连接部、插接部，所述连接部与插接部为一体化结构，所述连接部与插接部之间成135°角连接，所述插接部为凸形插接部，所述插接部表面设有第一通孔，所述插接部还固定连接有插接端，所述插接端为梯形柱插接端，所述连接部表面上设有第二通孔，所述连接部固定连接有圆环连接端，所述圆环连接端内设有第三通孔，所述第一通孔小于第二通孔，所述第二通孔小于第三通孔。本实用新型接线端子包括连接部、插接部，连接部与插接部为一体化结构，连接部与插接部之间成135°角连接，插接部为凸形插接部，本接线端子结构简单，易于加工，导热性好，制作成本低。

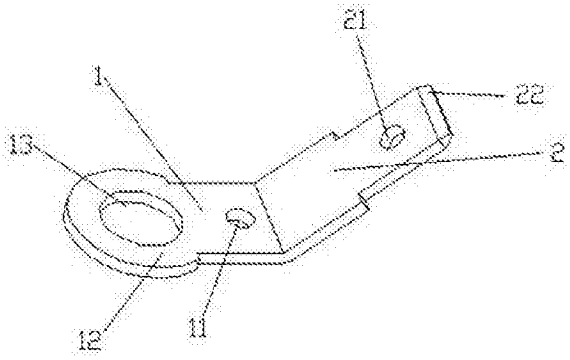

CN 205811085 U

1.一种新型接线端子，包括连接部、插接部，所述连接部与插接部为一体化结构，其特征在于：所述连接部与插接部之间成135°角连接，所述插接部为凸形插接部，所述插接部表面设有第一通孔，所述插接部还固定连接有插接端，所述插接端为梯形柱插接端，所述连接部表面上设有第二通孔，所述连接部固定连接有圆环连接端，所述圆环连接端内设有第三通孔，所述第一通孔小于第二通孔，所述第二通孔小于第三通孔。

2.根据权利要求1所述的一种新型接线端子，其特征在于：所述第一通孔、第二通孔、第三通孔均可为正多边形孔或圆孔。

3.根据权利要求1所述的一种新型接线端子，其特征在于：所述第一通孔、第二通孔、第三通孔均为螺纹孔。

4.根据权利要求1所述的一种新型接线端子，其特征在于：所述连接部为铜制连接部，所述插接部为铜制插接部。

5.根据权利要求1所述的一种新型接线端子，其特征在于：所述第一通孔直径为1.65mm，所述第二通孔直径为1.71mm，所述第三通孔直径介于4.90-5.06mm之间。

6.根据权利要求1所述的一种新型接线端子，其特征在于：所述连接部、插接部的厚度均为0.8mm，所述连接部长度为12.32mm，所述插接部长度为11.89mm。

一种新型接线端子

技术领域

[0001] 本实用新型涉及端子领域，尤指一种新型接线端子。

背景技术

[0002] 接线端子是用来连接电路回路中两个接点。在使用中，接线端子的后端一般用于来自电路回路中一个接点的导线，另一端用于连接电路回路中另一个接点，是电路中的连接端。接线端子是电气行业中的一个重要组件，起着不可替代、不可忽视的作用。没有可靠的接线端子，就没有可靠的系统工程。接线端子需要有良好的散热性，不然就会影响整个端子的导电性能，从而影响整个系统。而且现有的接线端子结构不够简单，不便于加工。

实用新型内容

[0003] 为解决上述问题，本实用新型提供一种结构简单、便于加工的新型接线端子。

[0004] 为实现上述目的，本实用新型采用的技术方案是：一种新型接线端子，包括连接部、插接部，所述连接部与插接部为一体化结构，所述连接部与插接部之间成135°角连接，所述插接部为凸形插接部，所述插接部表面设有第一通孔，所述插接部还固定连接有插接端，所述插接端为梯形柱插接端，所述连接部表面上设有第二通孔，所述连接部固定连接有圆环连接端，所述圆环连接端内设有第三通孔，所述第一通孔小于第二通孔，所述第二通孔小于第三通孔。

[0005] 具体地，所述第一通孔、第二通孔、第三通孔均可为正多边形孔或圆孔。

[0006] 具体地，所述第一通孔、第二通孔、第三通孔均为螺纹孔。

[0007] 具体地所述连接部为铜制连接部，所述插接部为铜制插接部。

[0008] 具体地，所述第一通孔直径为1.65mm，所述第二通孔直径为1.71mm，所述第三通孔直径介于4.90-5.06mm之间。

[0009] 具体地，所述连接部、插接部的厚度均为0.8mm，所述连接部长度为12.32mm，所述插接部长度为11.89mm。

[0010] 本实用新型的有益效果在于：本实用新型接线端子包括连接部、插接部，连接部与插接部为一体化结构，连接部与插接部之间成135°角连接，插接部为凸形插接部，插接部表面设有第一通孔，连接部表面上设有第二通孔，圆环连接端内设有第三通孔，本接线端子结构简单，易于加工，导热性好，制作成本低。

附图说明

[0011] 图1 是本实用新型的立体结构示意图。

[0012] 图2 是本实用新型的正面结构示意图。

[0013] 图3 是本实用新型的侧面结构示意图。

[0014] 附图标号说明：1. 连接部；11.第二通孔；12.圆环连接端；13.第三通孔；2. 插接部；21.第一通孔；22.插接端。

具体实施方式

[0015] 请参阅图1-3所示，本实用新型关于一种新型接线端子，包括连接部1、插接部2，所述连接部1与插接部2为一体化结构，所述连接部1与插接部2之间成135°角连接，所述插接部2为凸形插接部2，所述插接部2表面设有第一通孔21，所述插接部2还固定连接有插接端22，所述插接端22为梯形柱插接端22，所述连接部1表面上设有第二通孔11，所述连接部1固定连接有圆环连接端12，所述圆环连接端12内设有第三通孔13，所述第一通孔21小于第二通孔11，所述第二通孔11小于第三通孔13。

[0016] 与现有技术相比，本实用新型接线端子包括连接部1、插接部2，连接部1与插接部2为一体化结构，连接部1与插接部2之间成135°角连接，插接部2为凸形插接部2，插接部2表面设有第一通孔21，连接部1表面上设有第二通孔11，圆环连接端12内设有第三通孔13，本接线端子结构简单，易于加工，制作成本低。

[0017] 具体地，所述第一通孔21、第二通孔11、第三通孔13均可为正多边形孔或圆孔。

[0018] 具体地，所述第一通孔21、第二通孔11、第三通孔13均为螺纹孔。

[0019] 采用上述方案，接线端子可用于螺纹连接。

[0020] 具体地所述连接部1为铜制连接部1，所述插接部2为铜制插接部2。

[0021] 具体地，所述第一通孔21直径为1.65mm，所述第二通孔11直径为1.71mm，所述第三通孔13直径介于4.90-5.06mm之间。

[0022] 具体地，所述连接部1、插接部2的厚度均为0.8mm，所述连接部1长度为12.32mm，所述插接部2长度为11.89mm。

[0023] 下面通过具体实施例对本实用新型作进一步的说明。

[0024] 本具体实施例包括连接部1、插接部2，连接部1与插接部2为一体化结构，均由铜材料制成，连接部1与插接部2之间成135°角连接，插接部2为凸形插接部2，插接部2表面设有第一通孔21，连接部1表面上设有第二通孔11，圆环连接端12内设有第三通孔13，接线端子结构简单，易于加工，制作成本低。第一通孔21、第二通孔11、第三通孔13均可为正多边形孔或圆孔，也可螺纹连接，此时第一通孔21、第二通孔11、第三通孔13均为螺纹孔。连接部1固定连接有圆环连接端12，插接部2固定连接有插接端22，插接端22为梯形柱插接端22，本接线端子可以通过诸如焊接、紧固件连接等各种方式与其他器件固定在一起。

[0025] 以上实施方式仅仅是对本实用新型的优选实施方式进行描述，并非对本实用新型的范围进行限定，在不脱离本实用新型设计精神的前提下，本领域普通工程技术人员对本实用新型的技术方案作出的各种变形和改进，均应落入本实用新型的权利要求书确定的保护范围内。

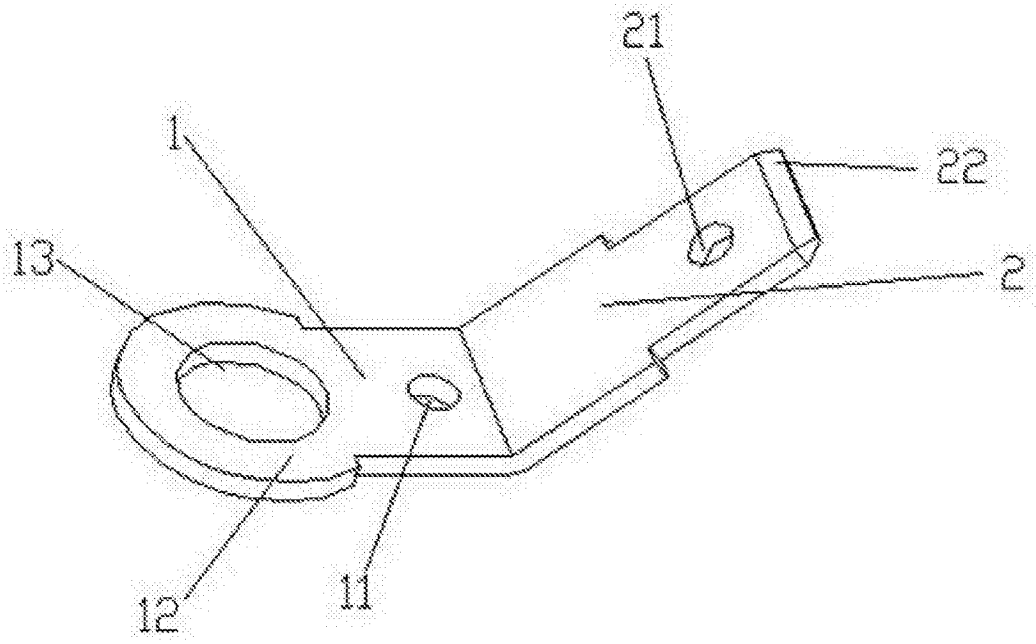

图1

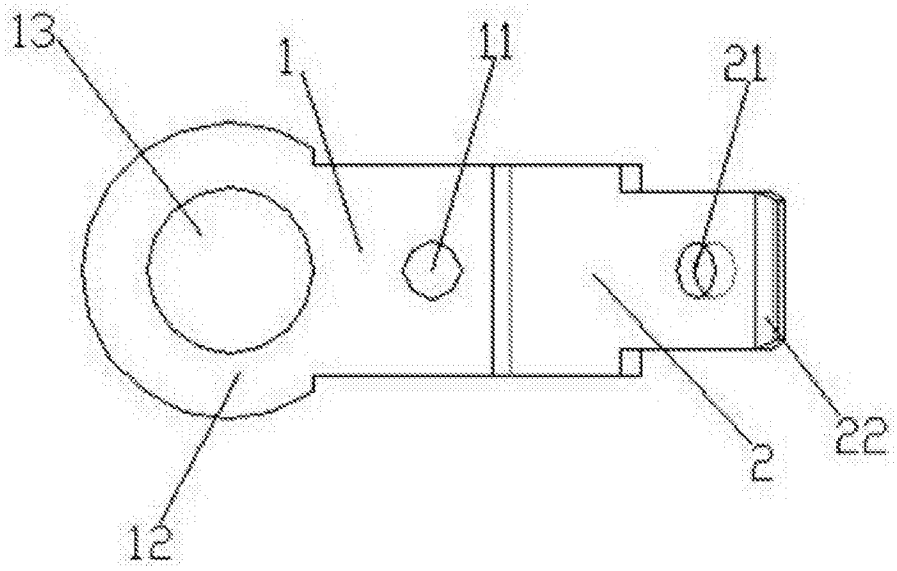

图2

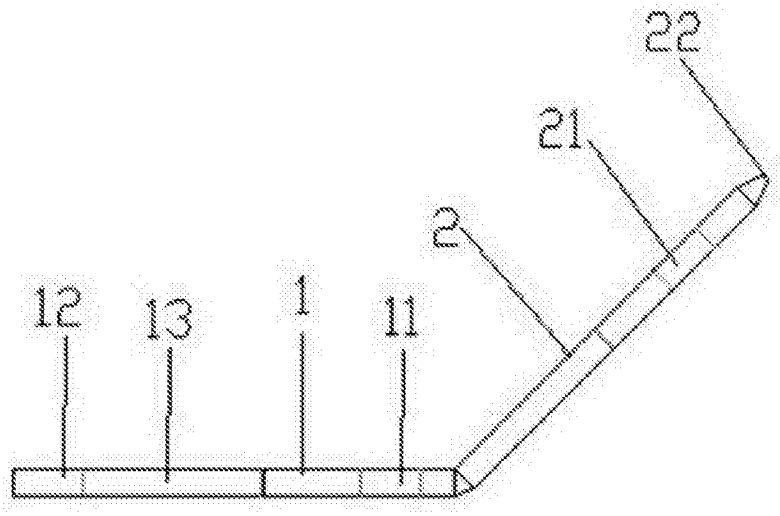

图3