RÉPUBLIQUE FRANÇAISE

INSTITUT NATIONAL
DE LA PROPRIÉTÉ INDUSTRIELLE

PARIS

(11) N° de publication : **2 467 317**
(A n'utiliser que pour les commandes de reproduction).

A1

DEMANDE DE BREVET D'INVENTION

(21) **N° 80 21561**

(54) **Dispositif pour bloquer une glissière, notamment une glissière à queue d'aronde.**

(51) Classification internationale (Int. Cl.³). **F 16 C 29/10 // B 23 Q 1/26.**

(22) Date de dépôt ..... 9 octobre 1980.

(33) (32) (31) Priorité revendiquée : *RFA, 9 octobre 1979, n° P 29 40 864.6.*

(41) Date de la mise à la disposition du public de la demande ..... B.O.P.I. — « Listes » n° 16 du 17-4-1981.

(71) Déposant : Société dite : EMIL WOHLHAUPTER & CO., résidant en RFA.

(72) Invention de : Gerhard Wohlhaupter.

(73) Titulaire : *Idem* (71)

(74) Mandataire : Cabinet Lavoix,
2, place d'Estienne-d'Orves, 75441 Paris Cedex 09.

La présente invention se rapporte à un dispositif pour bloquer une glissière, notamment une glissière à queue d'aronde, dans laquelle une nervure de guidage qui fait saillie sur un chariot est guidée à glissement dans une rainure de guidage ménagée dans un corps de glissière, dispositif dans lequel le corps de la glissière présente une fente parallèle à la rainure de guidage, et une partie du corps de la glissière qui forme mâchoire de serrage et qui est située entre la fente et la rainure de guidage peut être pressée contre la surface latérale adjacente de la nervure de guidage à l'aide d'au moins une vis qui traverse la fente.

Les dispositifs de ce genre qui sont déjà connus présentent l'inconvénient consistant en ce que les forces d'appui des vis utilisées pour le blocage se transmettent à la partie de la glissière dans laquelle ces vis sont logées et provoquent des modifications géométriques du corps de la glissière qui, à leur tour, se transmettent à d'autres surfaces de guidage, en entraînant des perturbations du fonctionnement pouvant par exemple conduire à des blocages indésirables.

L'invention vise à perfectionner un dispositif du genre précité de manière qu'il ne puisse pas se produire de déformations gênantes lors du blocage.

Suivant l'invention, ce problème est résolu par le fait que le dispositif comprend une cheville disposée avec un faible jeu dans au moins un évidement du corps de la glissière et s'appuyant par une première extrémité dans la partie massive, non fendue, du corps de la glissière et, par son autre extrémité, contre la partie du corps de la glissière qui forme mâchoire de serrage, et par le fait qu'il est prévu au moins une vis que l'on peut visser par un perçage fileté du corps de la glissière et à l'aide de laquelle on peut incliner la cheville dans son évidement et la presser par son extrémité inférieure contre la partie du corps de la glissière qui forme mâchoire de serrage.

D'autres caractéristiques et avantages de l'invention apparaîtront au cours de la description qui va suivre. Aux dessins annexés, donnés uniquement à titre d'exemple,

la Fig. 1 représente un dispositif de blocage de glissière de la technique antérieure;

la Fig. 2 représente un autre dispositif de blocage de la technique antérieure ;

la Fig.3 est une vue de dessous d'un dispositif suivant l'invention destiné à bloquer une glissière, le chariot étant supposé enlevé ;

la Fig. 4 est une vue de côté du corps de glissière représenté sur la Fig. 3 ;

la Fig.5 est une vue en coupe prise suivant la ligne 5-5 de la Fig.3 ; et

la Fig.6 est une vue en coupe prise suivant la ligne 6-6 de la Fig.3.

Les Fig.1 et 2 représentent deux formes de réalisation de dispositifs de blocage de la technique antérieure prévues sur des glissières à queue d'aronde. Sur la Fig.1, on a représenté un chariot 1 muni d'une nervure de guidage saillante 2 à profil à queue d'aronde, qui est guidée à glissement d'une façon connue dans une rainure de guidage 3 de profil complémentaire ménagée dans un corps de glissière 4. Parallèlement à la rainure de guidage à queue d'aronde 3 est ménagée dans le corps de glissière 4 une fente 5 qui est traversée par la partie avant d'une vis cylindrique 6, laquelle est à son tour vissée dans un perçage fileté 7 du corps de glissière 4. En vissant la vis 6 de la façon voulue, on exerce une pression sur une mâchoire de serrage 8 située entre la fente 5 et la rainure 3, de sorte que cette mâchoire 8 est pressée contre une surface latérale de la nervure de guidage 2 et, de ce fait, bloque le chariot sur le corps de glissière. Lorsqu'on serre la vis 6, sa force d'appui ou de réaction se transmet à la partie du corps de glissière dans lequel elle est vissée, cette force provoque une déformation

géométrique de l'ensemble du corps de glissière, ce qui est indiqué par la ligne en trait mixte sur la Fig.1. Lorsque, par exemple, la surface supérieure 9 du corps de glissière forme également une surface de guidage à glissement, elle provoque un coïncement indésirable en raison de la déformation représentée.

Dans le dispositif de blocage habituel représenté sur la Fig.2, on a désigné par les mêmes références que sur la Fig.1 les éléments qui correspondent à des éléments de cette Fig.1. Lorsqu'on serre la vis 6, la mâchoire 8 de la Fig.2 est attirée vers la gauche de sorte que, comme on l'a indiqué en traits mixtes, le profil extérieur du corps de glissière est également déformé d'une façon indésirable.

Dans la forme de réalisation d'un dispositif de blocage suivant l'invention qui est représentée sur les Fig.3 à 6 (voir notamment la Fig.5), il est prévu dans le corps de glissière 4 trois évidements 11 présentant la forme de perçages disposés parallèlement à la fente 9 et qui s'étendent perpendiculairement à la direction de coulissement du chariot 1. La direction de déplacement est indiquée sur la Fig.3 par la double flèche D et s'étend perpendiculairement au plan du dessin de la Fig.5. Ainsi qu'il ressort de la Fig.3, les évidements 11 se prolongent légèrement au-delà de la fente 5. Une cheville 12 est logée dans chaque évidement 11 sans fixation rigide et avec un certain jeu radial. Dans la forme de réalisation représentée, cette cheville 12 présente à chacune de ses extrémités supérieure et inférieure un renflement 13 ou 14 de diamètre légèrement supérieur à celui du reste de la tige de cette cheville. Ces renflements 13 et 14 présentent également un petit jeu par rapport à la surface interne de l'évidement 11. Chacune des chevilles 12 est transpercée d'un trou radial 15 qui est traversé avec jeu par la vis 6, qui est du type à six pans creux. Le perçage fileté 7 qui reçoit la tige de la vis 6 s'étend dans le corps 4 de la glissière au-dessus de la rainure de guidage 3, parallè-

lement au fond de cette rainure et perpendiculairement à la direction de déplacement D du chariot 1. Entre la tête 16 de la vis 6 et la cheville 12 sont interposées une cuvette conique 17 et une rondelle conique 18 par l'intermédiaire desquelles on peut exercer une pression sur la cheville 12 en vissant la vis 6 dans le perçage fileté 7. Lorsqu'on visse la vis 6 dans le perçage fileté 7, on exerce une pression sur la cheville 12 par l'intermédiaire de la cuvette conique 17 et de la rondelle conique 18, de sorte que cette cheville vient s'appuyer par ses renflements 13,14 contre la partie de la surface interne de l'évidement 11 qui est à l'opposé de la tête 16.

Le renflement inférieur 14 agit alors avec un certain effet de levier sur la mâchoire 8 du corps 4 de la glissière et presse cette mâchoire contre la surface latérale voisine de la nervure de guidage 2 à queue d'aronde, de sorte que le chariot 1 est ainsi bloqué dans le corps de glissière 4.

Etant donné que la vis 6 est logée dans une partie massive, non fendue, du corps 4 de la glissière et agit exclusivement dans cette partie, elle ne provoque aucune déformation gênante du corps de la glissière, comme celles qui sont indiquées sur les Fig.1 et 2. Ceci constitue le grand avantage du dispositif de blocage suivant l'invention qui a été décrit ci-dessus. Grâce à l'interposition de la cuvette conique 17 et de la rondelle conique 18 entre la cheville 12 et la tête 16 de la vis, les forces de blocage sont transmises sans coincement à la mâchoire 8 même lorsque la cheville 12 est inclinée et orientée obliquement. En principe, dans le dispositif de blocage décrit, il suffit de prévoir un seul évidement 11 muni d'une cheville 12 et d'une vis 10. Toutefois, étant donné que les corps de glissière 4 et les chariots 1 possèdent toujours une certaine extension longitudinale, il est préférable de prévoir au moins deux chevilles 12 avec des vis correspondantes 6 dans le corps de glissière 4. Il n'est pas

absolumenet nécessaire que les vis 6 traversent les chevilles 12 montées dans les évidements 11. En principe, les vis 6 pourraient également s'étendre latéralement aux chevilles 12 et être vissées dans des trous filetés 7 placés dans des positions décalées en conséquence. Toutefois, dans ce cas, on devrait prévoir un organe supplémentaire de transmission de la pression, analogue à l'ensemble de la cuvette conique 17 et de la rondelle conique 18, par l'intermédiaire duquel la force de serrage peut être transmise aux flancs des chevilles 12 par les têtes 16 des vis 6.

REVENDICATIONS

1 - Dispositif pour bloquer une glissière, notamment une glissière à queue d'aronde, dans laquelle une nervure de guidage qui fait saillie sur un chariot est guidée à glissement dans une rainure de guidage ménagée dans un corps de glissière, dispositif dans lequel le corps de la glissière présente une fente parallèle à la rainure de guidage, et une partie du corps de la glissière qui forme mâchoire de serrage et qui est située entre la fente et la rainure de guidage peut être pressée contre la face latérale voisine de la nervure de guidage à l'aide d'au moins une vis qui traverse la fente, ce dispositif étant caractérisé en ce qu'il comprend une cheville (12) logée avec un faible jeu dans au moins un évidement (11) du corps (4) de la glissière, cette cheville prenant appui par une première extrémité (13) dans la partie massive, non fendue, du corps(4) de la glissière et, par son autre extrémité (14), contre la partie (8) du corps (4) de la glissière, qui forme une mâchoire de serrage, et en ce qu'il est prévu au moins une vis (6) que l'on peut visser dans un perçage fileté (7)du corps (4) de la glissière . et au moyen de laquelle on peut incliner la cheville (12) dans l'évidement (11) et l'appliquer par son extrémité inférieure contre ladite partie (8) formant mâchoire de serrage.

2 - Dispositif suivant la revendication 1, caractérisé en ce que les axes de l'évidement (11) et de la cheville (12) s'étendent transversalement à la direction de déplacement (D) du chariot (1) et à peu près parallèlement à la fente (5).

3 - Dispositif suivant l'une des revendications 1 et 2, caractérisé en ce que la cheville (12) présente un trou (15) et en ce que la vis (6) traverse ce trou (15).

4 - Dispositif suivant l'une quelconque des revendi-

cations 1, 2 et 3, caractérisé en ce qu'une cuvette conique (17) et une rondelle conique (18) sont interposées entre la tête (16) de la vis (6) et la cheville (12).

5 - Dispositif suivant l'une quelconque des revendications 1 à 4, caractérisé en ce qu'un renflement (13,14) est prévu à l'extrémité supérieure et/ou à l'extrémité inférieure de la cheville (12).

6 - Dispositif suivant l'une quelconque des revendications précédentes, caractérisé en ce que le corps (4) de la glissière présente trois évidements (11) contenant chacun une cheville (12).

2467317.

Fig. 1

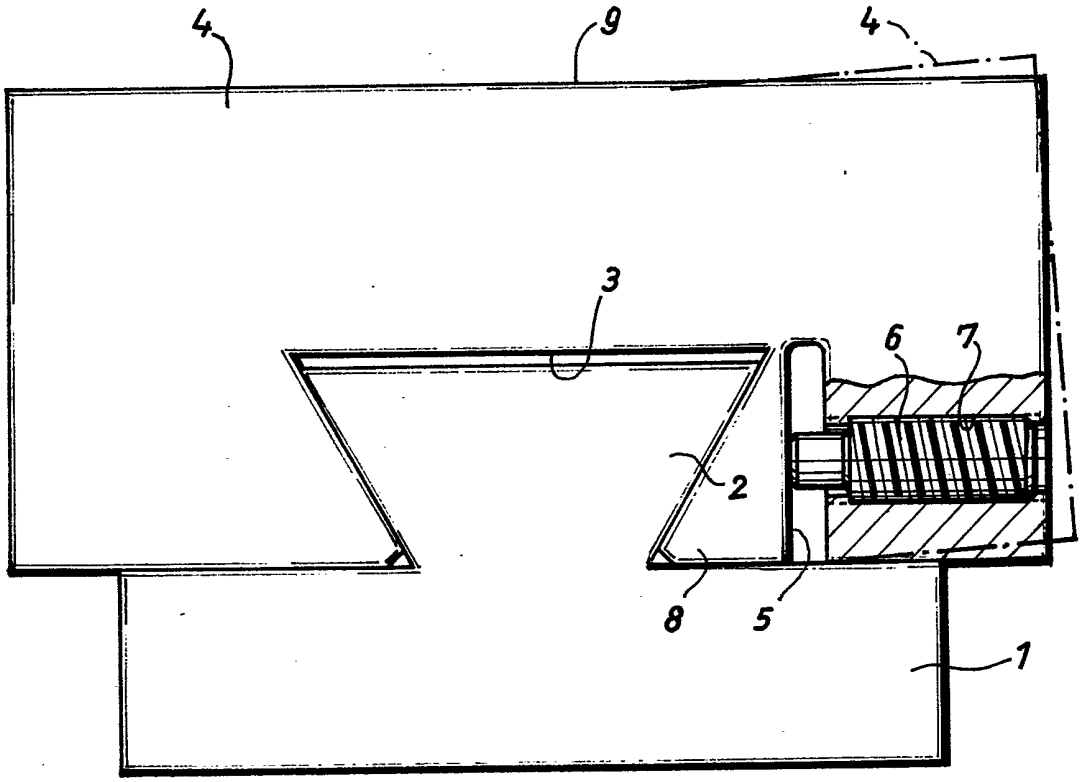

Fig. 2

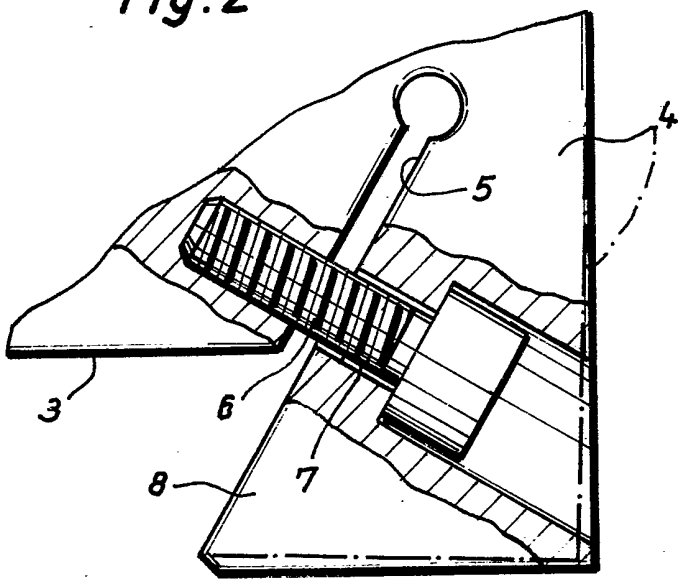

Fig. 3

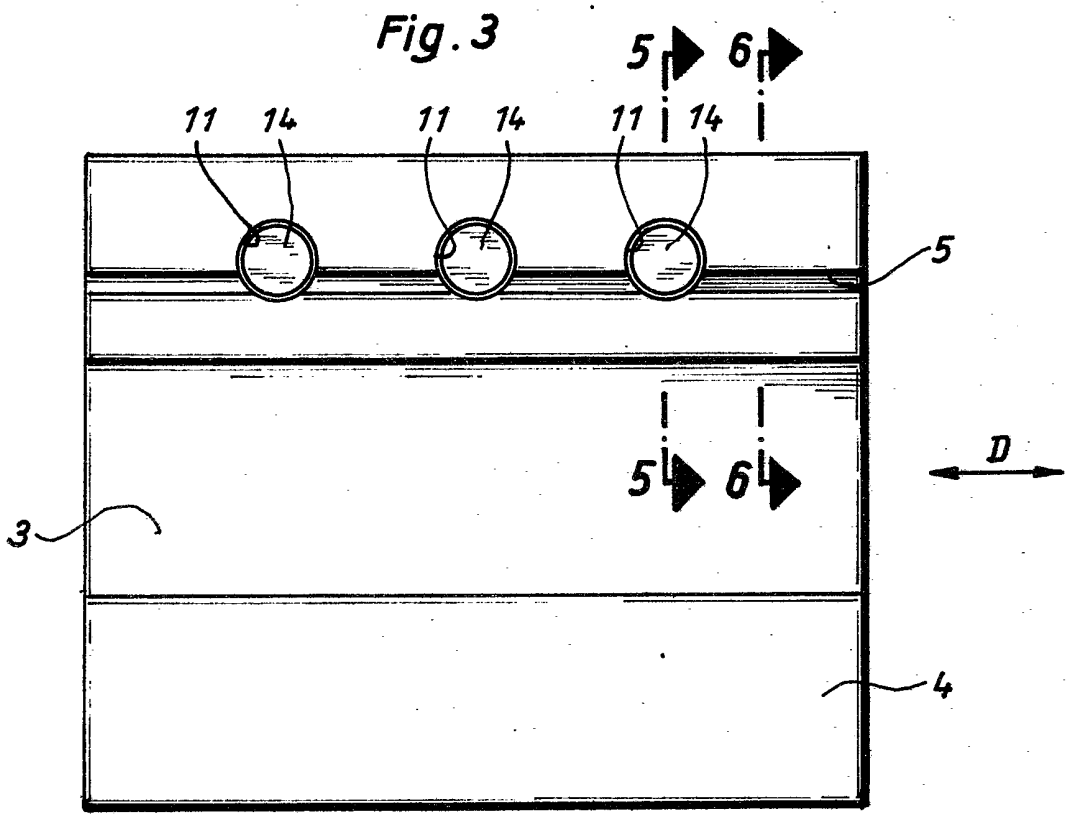

Fig. 4

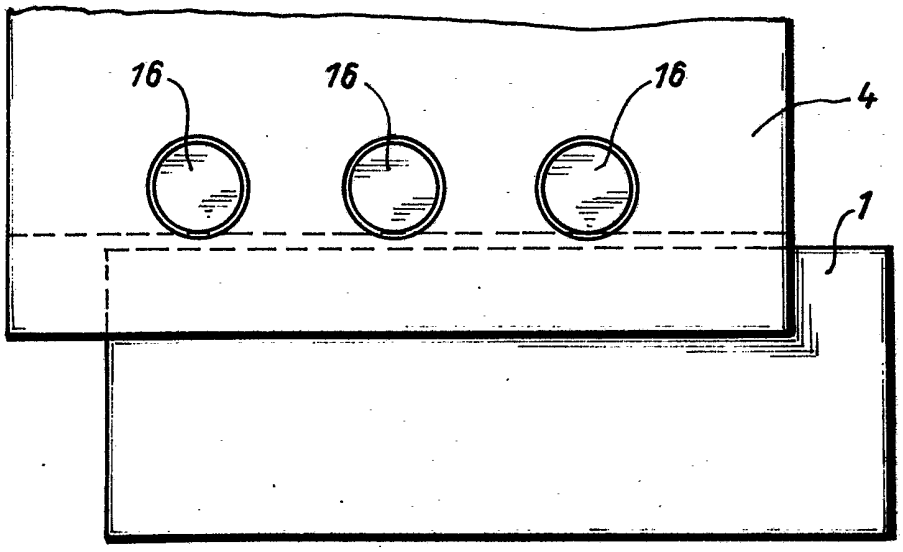

Fig. 5

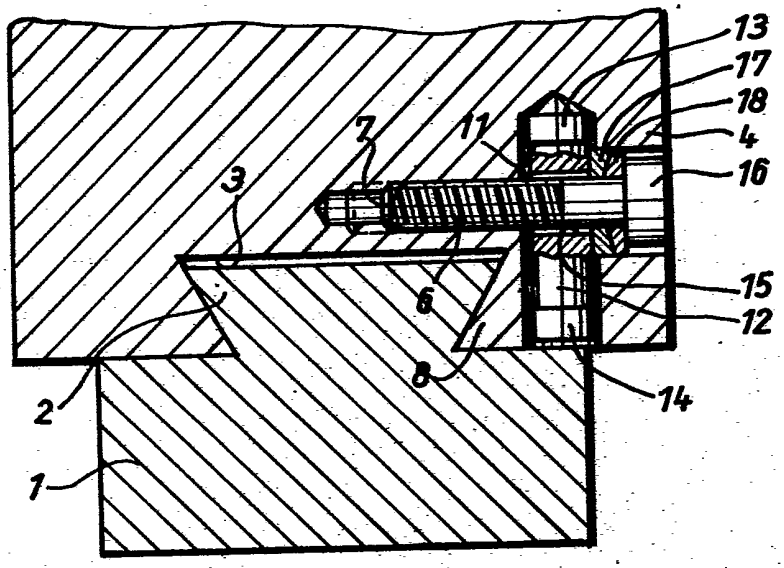

Fig. 6

