(19)中华人民共和国国家知识产权局

(12)实用新型专利

(10)授权公告号 CN 213691250 U
(45)授权公告日 2021.07.13

(21)申请号 202022539502.5

(22)申请日 2020.11.06

(73)专利权人 深圳市因达尔科技有限公司
地址 518000 广东省深圳市光明新区公明街道将石社区石围工业区1号1栋一楼

(72)发明人 郭涛

(74)专利代理机构 深圳科湾知识产权代理事务所(普通合伙) 44585
代理人 钟斌

(51)Int.Cl.
G09F 9/30(2006.01)
H05K 5/02(2006.01)

权利要求书1页 说明书3页 附图6页

(54)实用新型名称

一种实用性强的班牌广告机

(57)摘要

本实用新型涉及显示设备技术领域，且公开了一种实用性强的班牌广告机，包括前壳和后壳，所述后壳内壁的四边均栓接有两个固定块，所述固定块的内壁铰接有两个卡接头，所述卡接头与固定块的内壁之间设置有第一弹簧；本实用新型通过设置固定块、卡接头、第一弹簧、第一连接杆、第二连接杆、第三连接杆、调节块、卡接杆和卡接槽，解决了传统的广告机，不便于拆卸维修，使用螺丝连接或胶水进行粘接的，从而导致维修设备困难，在需要维修设备时，拆卸设备需要花费很长时间，降低了维修效率，提高了维护成本的问题，该实用性强的班牌广告机，具备便于拆卸维修的优点，提高了维修的效率，降低了维护成本，值得推广使用。

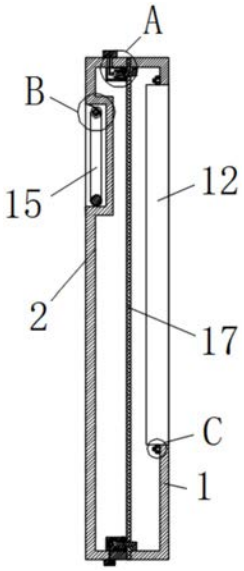

CN 213691250 U

1.一种实用性强的班牌广告机，包括前壳(1)和后壳(2)，其特征在于：所述后壳(2)内壁的四边均栓接有两个固定块(3)，所述固定块(3)的内壁铰接有两个卡接头(4)，所述卡接头(4)与固定块(3)的内壁之间设置有第一弹簧(5)，所述卡接头(4)的一端铰接有第一连接杆(6)，两个所述第一连接杆(6)的另一端铰接有第二连接杆(7)，所述第二连接杆(7)的另一端铰接有第三连接杆(8)，且第三连接杆(8)的表面与后壳(2)的内壁铰接，所述第三连接杆(8)的另一端铰接有滑动块(20)，所述滑动块(20)的表面滑动连接有调节块(9)，且调节块(9)的底部与后壳(2)的表面滑动连接，所述前壳(1)内壁的四边均栓接有两个卡接杆(10)，所述卡接杆(10)的另一端开设有卡接槽(11)，且卡接槽(11)与卡接头(4)卡接，所述前壳(1)的表面内嵌有显示屏(12)，所述显示屏(12)的四边与前壳(1)的内壁之间均设置有两个固定机构(13)。

2.根据权利要求1所述的一种实用性强的班牌广告机，其特征在于：所述固定机构(13)包括固定杆(131)，所述固定杆(131)的一端与前壳(1)的内壁栓接，所述固定杆(131)的表面滑动套接有固定环(132)，且固定环(132)的一端与显示屏(12)的表面栓接，所述固定杆(131)的另一端内嵌有两个固定头(133)，且固定头(133)与固定环(132)卡接，两个所述固定头(133)之间设置有第二弹簧(134)。

3.根据权利要求1所述的一种实用性强的班牌广告机，其特征在于：所述后壳(2)的内壁之间栓接有支撑杆(14)，所述支撑杆(14)的表面转动套接有手把(15)，所述手把(15)与支撑杆(14)之间设置有张力弹簧(16)。

4.根据权利要求1所述的一种实用性强的班牌广告机，其特征在于：所述前壳(1)与后壳(2)之间设置有密封条(17)。

5.根据权利要求1所述的一种实用性强的班牌广告机，其特征在于：所述后壳(2)的表面开设有四个安装孔(18)。

6.根据权利要求1所述的一种实用性强的班牌广告机，其特征在于：所述后壳(2)的表面开设有若干个散热孔(19)。

一种实用性强的班牌广告机

技术领域

[0001] 本实用新型涉及显示设备技术领域，具体为一种实用性强的班牌广告机。

背景技术

[0002] 广告机已经广泛投放于酒店、超市、楼宇、地铁等场所，在市场推广领域占有重要的作用。在公有技术中，广告机采用LCD显示器播放视频广告或者图片广告，向消费者传递全方位的产品信息、促销信息等，有效提升产品在销售终端的显现率和陈列效果，促进销售。相比于传统媒体和促销方式，广告机具有投入低、性价比高等优势。广告机种类繁多，不同的场合会选择不同的广告机，如在电梯、洗手间、走廊等场合一般选用超薄型广告机(厚度≤20mm)以背胶的方式固定在墙壁上。

[0003] 传统的广告机，不便于拆卸维修，使用螺丝连接或胶水进行粘接的，从而导致维修设备困难，在需要维修设备时，拆卸设备需要花费很长时间，降低了维修效率，提高了维护成本，为了解决上述所存在的问题，我们提出一种实用性强的班牌广告机。

实用新型内容

[0004] 本实用新型的目的在于提供一种实用性强的班牌广告机，具备便于拆卸维修的优点，解决了传统的广告机，不便于拆卸维修，使用螺丝连接或胶水进行粘接的，从而导致维修设备困难，在需要维修设备时，拆卸设备需要花费很长时间，降低了维修效率，提高了维护成本的问题。

[0005] 为实现上述目的，本实用新型提供如下技术方案：一种实用性强的班牌广告机，包括前壳和后壳，所述后壳内壁的四边均栓接有两个固定块，所述固定块的内壁铰接有两个卡接头，所述卡接头与固定块的内壁之间设置有第一弹簧，所述卡接头的一端铰接有第一连接杆，两个所述第一连接杆的另一端铰接有第二连接杆，所述第二连接杆的另一端铰接有第三连接杆，且第三连接杆的表面与后壳的内壁铰接，所述第三连接杆的另一端铰接有滑动块，所述滑动块的表面滑动连接有调节块，且调节块的底部与后壳的表面滑动连接，所述前壳内壁的四边均栓接有两个卡接杆，所述卡接杆的另一端开设有卡接槽，且卡接槽与卡接头卡接，所述前壳的表面内嵌有显示屏，所述显示屏的四边与前壳的内壁之间均设置有两个固定机构。

[0006] 优选的，所述固定机构包括固定杆，所述固定杆的一端与前壳的内壁栓接，所述固定杆的表面滑动套接有固定环，且固定环的一端与显示屏的表面栓接，所述固定杆的另一端内嵌有两个固定头，且固定头与固定环卡接，两个所述固定头之间设置有第二弹簧。

[0007] 优选的，所述后壳的内壁之间栓接有支撑杆，所述支撑杆的表面转动套接有手把，所述手把与支撑杆之间设置有张力弹簧。

[0008] 优选的，所述前壳与后壳之间设置有密封条。

[0009] 优选的，所述后壳的表面开设有四个安装孔。

[0010] 优选的，所述后壳的表面开设有若干个散热孔。

[0011] 与现有技术相比，本实用新型的有益效果如下：

[0012] 本实用新型通过设置固定块、卡接头、第一弹簧、第一连接杆、第二连接杆、第三连接杆、调节块、卡接杆和卡接槽，解决了传统的广告机，不便于拆卸维修，使用螺丝连接或胶水进行粘接的，从而导致维修设备困难，在需要维修设备时，拆卸设备需要花费很长时间，降低了维修效率，提高了维护成本的问题，该实用性强的班牌广告机，具备便于拆卸维修的优点，提高了维修的效率，降低了维护成本，值得推广使用。

附图说明

[0013] 图1为本实用新型结构剖面图；

[0014] 图2为本实用新型结构侧视剖面图；

[0015] 图3为本实用新型结构立体图；

[0016] 图4为本实用新型图1中A处结构放大图；

[0017] 图5为本实用新型图1中C处结构放大图；

[0018] 图6为本实用新型图1中B处结构放大图。

[0019] 图中：1、前壳；2、后壳；3、固定块；4、卡接头；5、第一弹簧；6、第一连接杆；7、第二连接杆；8、第三连接杆；9、调节块；10、卡接杆；11、卡接槽；12、显示屏；13、固定机构；14、支撑杆；15、手把；16、张力弹簧；17、密封条；18、安装孔；19、散热孔；20、滑动块；131、固定杆；132、固定环；133、固定头；134、第二弹簧。

具体实施方式

[0020] 下面将结合本实用新型实施例中的附图，对本实用新型实施例中的技术方案进行清楚、完整地描述，显然，所描述的实施例仅仅是本实用新型一部分实施例，而不是全部的实施例。基于本实用新型中的实施例，本领域普通技术人员在没有做出创造性劳动前提下所获得的所有其他实施例，都属于本实用新型保护的范围。

[0021] 请参阅图1-6，一种实用性强的班牌广告机，包括前壳1和后壳2，后壳2内壁的四边均栓接有两个固定块3，固定块3的内壁铰接有两个卡接头4，卡接头4与固定块3的内壁之间设置有第一弹簧5，卡接头4的一端铰接有第一连接杆6，两个第一连接杆6的另一端铰接有第二连接杆7，第二连接杆7的另一端铰接有第三连接杆8，且第三连接杆8的表面与后壳2的内壁铰接，所述第三连接杆8的另一端铰接有滑动块20，所述滑动块20的表面滑动连接有调节块9，且调节块9的底部与后壳2的表面滑动连接，前壳1内壁的四边均栓接有两个卡接杆10，卡接杆10的另一端开设有卡接槽11，且卡接槽11与卡接头4卡接，前壳1的表面内嵌有显示屏12，显示屏12的四边与前壳1的内壁之间均设置有两个固定机构13，通过设置固定块3、卡接头4、第一弹簧5、第一连接杆6、第二连接杆7、第三连接杆8、调节块9、卡接杆10和卡接槽11，解决了传统的广告机，不便于拆卸维修，使用螺丝连接或胶水进行粘接的，从而导致维修设备困难，在需要维修设备时，拆卸设备需要花费很长时间，降低了维修效率，提高了维护成本的问题，该实用性强的班牌广告机，具备便于拆卸维修的优点，提高了维修的效率，降低了维护成本，值得推广使用。

[0022] 进一步的，固定机构13包括固定杆131，固定杆131的一端与前壳1的内壁栓接，固定杆131的表面滑动套接有固定环132，且固定环132的一端与显示屏12的表面栓接，固定杆

131的另一端内嵌有两个固定头133，且固定头133与固定环132卡接，两个固定头133之间设置有第二弹簧134，通过设置固定机构13，在显示屏12需要更换时，便于拆卸安装显示屏12。

[0023] 进一步的，后壳2的内壁之间栓接有支撑杆14，支撑杆14的表面转动套接有手把15，手把15与支撑杆14之间设置有张力弹簧16，通过设置支撑杆14、手把15和张力弹簧16，在设备需要移动时，便于拿放。

[0024] 进一步的，前壳1与后壳2之间设置有密封条17，通过设置密封条17，增加设备的防水性，提高装置的使用寿命。

[0025] 进一步的，后壳2的表面开设有四个安装孔18，通过设置安装孔18，便于将设备安装到需要的位置。

[0026] 进一步的，后壳2的表面开设有若干个散热孔19，通过设置散热孔19，散掉设备内部电子元器件所发出的热量，保证设备的正常工作。

[0027] 使用时，移动调节块9，调节块9带动第三连接杆8移动，第三连接杆8移动带动第二连接杆7移动，第二连接杆7移动带动第一连接杆6移动，第一连接杆6移动带动卡接头4转动，使卡接头4扩张并与卡接杆10上的卡接槽11脱离卡接，达到便于拆卸维修的目的，在维修完以后，将卡接杆10对准固定块3，用力将前壳1和后壳2按在一起，当卡接杆10上的卡接槽11与卡接头4卡接时，完成安装，从而达到便于安装的目的；

[0028] 当显示屏12需要维修时，将固定头133按进固定杆131中，即固定头133与固定环132脱离卡接，将显示屏12拿出来即可维修或者更换，将维修或更换的显示屏12的固定环132对准固定杆131，用力将显示屏12按下，当固定头133与固定环132形成卡接时，完成安装显示屏12。

[0029] 尽管已经示出和描述了本实用新型的实施例，对于本领域的普通技术人员而言，可以理解在不脱离本实用新型的原理和精神的情况下可以对这些实施例进行多种变化、修改、替换和变型，本实用新型的范围由所附权利要求及其等同物限定。

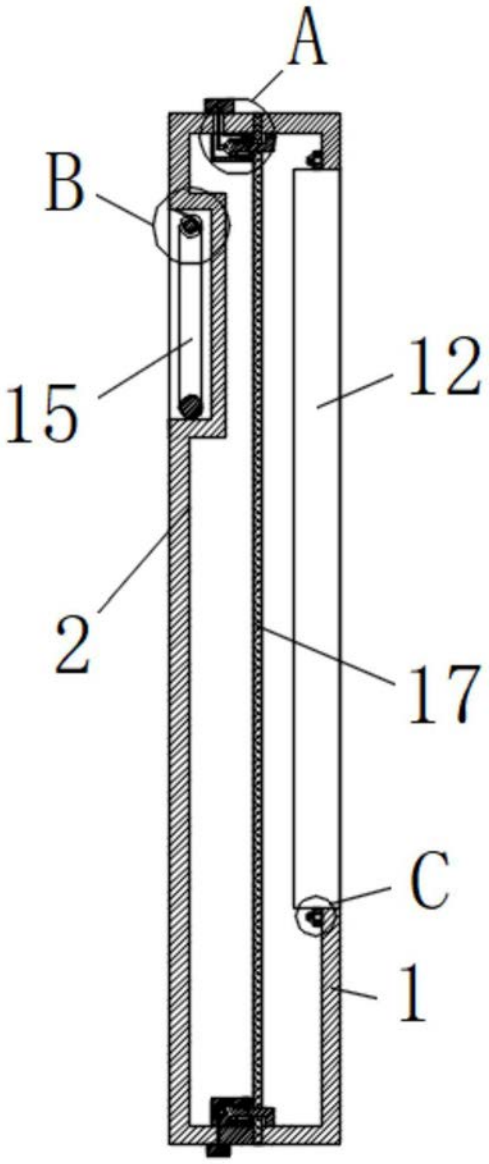

图1

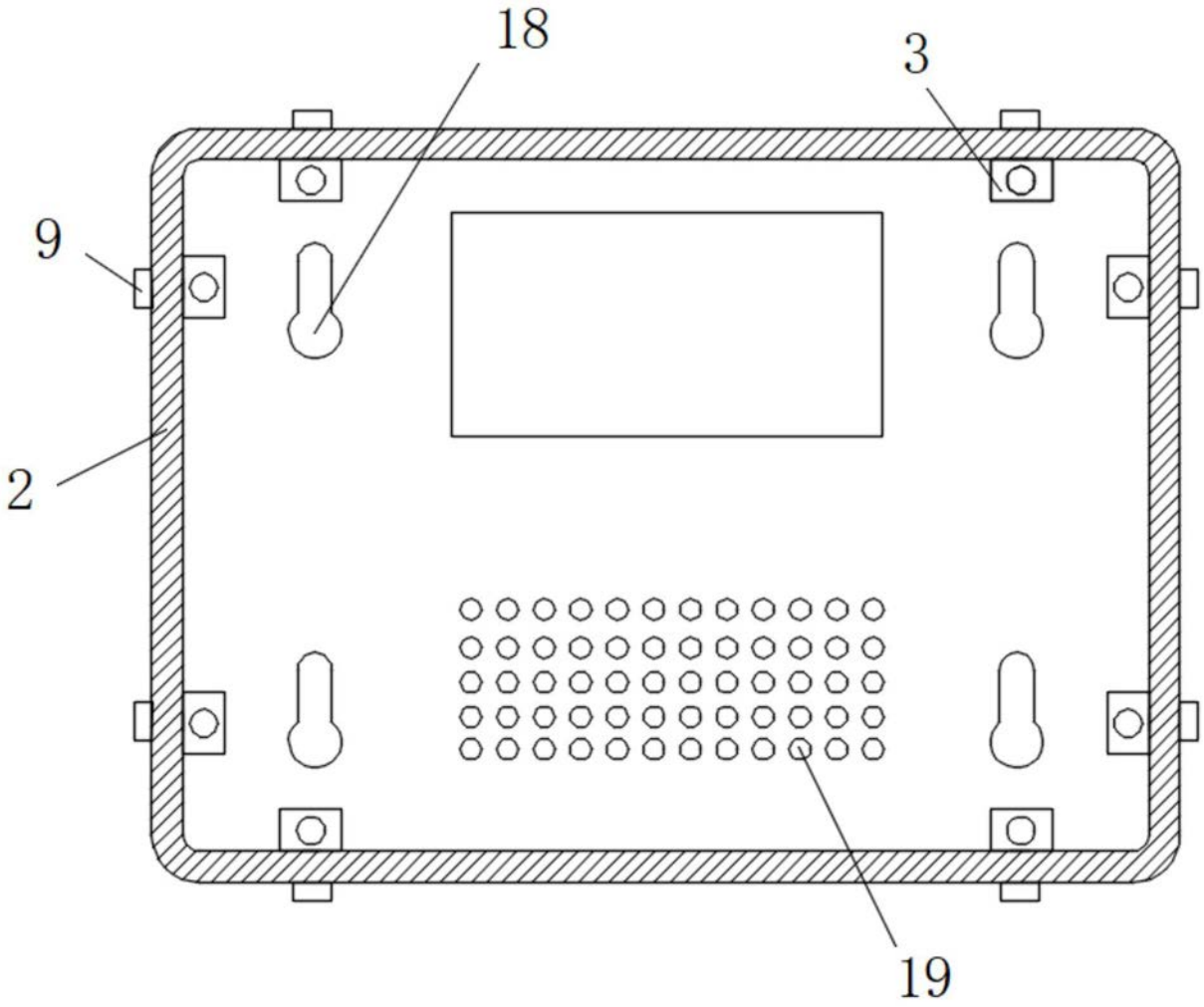

图2

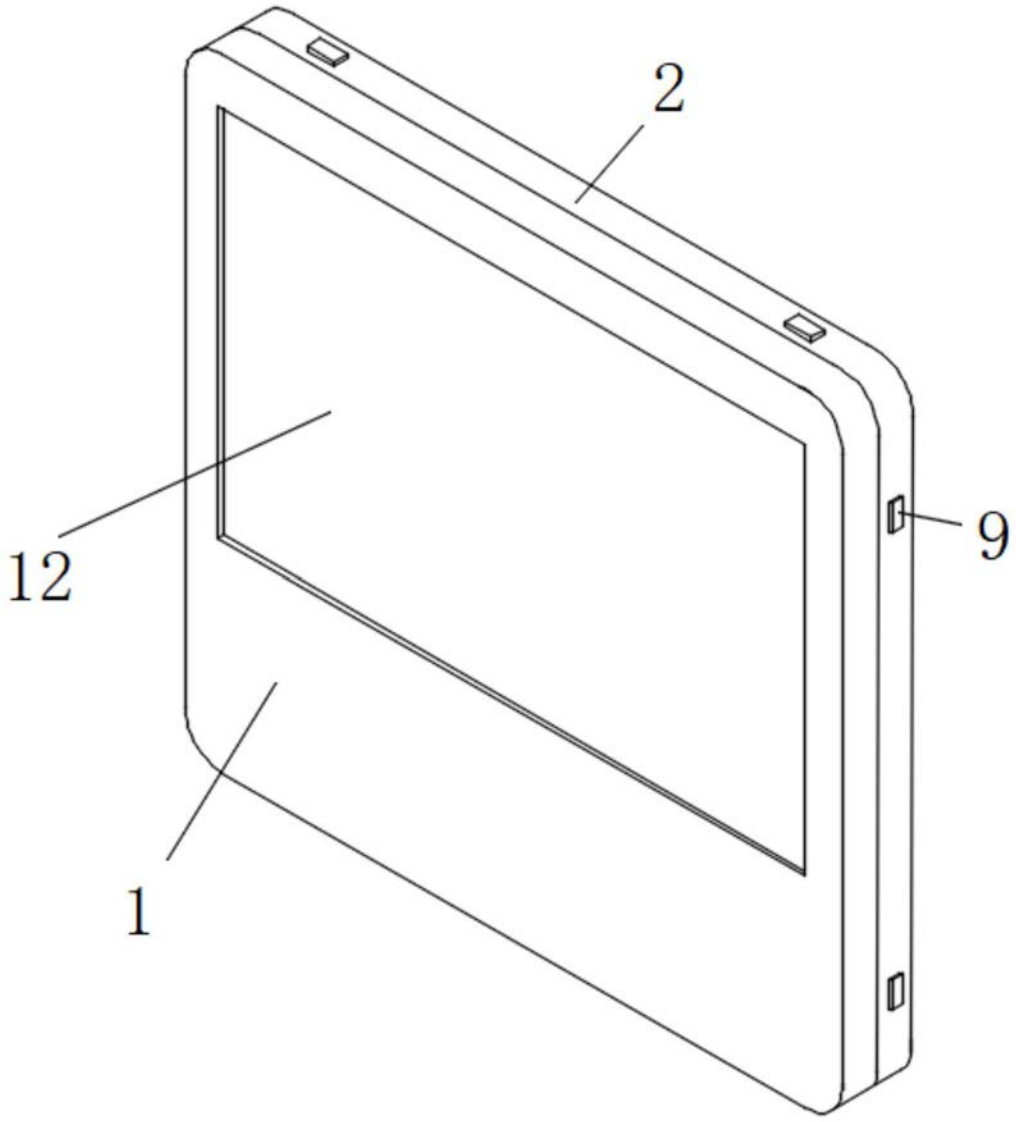

图3

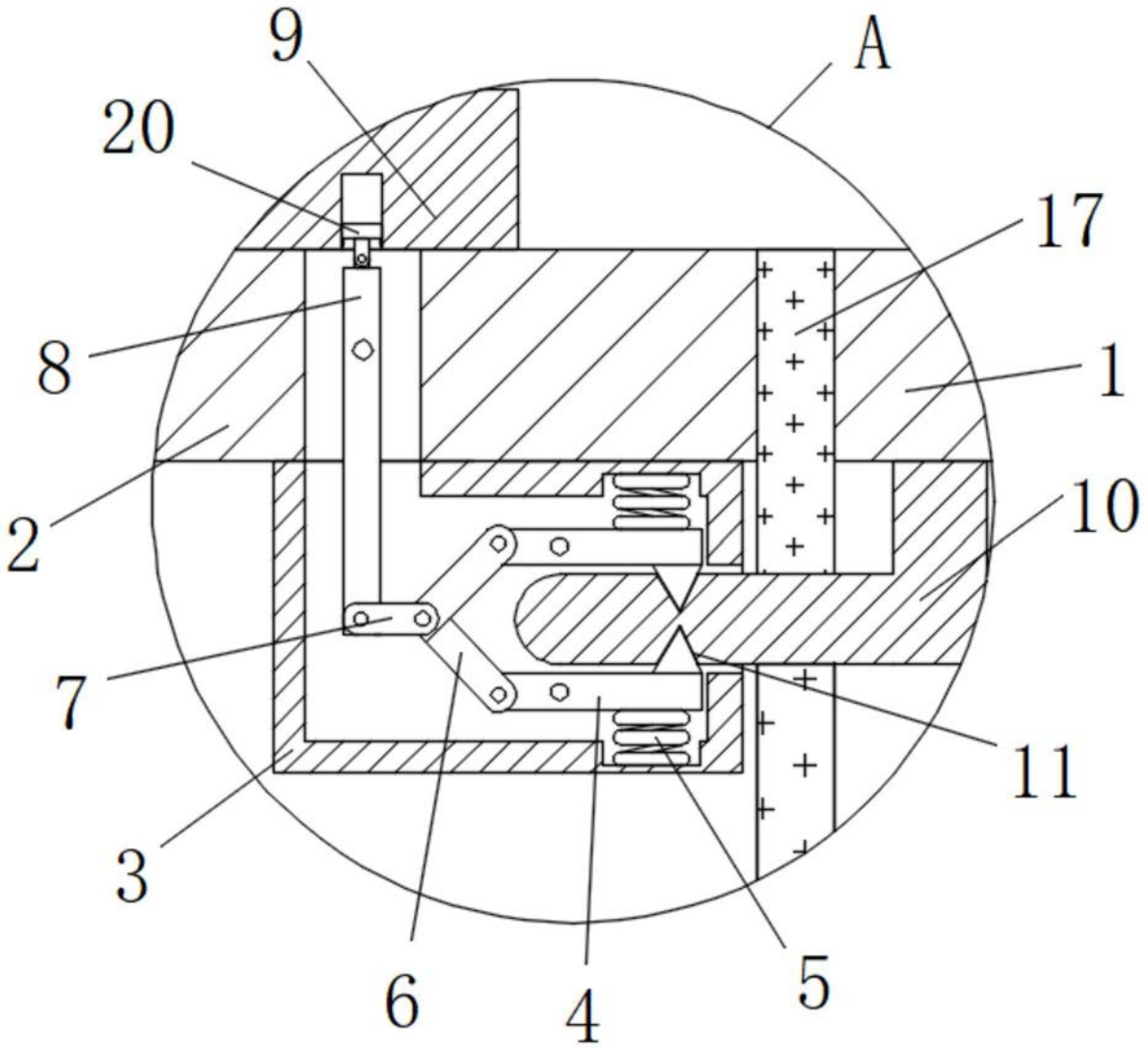

图4

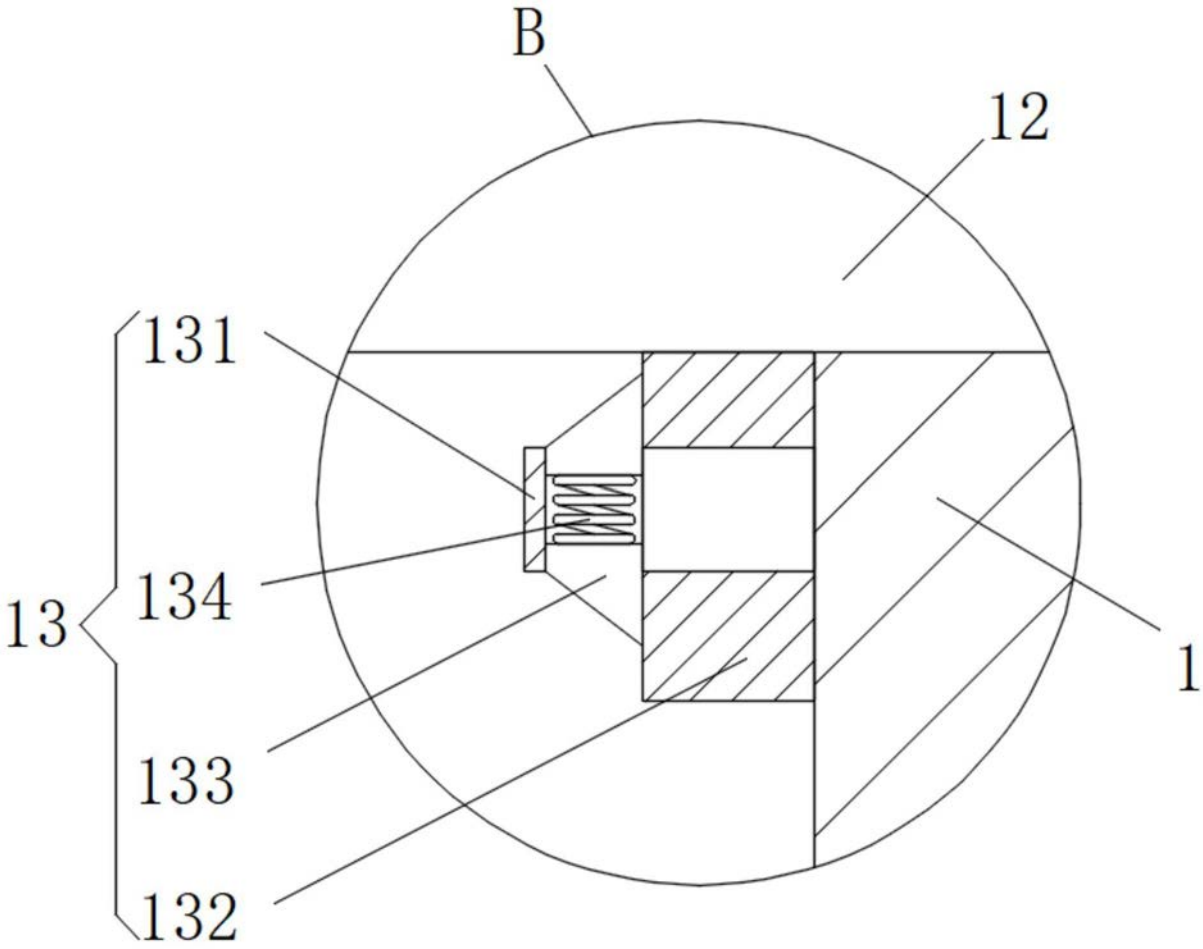

图5

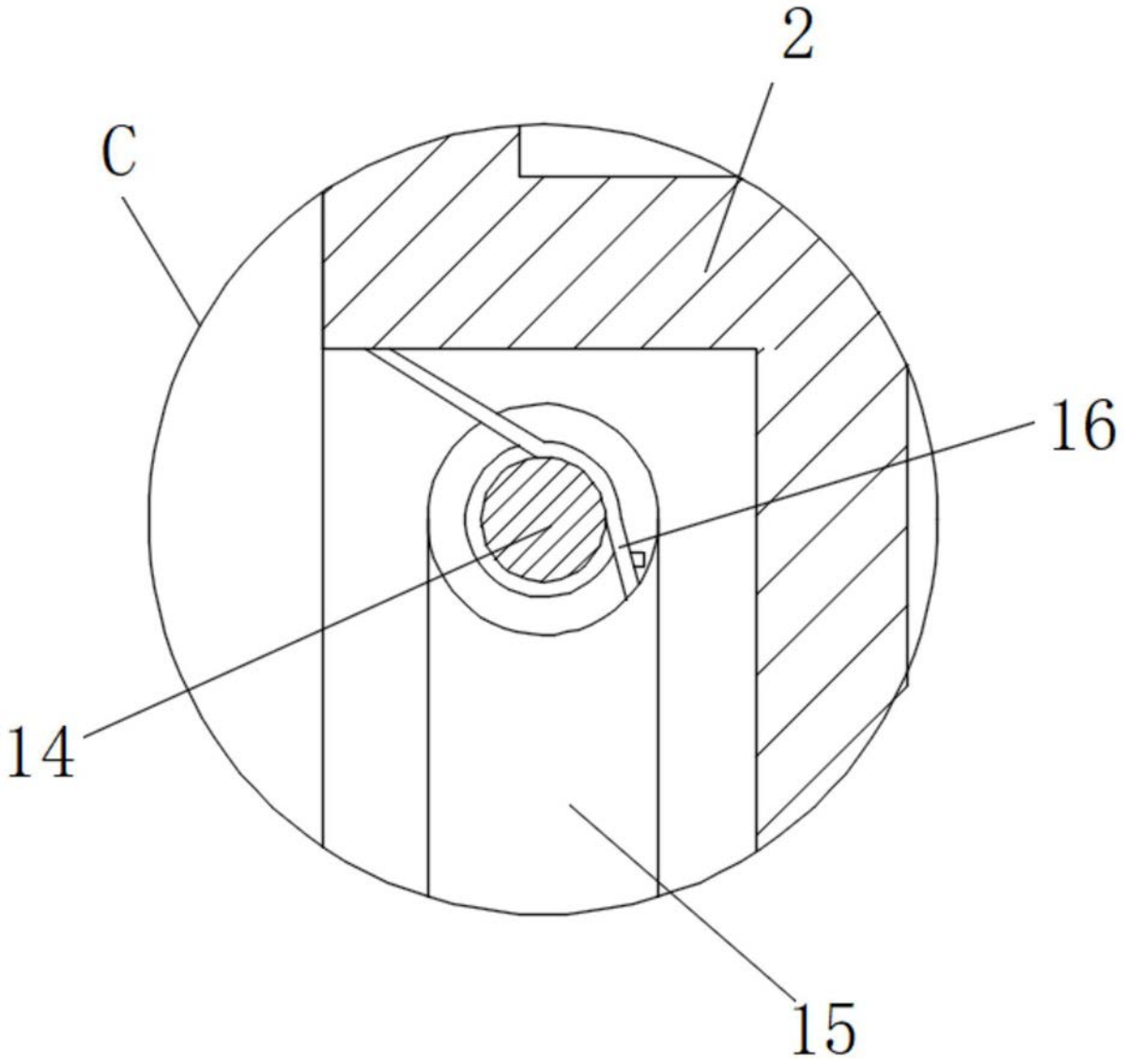

图6