(19)国家知识产权局

(12)实用新型专利

(10)授权公告号 CN 216907102 U
(45)授权公告日 2022.07.08

(21)申请号 202123274384.0

(22)申请日 2021.12.23

(73)专利权人 山东科技职业学院
地址 261053 山东省烟台市滨海经济开发区科创北街00399号

(72)发明人 陈传敬

(51)Int.Cl.
A45C 5/00(2006.01)
A45C 13/00(2006.01)
A45C 13/02(2006.01)
A45C 15/00(2006.01)

权利要求书1页 说明书3页 附图2页

(54)实用新型名称

一种可调节空间的收纳行李箱

(57)摘要

本实用新型适用于行李箱技术领域，提供了一种可调节空间的收纳行李箱，包括用于收纳行李的箱体，用于对箱体进行封闭的箱盖和用于移动箱体的拉杆；箱体包括基础层和调节层，调节层包括铰接在基础层上、且相对设置的两个第一调节板和两个第二调节板，两个第一调节板和两个第二调节板的四角处相互卡接；第一调节板的两端均设有第一卡头，第一卡头上设有卡凸条，第二调节板的两端均设有第二卡头，第二卡头上设有与卡凸条配合使用的卡凹条。借此，本实用新型行李箱结构较为简单，使用方便，箱体的容纳空间可以调节，能够收纳数量较多的物品，用户寻找物品方便，行李箱使用时较为人性化。

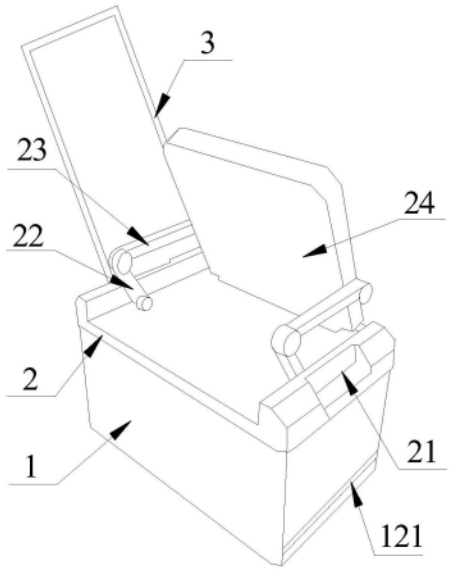

CN 216907102 U

1.一种可调节空间的收纳行李箱,其特征在于,包括用于收纳行李的箱体,用于对箱体进行封闭的箱盖和用于移动箱体的拉杆;

所述箱体包括基础层和调节层,所述调节层包括铰接在基础层上、且相对设置的两个第一调节板和两个第二调节板,两个第一调节板和两个第二调节板的四角处相互卡接;所述第一调节板的两端均设有第一卡头,第一卡头上设有卡凸条,第二调节板的两端均设有第二卡头,第二卡头上设有与卡凸条配合使用的卡凹条。

2.根据权利要求1所述的可调节空间的收纳行李箱,其特征在于,所述第一卡头和第二卡头的长度均不大于2cm,且第一调节板与基础层的铰接线低于第二调节板与基础层的铰接线。

3.根据权利要求1所述的可调节空间的收纳行李箱,其特征在于,每个所述第一卡头上均设置两个卡凸条,每个第二卡头上均设置两个卡凹条。

4.根据权利要求1所述的可调节空间的收纳行李箱,其特征在于,所述基础层的内部还环设限位环,限位环上搭设隔板。

5.根据权利要求4所述的可调节空间的收纳行李箱,其特征在于,所述箱体的底部还设有用于放置隔板的容纳腔。

6.根据权利要求1所述的可调节空间的收纳行李箱,其特征在于,所述箱盖的两侧均设有锁紧槽。

7.根据权利要求1所述的可调节空间的收纳行李箱,其特征在于,所述箱盖上还设有U型槽,U型槽的两侧均设有连杆组件,每组连杆组件均包括铰接在U型槽中的第一连杆,第一连杆铰接第二连杆,两个第二连杆铰接同一个支撑板的两侧。

一种可调节空间的收纳行李箱

技术领域

[0001] 本实用新型涉及行李箱技术领域，尤其涉及一种可调节空间的收纳行李箱。

背景技术

[0002] 日常生活中，如果要收纳一些琐碎的生活物品，比如：水乳、防晒、遮瑕、眉笔、口红、眼影、气垫、以及耳环等，由于没有合适的收纳容器，用户通常直接装袋收集，但是却需要收纳很多个袋子，经常相同种类的物品被分装到不同的袋子里，需要使用时，寻找非常费力甚至找不到。

[0003] 尤其对于刚毕业不长时间，处于租房阶段的年轻人，由于经常搬家，整理起来相对比较麻烦和费力。

[0004] 综上可知，现有技术在实际使用上显然存在不便与缺陷，所以有必要加以改进。

实用新型内容

[0005] 针对上述的缺陷，本实用新型的目的在于提供一种可调节空间的收纳行李箱，其行李箱结构较为简单，使用方便，箱体的容纳空间可以调节，能够收纳数量较多的物品，用户寻找物品方便，行李箱使用时较为人性化。

[0006] 为了实现上述目的，本实用新型提供一种可调节空间的收纳行李箱，包括用于收纳行李的箱体，用于对箱体进行封闭的箱盖和用于移动箱体的拉杆。

[0007] 所述箱体包括基础层和调节层，所述调节层包括铰接在基础层上、且相对设置的两个第一调节板和两个第二调节板，两个第一调节板和两个第二调节板的四角处相互卡接；所述第一调节板的两端均设有第一卡头，第一卡头上设有卡凸条，第二调节板的两端均设有第二卡头，第二卡头上设有与卡凸条配合使用的卡凹条。

[0008] 根据本实用新型的可调节空间的收纳行李箱，所述第一卡头和第二卡头的长度均不大于2cm，且第一调节板与基础层的铰接线低于第二调节板与基础层的铰接线。

[0009] 根据本实用新型的可调节空间的收纳行李箱，每个所述第一卡头上均设置两个卡凸条，每个第二卡头上均设置两个卡凹条。

[0010] 根据本实用新型的可调节空间的收纳行李箱，所述基础层的内部还环设限位环，限位环上搭设隔板。

[0011] 根据本实用新型的可调节空间的收纳行李箱，所述箱体的底部还设有用于放置隔板的容纳腔。

[0012] 根据本实用新型的可调节空间的收纳行李箱，所述箱盖的两侧均设有锁紧槽。

[0013] 根据本实用新型的可调节空间的收纳行李箱，所述箱盖上还设有U型槽，U型槽的两侧均设有连杆组件，每组连杆组件均包括铰接在U型槽中的第一连杆，第一连杆铰接第二连杆，两个第二连杆铰接同一个支撑板的两侧。

[0014] 本实用新型的目的在于提供一种可调节空间的收纳行李箱，通过在箱体中设置基础层和调节层，基础层可以对数量相对较少的物品进行收纳，调节层通过能够竖立的第一

调节板和第二调节板增加箱体的容纳空间，当物品数量较多时，可以将所有物品收纳在一个箱体中，避免用户将同类的物品分别收纳到不同的袋子中，导致物品找不到的问题；同时箱盖还具有椅子的功能，方便用于休息，增加行李箱的功能。综上所述，本实用新型的有益效果是：行李箱结构较为简单，使用方便，箱体的容纳空间可以调节，能够收纳数量较多的物品，用户寻找物品方便，行李箱使用时较为人性化。

附图说明

[0015] 图1是本实用新型结构示意图；

[0016] 图2是箱体结构示意图；

[0017] 图3是第一调节板和第二调节板的连接结构示意图；

[0018] 在图中：1-箱体，11-基础层，12-限位环，121-容纳腔；13-第一调节板，131-第一卡头，132-卡凸条；14-第二调节板，141-第二卡头，142-卡凹条；2-箱盖，21-锁紧槽，22-第一连杆，23-第二连杆，24-支撑板；3-拉杆。

具体实施方式

[0019] 为了使本实用新型的目的、技术方案及优点更加清楚明白，以下结合附图，对本实用新型进行进一步详细说明。应当理解，此处所描述的具体实施例仅仅用以解释本实用新型，并不用于限定本实用新型。

[0020] 参见图1，本实用新型提供了一种可调节空间的收纳行李箱，包括用于收纳行李的箱体1，用于对箱体1进行封闭的箱盖2和用于移动箱体1的拉杆3。

[0021] 参见图1和图2，箱体1包括基础层11和调节层，调节层能够增加箱体1的深度，提高箱体1的空间，增加行李的收纳量。调节层包括铰接在基础层11上、且相对设置的两个第一调节板13和两个第二调节板14(两个第一调节板13相对设置，两个第二调节板14相对设置)，两个第一调节板13和两个第二调节板14的四角处相互卡接。参见图3，第一调节板13的两端均设有第一卡头131，第一卡头131上设有卡凸条132，第二调节板14的两端均设有第二卡头141，第二卡头141上设有与卡凸条132配合使用的卡凹条142。本实用新型中，卡凸条132和卡凹条142均是沿第一调节板13和两个第二调节板14的高度方向设置。

[0022] 当同一种物品的数量不多，只需要基础层11就完全能够容纳时，第一调节板13和第二调节板14均呈倒伏状，且第二调节板14位于第一调节板13的上方。本实用新型中，第一卡头131和第二卡头141的长度均不大于2cm，且第一调节板13与基础层11的铰接线低于第二调节板14与基础层11的铰接线，使第一调节板13和第二调节板14倒伏之后，第一调节板13和第二调节板14之间有足够的空隙容纳第二卡头141(第二调节板14倒伏之后，第二卡头141恰好朝下，因此，需要预留第二卡头141的空间)，当然，也可以在第一调节板13上开设用于容纳第二卡头141的卡洞。第一调节板13和第二调节板14均倒伏之后，再盖上箱盖2完成行李箱的封闭。

[0023] 当同一种物品的数量较多，基础层11不能完全容纳时，将第一调节板13和第二调节板14竖立起来，使第一卡头131和第二卡头141相互卡接，完成第一调节板13和第二调节板14四个角的卡接；第一调节板13和第二调节板14竖立起来之后，增加箱体1的容纳空间，能够更多的收纳物品；最后盖上箱盖2完成行李箱的封闭。

[0024] 本实用新型中，每个第一卡头131上均设置两个卡凸条132，每个第二卡头141上均设置两个卡凹条142，增加第一调节板13和第二调节板14卡接的稳定性。优选的，基础层11的内部还环设限位环12，限位环12上用于搭设隔板，通过隔板可以将基础层11和调节层分成两个独立的空间，收纳不同的物品；优选的，箱体1的底部还设有用于放置隔板的容纳腔121。

[0025] 参见图1，箱盖2的两侧均设有锁紧槽21，可以通过锁紧件将箱盖2和箱体1锁在一起，提高箱盖2和箱体1连接的稳定性。优选的，箱盖2上还设有U型槽，U型槽的两侧均设有连杆组件，每组连杆组件均包括铰接在U型槽中的第一连杆22，第一连杆22铰接第二连杆23，两个第二连杆23铰接同一个支撑板24的两侧。

[0026] 当用户拉动行李箱走路时，支撑板24平铺在U型槽中；当用户走累，需要休息时，通过连杆组件打开支撑板24，支撑板24可以作为椅背，U型槽作为椅座，用户可以坐在上面休息。该设计增加了行李箱的功能，使行李箱在使用过程中更人性化。

[0027] 综上所述，本实用新型通过在箱体中设置基础层和调节层，基础层可以对数量相对较少的物品进行收纳，调节层通过能够竖立的第一调节板和第二调节板增加箱体的容纳空间，当物品数量较多时，可以将所有物品收纳在一个箱体中，避免用户将同类的物品分别收纳到不同的袋子中，导致物品找不到的问题；同时箱盖还具有椅子的功能，方便用于休息，增加行李箱的功能。综上所述，本实用新型的有益效果是：行李箱结构较为简单，使用方便，箱体的容纳空间可以调节，能够收纳数量较多的物品，用户寻找物品方便，行李箱使用时较为人性化。

[0028] 当然，本实用新型还可有其它多种实施例，在不背离本实用新型精神及其实质的情况下，熟悉本领域的技术人员当可根据本实用新型作出各种相应的改变和变形，但这些相应的改变和变形都应属于本实用新型所附的权利要求的保护范围。

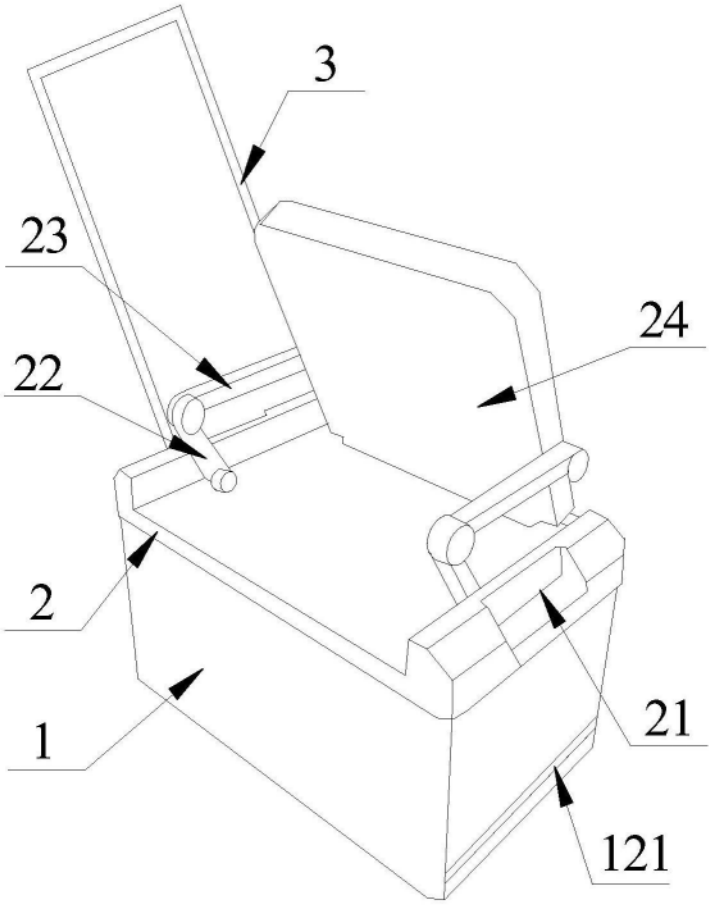

图1

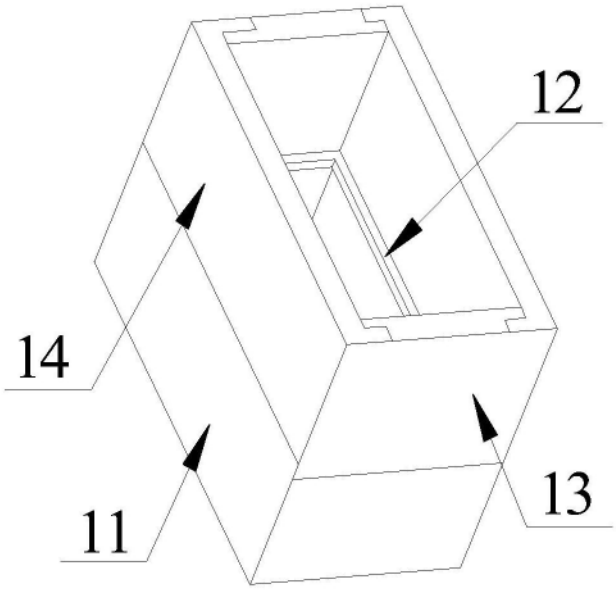

图2

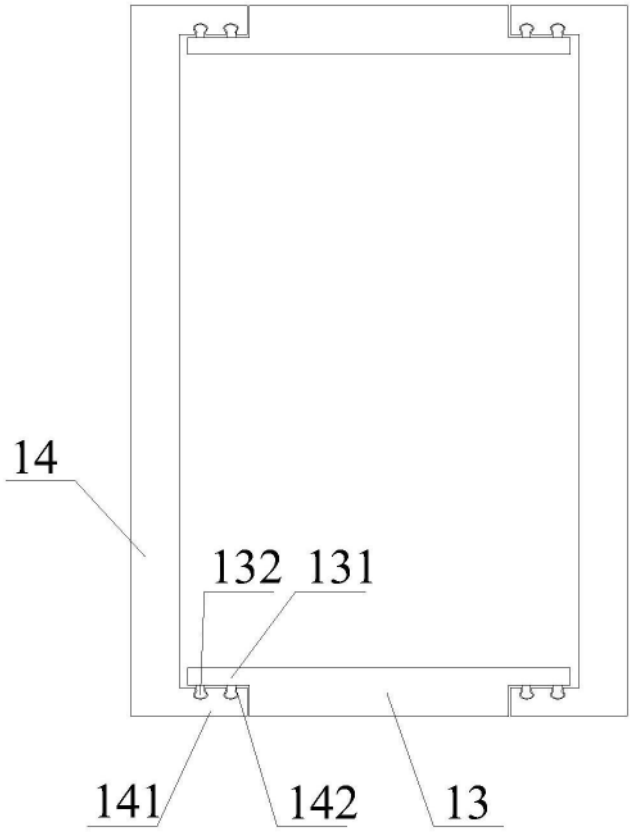

图3