(19)中华人民共和国国家知识产权局

(12)实用新型专利

(10)授权公告号 CN 215314296 U
(45)授权公告日 2021.12.28

(21)申请号 202121780071.X

(22)申请日 2021.08.02

(73)专利权人 厦门大学
地址 361005 福建省厦门市思明区思明南路422号

(72)发明人 张来英 吴平平 袁汝明 徐晓明 夏文生

(74)专利代理机构 西安汇恩知识产权代理事务所(普通合伙) 61244
代理人 曹昆

(51)Int.Cl.
B08B 3/02(2006.01)
B08B 3/04(2006.01)
B08B 13/00(2006.01)
F26B 5/00(2006.01)
A61L 2/10(2006.01)
B01L 1/00(2006.01)

权利要求书1页 说明书3页 附图2页

(54)实用新型名称

一种组合式实验洗涤池

(57)摘要

本实用新型提供了一种组合式实验洗涤池，包括主体柜体，主体柜体内分为清洗池柜、废液柜、真空泵柜和中转柜，清洗池柜上端开设清洗口，清洗口上设置清洗槽，清洗槽的一侧设置水龙头，中转柜上端开设沥干槽，沥干槽与清洗槽之间通过滑轨连通，滑轨上滑动安装清洗篮，废液柜内活动放置废液桶，真空泵柜内设置实验室真空泵。本实用新型结构设计科学合理，整体美观整洁，功能多样齐全，操作方便，安全洁净，实用性强，可在实验室内推广使用。

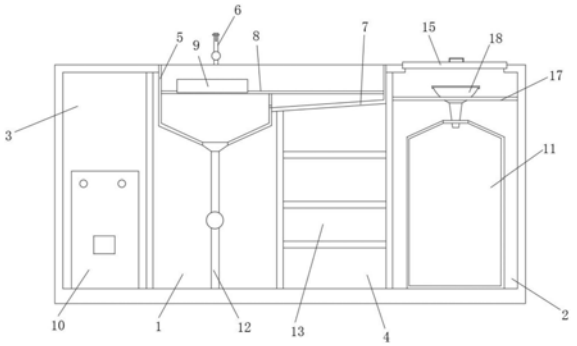

CN 215314296 U

1.一种组合式实验洗涤池，其特征在于，包括主体柜体，所述主体柜体分为清洗池柜(1)、废液柜(2)、真空泵柜(3)和中转柜(4)，所述清洗池柜(1)上端面开设清洗口，所述清洗口上设置清洗槽(5)，清洗槽(5)的一侧设置水龙头(6)，所述中转柜(4)上方设置沥干槽(7)，所述沥干槽(7)与清洗槽(5)之间通过滑轨(8)连接，滑轨(8)上滑动安装清洗篮(9)，所述真空泵柜(3)中设置实验室真空泵(10)，所述废液柜(2)中设置废液桶(11)，所述清洗槽(5)下端通过排水管(12)与实验室内现有排水系统连接，所述中转柜(4)中设置有多个储物隔间(13)，所述真空泵柜(3)、中转柜(4)、废液柜(2)和清洗池柜(1)上均设置有柜门(14)，所述废液柜(2)上端面设置倾倒窗口，所述倾倒窗口上设置活动盖(15)。

2.根据权利要求1所述的一种组合式实验洗涤池，其特征在于，所述清洗池柜(1)上开设有静置槽，所述静置槽内嵌合设置有静置烧杯(16)，静置烧杯(16)上设置活动密封盖。

3.根据权利要求1所述的一种组合式实验洗涤池，其特征在于，所述废液柜(2)内设置有漏斗固定板(17)，所述漏斗固定板(17)上开设有漏斗固定孔，所述漏斗固定孔中设置漏斗(18)，所述漏斗(18)的下端尖口伸入所述废液桶(11)。

4.根据权利要求1所述的一种组合式实验洗涤池，其特征在于，所述储物隔间(13)中设置有紫外线消毒灯。

5.根据权利要求1所述的一种组合式实验洗涤池，其特征在于，所述沥干槽(7)的底面倾斜且与清洗槽(5)之间通过过水孔连通。

一种组合式实验洗涤池

技术领域

[0001] 本实用新型涉及一种实验室装置用品，具体涉及一种组合式实验洗涤池。

背景技术

[0002] 现有实验室内水池柜是单独设置，没有废液柜和真空泵柜的设计，废液桶和真空泵直接放在地板上或实验台面上，这样有诸多缺点：1、妨碍实验空间的使用；2、容易绊倒实验人员；3、废液容易外溅，不利于安全、卫生的整理；4、影响实验室整体外观；5、泵油容易外溅，不利于安全和卫生。基于上述问题需要设计一种集成组合式的实验室用洗涤池柜体。

实用新型内容

[0003] 本实用新型所要解决的技术问题在于针对上述现有技术的不足，提供一种组合式实验洗涤池，该装置结构设计简单合理，实用性强，整体美观整洁，收纳储物功能强，能方便实验室内常规操作的开展，有效提高工作效率，避免安全隐患。

[0004] 为解决上述技术问题，本实用新型采用的技术方案是：一种组合式实验洗涤池，其特征在于，包括主体柜体，所述主体柜体分为清洗池柜、废液柜、真空泵柜和中转柜，所述清洗池柜上端面开设清洗口，所述清洗口上设置清洗槽，清洗槽的一侧设置水龙头，所述中转柜上方设置沥干槽，所述沥干槽与清洗槽之间通过滑轨连接，滑轨上滑动安装清洗篮，所述真空泵柜中设置实验室真空泵，所述废液柜中设置废液桶，所述清洗槽下端通过排水管与实验室内现有排水系统连接，所述中转柜中设置有多个储物隔间，所述真空泵柜、中转柜、废液柜和清洗池柜上均设置有柜门，所述废液柜上端面设置倾倒窗口，所述倾倒窗口上设置活动盖。

[0005] 优选地，所述清洗池柜上开设有静置槽，所述静置槽内嵌合设置有静置烧杯，静置烧杯上设置活动密封盖。

[0006] 优选地，所述废液柜内设置有漏斗固定板，所述漏斗固定板上开设有漏斗固定孔，所述漏斗固定孔中设置漏斗，所述漏斗的下端尖口伸入所述废液桶。将试验使用后遗留的废液集中在静置烧杯中静置一段时间，使废液分层，倒去上层清液后将残留废液通过漏斗倒入废液桶中。废液桶的进液口处设置桶盖，漏斗的下端尖口穿过桶盖，在漏斗的上端圆口处设置漏斗盖，这样能尽量减小具有刺激性气味和挥发性的废液产生的影响，保障实验室内人员健康。

[0007] 优选地，所述沥干槽的底面倾斜且与清洗槽之间通过过水孔连通，沥干槽的底面连接清洗槽的一侧较低，使得沥干槽中沥干过程中产生的水从过水孔进入清洗槽从而排出。

[0008] 优选地，所述储物隔间中设置有紫外线消毒灯。当清洗时需要用到清洗篮则将清洗篮滑动至清洗槽内，清洗完成后需要静置沥干时将清洗篮滑动至沥干槽中静置一段时间，待水分沥干后将物品放置在储物隔间中，通过紫外线消毒灯的照射对存放物品进行消毒便于下次使用。

[0009] 本实用新型与现有技术相比具有以下优点：

[0010] 1、本实用新型结构设计简单合理，实用性强，收纳储物功能强，整体美观整洁，节省实验室空间，便于废液的统一收集处理，避免二次污染。

[0011] 2、本实用新型在装置内集成了清洗槽、沥干槽、真空泵柜和废液柜，避免将废液桶和真空泵随意摆放，既能提高实验室整体整洁度，又能避免不必要的安全事故，还能节省空间。

[0012] 下面结合附图和实施例对本实用新型作进一步详细说明。

附图说明

[0013] 图1是本实用新型的主视剖面示意图。

[0014] 图2是本实用新型的主视结构示意图。

[0015] 图3是本实用新型的俯视结构示意图。

[0016] 附图标记说明：

[0017] 1—清洗池柜；	2—废液柜；	3—真空泵柜；
[0018] 4—中转柜；	5—清洗槽；	6—水龙头；
[0019] 7—沥干槽；	8—滑轨；	9—清洗篮；
[0020] 10—实验室真空泵；	11—废液桶；	12—排水管；
[0021] 13—储物隔间；	14—柜门；	15—活动盖；
[0022] 16—静置烧杯；	17—漏斗固定板；	18—漏斗。

具体实施方式

[0023] 如图1和图2所示，本实用新型包括主体柜体，所述主体柜体分为清洗池柜1、废液柜2、真空泵柜3和中转柜4，所述清洗池柜1上端面开设清洗口，所述清洗口上设置清洗槽5，清洗槽5的一侧设置水龙头6，所述中转柜4上方设置沥干槽7，所述沥干槽7与清洗槽5之间通过滑轨8连接，滑轨8上滑动安装清洗篮9，所述真空泵柜3中设置实验室真空泵10，所述废液柜2中设置废液桶11，所述清洗槽5下端通过排水管12与实验室内现有排水系统连接，所述中转柜4中设置有多个储物隔间13，所述真空泵柜3、中转柜4、废液柜2和清洗池柜1上均设置有柜门14，所述废液柜2上端面设置倾倒窗口，所述倾倒窗口上设置活动盖15。

[0024] 本实施例中，所述清洗池柜1上开设有静置槽，所述静置槽内嵌合设置有静置烧杯16，静置烧杯16上设置活动密封盖。

[0025] 本实施例中，所述废液柜2内设置有漏斗固定板17，所述漏斗固定板17上开设有漏斗固定孔，所述漏斗固定孔中设置漏斗18，所述漏斗18的下端尖口伸入所述废液桶11。将试验使用后遗留的废液集中在静置烧杯16中静置一段时间，使废液分层，倒去上层清液后将残留废液通过漏斗18倒入废液桶11中。废液桶11的进液口处设置桶盖，漏斗18的下端尖口穿过桶盖，在漏斗18的上端圆口处设置漏斗盖，这样能尽量减小具有刺激性气味和挥发性的废液产生的影响，保障实验室内人员健康。

[0026] 本实施例中，主体柜体内从左至右依次为真空泵柜3、中转柜4、清洗池柜1和废液柜2。

[0027] 本实施例中，所述沥干槽7的底面倾斜且与清洗槽5之间通过过水孔连通，沥干槽7

的底面连接清洗槽5的左侧较低，使得沥干槽7中沥干过程中产生的水从过水孔进入清洗槽5从而排出。

[0028] 本实施例中，所述储物隔间13中设置有紫外线消毒灯。当清洗时需要用到清洗篮9则将清洗篮9滑动至清洗槽5内，清洗完成后需要静置沥干时将清洗篮滑动至沥干槽7中静置一段时间，待水分沥干后将物品放置在储物隔间13中，通过紫外线消毒灯的照射对存放物品进行消毒便于下次使用。

[0029] 以上所述，仅是本实用新型的较佳实施例，并非对本实用新型作任何限制。凡是根据实用新型技术实质对以上实施例所作的任何简单修改、变更以及等效变化，均仍属于本实用新型技术方案的保护范围内。

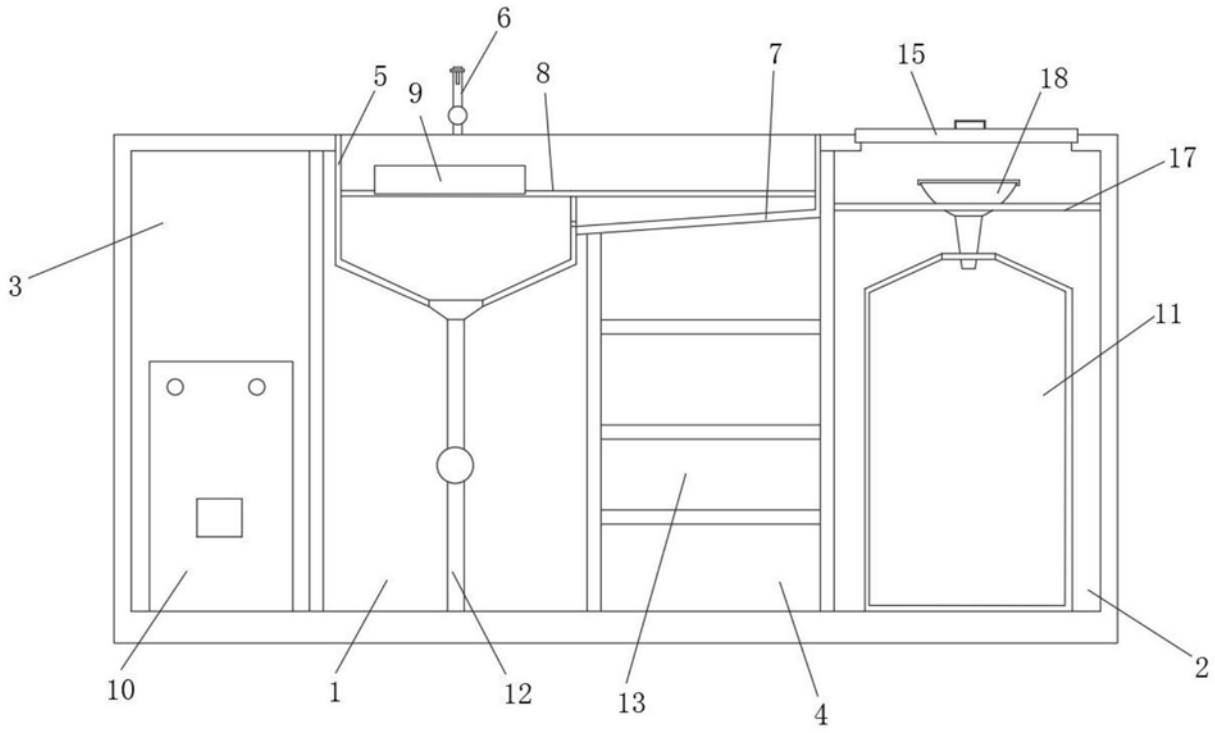

图1

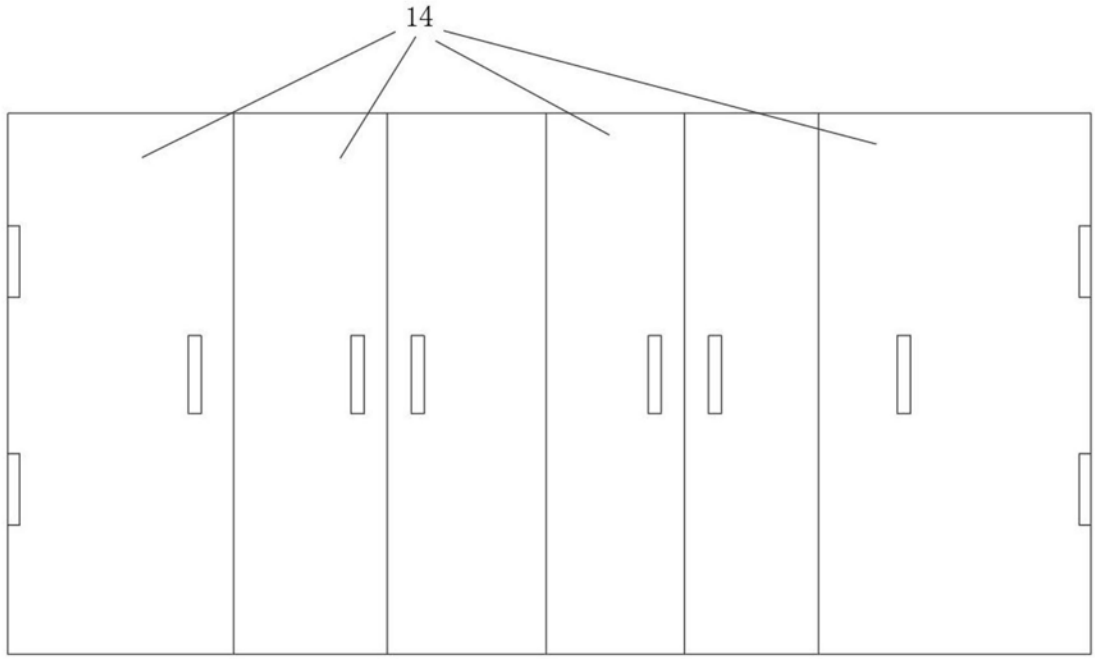

图2

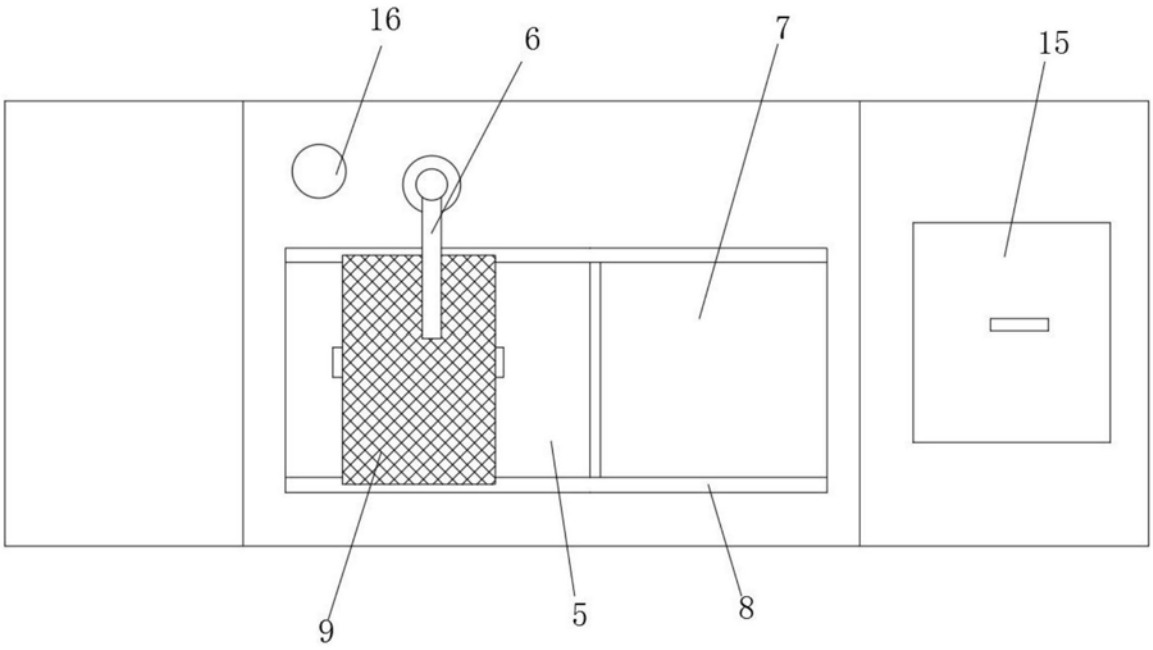

图3