(19)中华人民共和国国家知识产权局

(12)实用新型专利

(10)授权公告号 CN 210821159 U
(45)授权公告日 2020.06.23

(21)申请号 201921520966.2

(22)申请日 2019.09.12

(73)专利权人 高利尔(天津)包装有限公司
地址 300000 天津市东丽区自贸试验区(空港经济区)西十一道99号

(72)发明人 任树林 张良

(74)专利代理机构 北京权智天下知识产权代理事务所(普通合伙) 11638
代理人 王新爱

(51)Int.Cl.
B31B 70/74(2017.01)

权利要求书1页 说明书2页 附图2页

(54)实用新型名称

一种用于包装袋加工的压平装置

(57)摘要

本申请公开了一种用于包装袋加工的压平装置,包括上端开口的机架,机架的上端开口中安装有驱动机构和从动机构,驱动机构包括驱动辊和驱动轴,从动机构包括从动辊和从动轴,驱动辊套装在对应的驱动轴上,从动辊套装在对应的从动轮上,驱动辊和从动辊在同一平面上,驱动辊和从动辊通过输送带转动连接,输送带水平设置,驱动轴的一端连接有驱动电机;输送带上方的机架上设有上支撑架,上支撑架上安装有气压缸,气压缸的气压伸缩杆的下端连接有水平设施的下压板。本申请的结构简单,压平效果好;设有下压板和竖向导轨,气压缸可以根据需要设置多个,下压板受力均匀,下平面能够保持水平状态,压平效果好,采用气压方式,效率较高。

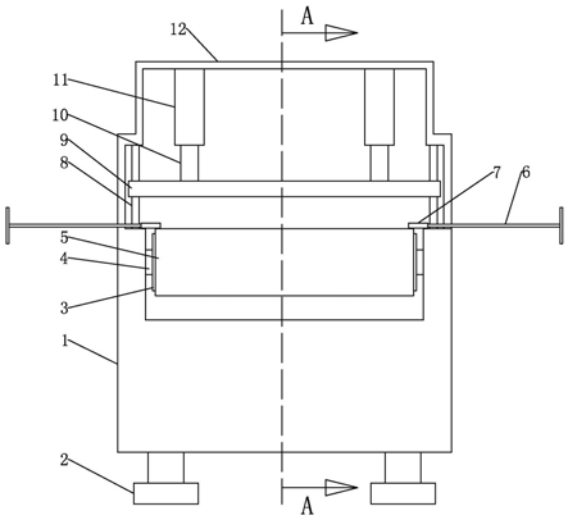

CN 210821159 U

1.一种用于包装袋加工的压平装置，其特征在于，包括上端开口的机架，机架的上端开口中安装有驱动机构和从动机构，驱动机构包括驱动辊和驱动轴，从动机构包括从动辊和从动轴，驱动辊套装在对应的驱动轴上，从动辊套装在对应的从动轮上，驱动辊和从动辊在同一平面上，驱动辊和从动辊通过输送带转动连接，输送带水平设置，驱动轴的一端连接有驱动电机；输送带上方的机架上设有上支撑架，上支撑架上安装有气压缸，气压缸的气压伸缩杆的下端连接有水平设施的下压板。

2.根据权利要求1所述的用于包装袋加工的压平装置，其特征在于，靠近所述下压板两端的上支撑架固设有竖向导轨，下压板设有与对应竖向导轨匹配的光孔，竖向导轨滑动套装在对应的光孔中。

3.根据权利要求2所述的用于包装袋加工的压平装置，其特征在于，所述下压板下方的输送带中设有水平方向的支撑板，支撑板通过支座固定安装在机架的侧壁。

4.根据权利要求3所述的用于包装袋加工的压平装置，其特征在于，所述下压板中设有压板加热丝，支撑板中设有支撑板加热丝。

5.根据权利要求4所述的用于包装袋加工的压平装置，其特征在于，所述输送带上端面的两侧分别设有挡板，挡板分别连接有穿过对应机架的调节螺杆。

6.根据权利要求5所述的用于包装袋加工的压平装置，其特征在于，所述下压板和支撑板均为金属板。

一种用于包装袋加工的压平装置

技术领域

[0001] 本实用新型属于包装袋加工技术领域，主要涉及一种用于包装袋加工的压平装置。

背景技术

[0002] 随着社会的发展和人们生活水平的不断提高，不同类型的包装物品越来越多的走进人们的生活中，这其中尤其是包装袋装物品较为常见，随着包装袋物品需求的增加，包装袋加工设备的需求也越来越大。但现有技术中的包装袋加工中，有时候需要将包装袋进行压平，现有技术中的包装袋压平效率较低，压平效果不理想，这一问题亟待解决。

实用新型内容

[0003] 为了解决上述技术问题，本实用新型提供一种结构简单、效率高、压平效果好的用于包装袋加工的压平装置。

[0004] 本实用新型的技术方案是：

[0005] 一种用于包装袋加工的压平装置，包括上端开口的机架，机架的上端开口中安装有驱动机构和从动机构，驱动机构包括驱动辊和驱动轴，从动机构包括从动辊和从动轴，驱动辊套装在对应的驱动轴上，从动辊套装在对应的从动轮上，驱动辊和从动辊在同一平面上，驱动辊和从动辊通过输送带转动连接，输送带水平设置，驱动轴的一端连接有驱动电机；输送带上方的机架上设有上支撑架，上支撑架上安装有气压缸，气压缸的气压伸缩杆的下端连接有水平设施的下压板。

[0006] 作为优选，所述靠近下压板两端的上支撑架固设有竖向导轨，下压板设有与对应竖向导轨匹配的光孔，竖向导轨滑动套装在对应的光孔中。

[0007] 作为优选，所述下压板下方的输送带中设有水平方向的支撑板，支撑板通过支座固定安装在机架的侧壁。

[0008] 作为优选，所述下压板中设有压板加热丝，支撑板中设有支撑板加热丝。

[0009] 作为优选，所述输送带上端面的两侧分别设有挡板，挡板分别连接有穿过对应机架的调节螺杆。

[0010] 作为优选，所述下压板和支撑板均为金属板。

[0011] 本实用新型的有益效果是：

[0012] 本申请的用于包装袋加工的压平装置结构简单，压平效果好；设有下压板和竖向导轨，气压缸可以根据需要设置多个，下压板受力均匀，下平面能够保持水平状态，压平效果好，采用气压方式，效率较高；根据不同需要，可以对下压板和支撑板进行适当加热，能够对包装袋进行较好的塑形；设有调节螺杆和挡板，挡板可以采用软质材料制作，方便对不同尺寸的包装袋进行定位，不让包装袋偏离预定位置。本实用新型结构简单、功能丰富、效率高，具有较高的推广应用价值。

附图说明

[0013] 图1是本实用新型的结构示意图；

[0014] 图2是图1中的A-A剖视图；

[0015] 图中：1.机架、2.支腿、3.驱动辊、4.驱动轴、5.输送带、6.调节螺杆、7.挡板、8.竖向导轨、9.下压板、10.气压伸缩杆、11.气压缸、12.上支撑架、13.压板加热丝、14.支撑板加热丝、15.支撑板、16.从动辊、17.从动轴、18.支座。

具体实施方式

[0016] 本实用新型的具体实施方式参见图1-2，一种用于包装袋加工的压平装置，包括上端开口的机架1，机架1的下端设有支腿2。机架1的上端开口中安装有驱动机构和从动机构，驱动机构包括驱动辊3和驱动轴4，从动机构包括从动辊16和从动轴17，驱动辊3套装在对应的驱动轴4上，从动辊16套装在对应的从动轮上，驱动辊3和从动辊16在同一平面上，驱动辊3和从动辊16通过输送带5转动连接，输送带5水平设置，驱动轴4的一端连接有驱动电机。输送带5上方的机架1上设有上支撑架12，上支撑架12上安装有气压缸11，气压缸11的气压伸缩杆10的下端连接有水平设施的下压板9。下压板9和支撑板15均为金属板。靠近下压板9两端的上支撑架12固设有竖向导轨8，下压板9设有与对应竖向导轨8匹配的光孔，竖向导轨8滑动套装在对应的光孔中。下压板9下方的输送带5中设有水平方向的支撑板15，支撑板15通过支座18固定安装在机架1的侧壁。设有下压板9和竖向导轨8，气压缸11可以根据需要设置多个，下压板9受力均匀，下平面能够保持水平状态，压平效果好，采用气压方式，效率较高。

[0017] 下压板9中设有压板加热丝13，支撑板15中设有支撑板15加热丝14。根据不同需要，可以对下压板9和支撑板15进行适当加热，能够对包装袋进行较好的塑形。

[0018] 输送带5上端面的两侧分别设有挡板7，挡板7分别连接有穿过对应机架1的调节螺杆6。设有调节螺杆6和挡板7，挡板7可以采用软质材料制作(可以采用海绵等材料)，方便对不同尺寸的包装袋进行定位，不让包装袋偏离预定位置。

[0019] 本实用新型结构简单、功能丰富、效率高，具有较高的推广应用价值。

[0020] 以上所述的实施例仅仅是对本实用新型的优选实施方式进行描述，在不脱离本实用新型设计精神的前提下，本领域普通技术人员对本实用新型的技术方案作出的各种变形和改进，均应落入本实用新型权利要求书确定的保护范围内。

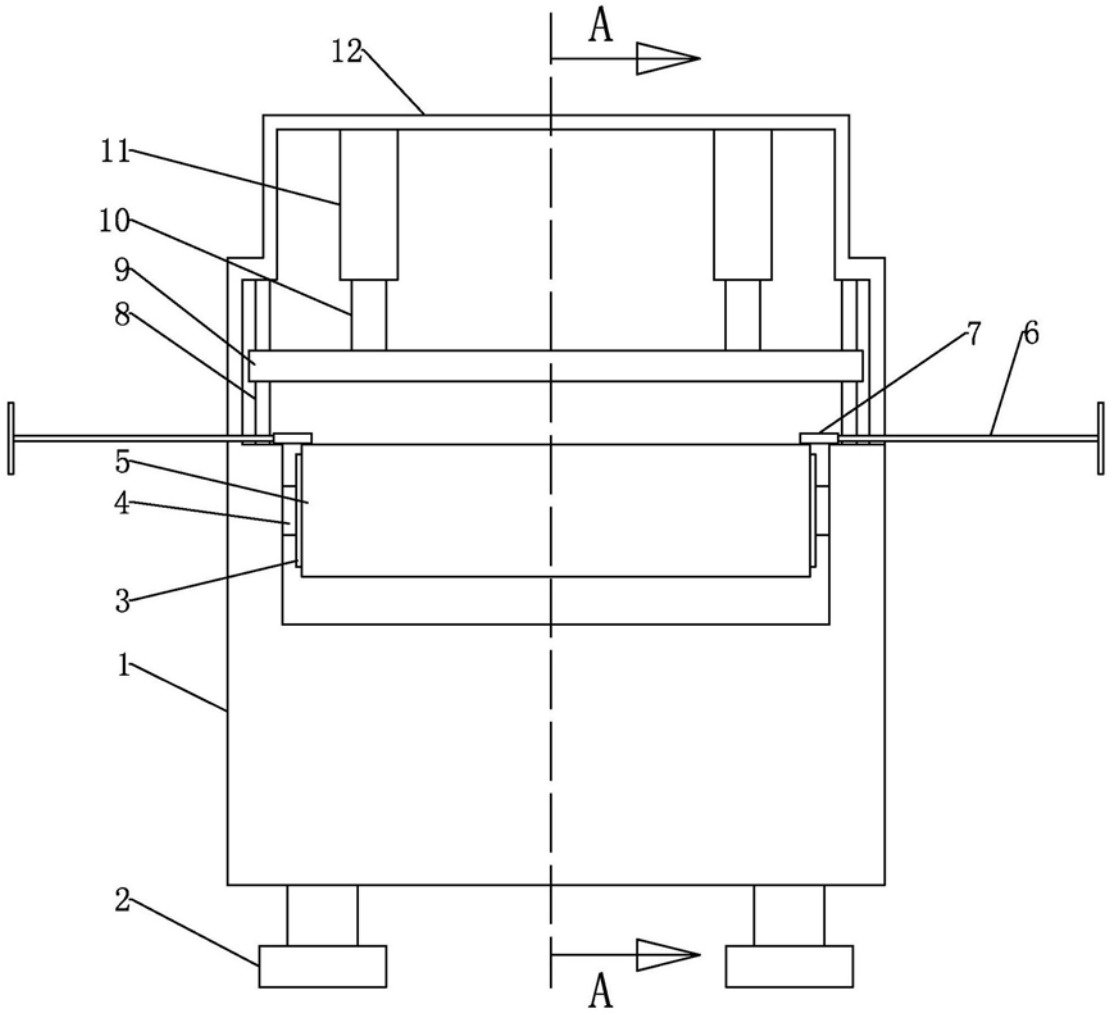

图1

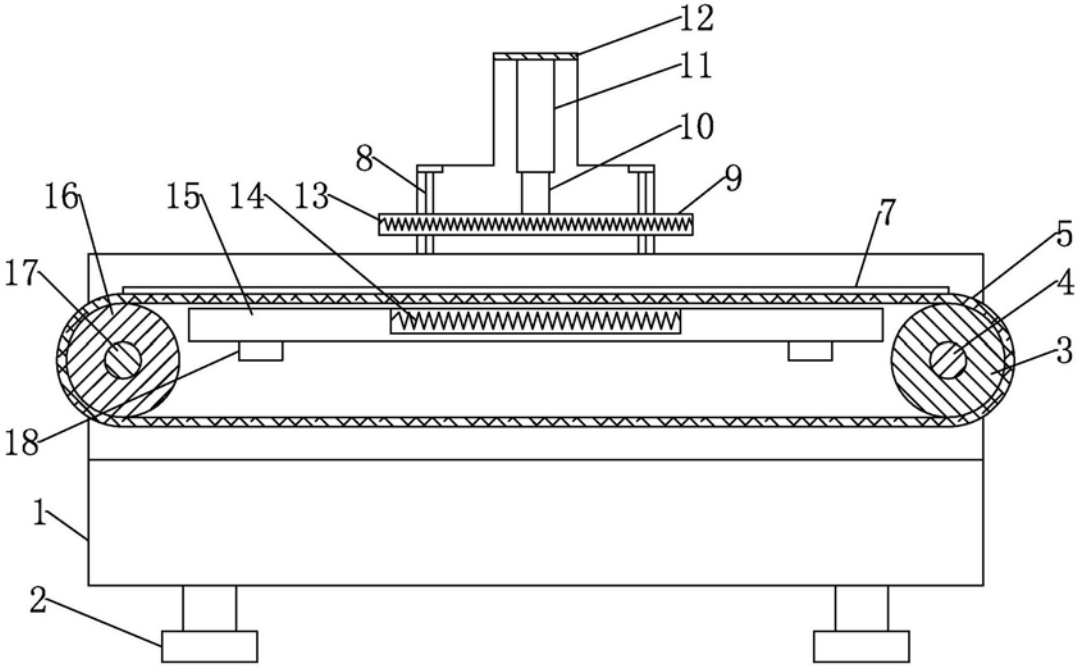

图2