(19)中华人民共和国国家知识产权局

(12)实用新型专利

(10)授权公告号 CN 203113262 U
(45)授权公告日 2013.08.07

(21)申请号 201320077618.9

(22)申请日 2013.02.20

(73)专利权人 江苏亘德科技有限公司
地址 226600 江苏省南通市海安县海安经济技术开发区立发大道

(72)发明人 王锦山 张铁根 孙金军 刘夏 何婷 翁志勇 杨十宏 王华

(51)Int.Cl.
E01H 1/08(2006.01)

权利要求书1页 说明书1页 附图1页

(54)实用新型名称

一种吸树叶机的二次过滤装置

(57)摘要

本实用新型公开了一种吸树叶机的二次过滤装置，所述二次过滤装置包括壳体，所述壳体的外壁上设有吸树叶管道，壳体内，上部安装有风机，下部设有检修门，所述壳体顶部安装有卷扬机和滚轮。本实用新型所述的一种吸树叶机的二次过滤装置，具有结构简单，操作方便的特点，与老式的吸树叶机相比，其工作效率大幅提高，同时通过二次过滤，降低了机器的维修率，提高了吸树叶机的使用寿命。

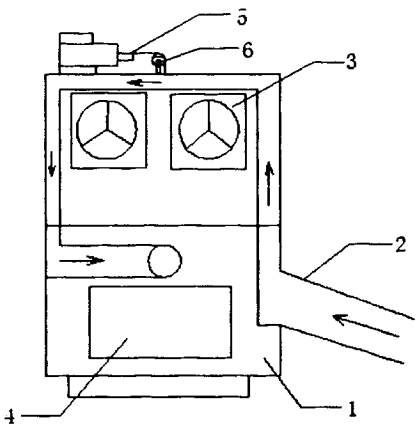

CN 203113262 U

1. 一种吸树叶机的二次过滤装置，所述二次过滤装置包括壳体 (1)，其特征在于：所述壳体 (1) 的外壁上设有吸树叶管道 (2)，壳体 (1) 内，上部安装有风机 (3)，下部设有检修门 (4)，所述壳体 (1) 顶部安装有卷扬机 (5) 和滚轮 (6)。

2. 根据权利要求 1 所述的一种吸树叶机的二次过滤装置，其特征在于：所述风机 (3) 的个数为 2 个。

一种吸树叶机的二次过滤装置

技术领域

[0001] 本实用新型涉及到一种吸树叶机，具体涉及到一种吸树叶机的二次过滤装置。

背景技术

[0002] 吸树叶机是环卫单位常用的一种清洁工具，可以大幅度减轻环卫工人的工作量。目前常用的吸树叶机虽然吸力较大，能吸除路面杂物，但由于其现有的过滤装置不够精密，从而容易导致机器损坏，其维修率很高。

实用新型内容

[0003] 实用新型的目的：为了解决现在有技术的不足，本实用新型提供了一种吸树叶机的二次过滤装置。

[0004] 技术方案：一种吸树叶机的二次过滤装置，所述二次过滤装置包括壳体，所述壳体的外壁上设有吸树叶管道，壳体内，上部安装有风机，下部设有检修门，所述壳体顶部安装有卷扬机和滚轮。

[0005] 作为优选，所述风机的个数为 2 个。

[0006] 有益效果：本实用新型所述的一种吸树叶机的二次过滤装置，具有结构简单，操作方便的特点，与老式的吸树叶机相比，其工作效率大幅提高，同时通过二次过滤，降低了机器的维修率，提高了吸树叶机的使用寿命。

附图说明

[0007] 图 1 为本实用新型的结构示意图。

具体实施方式

[0008] 实施例：

[0009] 如图 1 所示，一种吸树叶机的二次过滤装置，包括壳体 1，壳体 1 的外壁上设有吸树叶管道 2，壳体 1 内，上部安装有风机 3，下部设有检修门 4，壳体 1 顶部安装有卷扬机 5 和滚轮 6，风机 3 的个数为 2 个。

[0010] 壳体 1 内，下部所设检修门 4 可以方便二次过滤装置的安装与检修，壳体 1 顶部安装的卷扬机 5 与滚轮 6，运行时可以根据需要自动关闭风门。

[0011] 以上所述仅是本实用新型的优选实施方式，应当指出：对于本技术领域的普通技术人员来说，在不脱离本实用新型原理的前提下，还可以做出若干改进和润饰，这些改进和润饰也应视为本实用新型的保护范围。

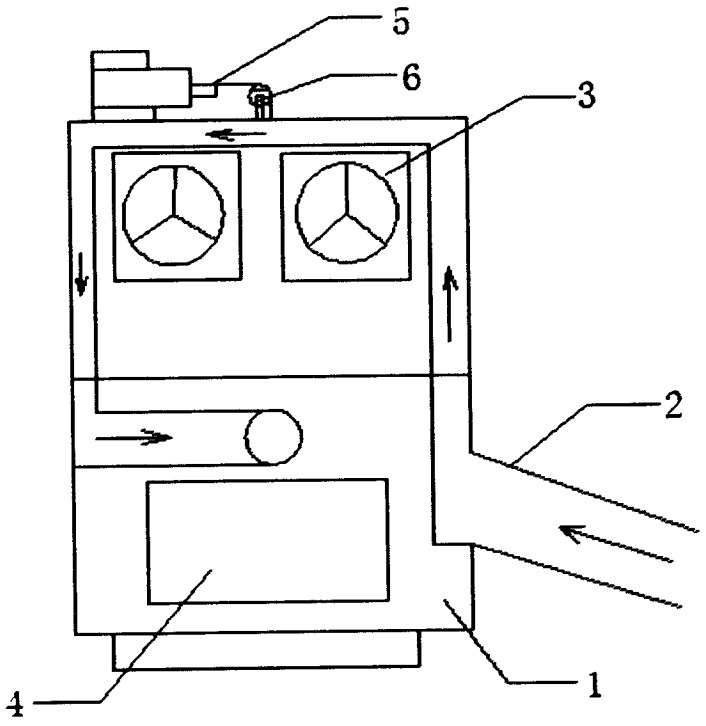

图 1