(19) 대한민국특허청(KR)
(12) 공개특허공보(A)

(51) Int. Cl.[6]
D04H 1/70

(11) 공개번호 특1995-0008772
(43) 공개일자 1995년04월19일

(21) 출원번호 특1994-0022886
(22) 출원일자 1994년09월12일

(30) 우선권주장 8/131,191 1993년09월13일 미국(US)

(71) 출원인 맥네일-피피씨, 인코포레이티드 로렌스 디. 슐러
미합중국 뉴 저지 밀타운 반 류 애브뉴

(72) 발명자 수잔 린 수어
미합중국 뉴 저지 08502 벨 미드 알파인 커트 15
윌리암 에프. 켈리
미합중국 뉴 저지 08846 미들섹스 윌톤 애브뉴 110
찰스 심맬러
미합중국 뉴 저지 08536 플레인스보로 애쉬포드 드라이브 46
프랑크 에이치. 플레쉬
미합중국 뉴 저지 08753 톰스 리버 신나도아 블러바드 165
제임스 이. 녹스
미합중국 뉴 저지 08831 제임스버그 세드윅 스트리트 7

(74) 대리인 이병호, 최달용

심사청구 : 없음

(54) 트리코트 부직포 (Tricot nonwoven fabric)

요약

본 발명은 직물에서 예정된 패턴의 구멍을 한정하는 교락된 섬유의 부직포에 관한 것으로서, 직물은 드레이프 특성이 탁월하다.

대표도

도1

명세서

[발명의 명칭]

트리코트 부직포(Tricot nonwoven fabric)

[도면의 간단한 설명]

제1도는 상부 표면으로부터 나타낸 약20배 확대한 본 발명의 부직포의 현미경 사진이다,

제2도는 하부 표면으로부터 나타낸 약20배 확대한 본 발명의 부직포의 현미경 사진이다,

제3도는 본 발명의 부직포를 제조하기 위한한 유형의 장치의 단면도를 나타낸 것이다,

제4도는 본 발명의 부직포를 제조하기 위한 다른 유형의 장치의 개략도를 나타낸 것이다,

제5도는 제4도에 나타낸 장치에 사용할 수 있는 한 유형의 지형 지지 부재의 투시도를 나타낸 것이다.

본 내용은 요부공개 건이므로 전문 내용을 수록하지 않았음.

(57) 청구의 범위

청구항 1

인접한 섬유와 서로 뒤엉키고 교락되어, 직물에서 예정된 패턴의 구멍을 한정하는, 상부 표면과 하부 표면사이에 위치하는 다수의 섬유를 포함하며, 구멍의 일부가 그 안에 U형태의 개방 말단이 직물의 한 표면을 향하고 U형태의 폐쇄 말단이 직물의 다른 표면을 향하는 U형태의 다수의 거의 평행한 섬유 세그먼

트를 포함하는 섬유 세그먼트 루프를 가짐을 특징으로 하는, 상부 표면과 하부 표면을 갖는 부직포.

청구항 2

제1항에 있어서, 루프가 구멍의 거의 중앙에 위치하는 부직포.

청구항 3

제1항에 있어서, 직물에 존재하는 구멍이 열(줄)의 패턴을 이루고 있고, 열이 직물의 종횡 방향으로 연장되어 있는 부직포.

청구항 4

제3항에 있어서, 루프가 직물의 횡방향으로 연장되는 구멍의 이격된 열에 위치하는 부직포.

청구항 5

모든 방향에서의 드레이프 지수가 75° 이상인 직물에서 예정된 패턴의 구멍을 한정하는 다수의 서로 뒤엉키고 교락된 섬유를 포함하는 부직포.

청구항 6

제5항에 있어서, 모든 방향에서의 드레이프 지수가 80° 이상인 부직포.

청구항 7

제5항에 있어서, 기계방향에서의 드레이프 지수가 80° 이상이고, 횡방향에서의 드레이프 지수가 85° 이상인 부직포.

※ 참고사항 : 최초출원 내용에 의하여 공개하는 것임.

도면

도면1

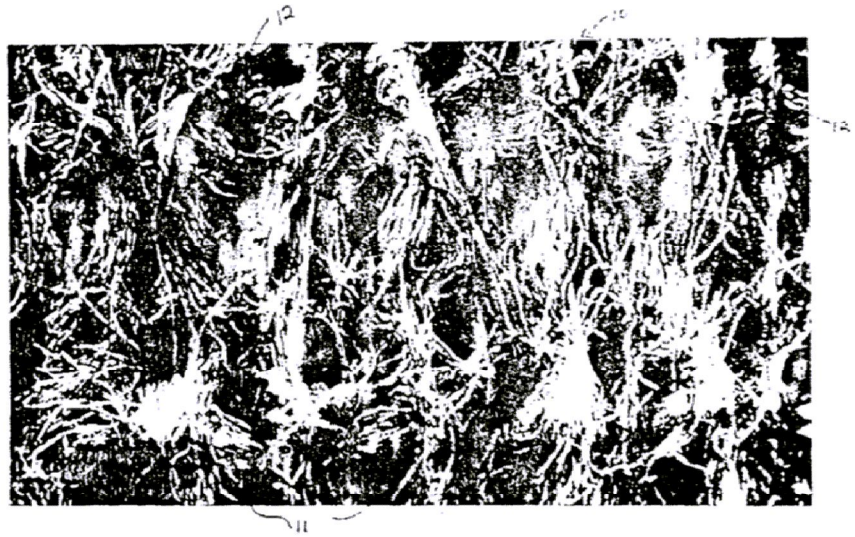

도면2



도면3

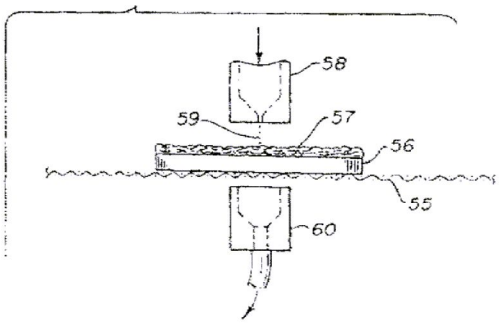

도면4

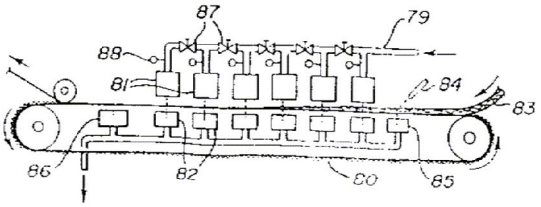

도면5

