(19) OFICIUL DE STAT
PENTRU INVENŢII SI MARCI
Bucureşti

ROMÂNIA

(11) **120237 B1**
(51) Int.Cl.[7] A 47 B 3/02

(12) # BREVET DE INVENŢIE

(21) Nr. cerere: **a 2000 01278**

(22) Data de depozit: **28.12.2000**

(45) Data publicării menţiunii acordării brevetului: **30.11.2005** BOPI nr. **11/2005**

(41) Data publicării cererii:
30.03.2001 BOPI nr. **3/2001**

(73) Titular:
• **S.C. FEROMET "M"-S.R.L.,**
LOCALITATEA IZVOARE, COMUNA DUMBRAVA ROŞIE, JUDEŢUL NEAMŢ, RO

(72) Inventatori:
• **MURGULEŢ CORNELIA SÂNZIANA,**
B-DUL DECEBAL NR. 92, BL. G6, SC. A, AP. 9, PIATRA NEAMŢ, RO

(74) Mandatar:
AGENŢIE DE PROPRIETATE INDUSTRIALĂ ŞI TRANSFER TEHNOLOGIC- STOIAN IOAN,
B-DUL REPUBLICII, BL. 46, SC. C, AP. 35, COD 5550, ROMAN, JUDEŢUL NEAMŢ

(56) Documente din stadiul tehnicii:
RO 113427

(54) # MASĂ PLIANTĂ

(57) Rezumat:

Invenţia se referă la o masă pliantă, alcătuită dintr-o tăblie (**A**) constituită din nişte rigle din lemn (**1**), montate pe nişte rigle din lemn, transversale (**2**), care se sprijină pe un schelet metalic, constituit din două rame (**B** şi **C**) alcătuite din nişte picioare (**4** şi **7**) realizate din oţel lat şi rigidizate cu nişte longeroane (**5** şi **8**), rame care sunt dispuse, una faţă de cealaltă, în X, rama (**B**) având sudat, la capătul superior, un ax (**6**) care este articulat de tăblia mesei (**A**), în două coliere (**11**) montate sub tăblie, prin intermediul unor plăcuţe distanţiere (**12**), rama (**C**) având sudat, la capătul superior, un ax (**9**) care este dispus în nişte cârlige (**14**) din oţel lat, montate sub tăblia (**A**), pe nişte plăcuţe distanţiere (**13**), astfel încât, în momentul plierii mesei, axul (**9**) este eliberat din cârligele (**14**), iar cele două rame (**B** şi **C**) se rabat în jurul articulaţiilor formate de axul (**6**) şi bolţurile (**10**), până aproximativ în planul tăbliei (**A**).

Revendicări: 1
Figuri: 7

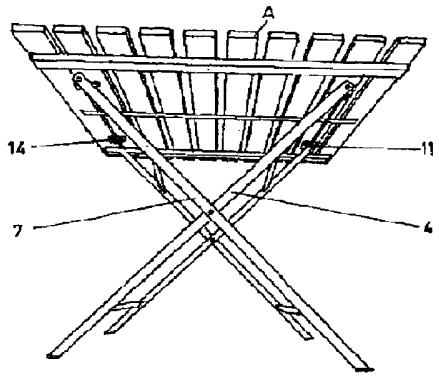

Fig. 7

Examinator: **ing. VLĂDESCU CATRINEL**

Orice persoană interesată are dreptul să formuleze în scris şi motivat, la OSIM, o cerere de revocare a hotărârii de acordare a brevetului de invenţie, în termen de 6 luni de la publicarea menţiunii acesteia

RO 120237 B1

Invenţia se referă la o masă pliantă, în construcţie lemn metal, utilizată ca mobilier de grădină sau în locuri de odihnă şi agrement, în condiţiile în care este necesară plierea şi deplierea rapidă a acesteia, pentru economie de spaţiu la depozitare şi transport.

Sunt cunoscute mese pliante, în construcţie lemn-metal, cu picioare metalice rabatabile două câte două, fixate în poziţie verticală faţă de tăblia mesei orizontală, cu contrafişe oblice, zăvorâte sub tăblia mesei cu nişte dispozitive de închidere şi autoblocare cu clichet şi arc.

Mai este cunoscută, din brevetul **RO 113427**, o masă modul pliabilă, care este alcătuită dintr-o infrastructură compusă din două picioare stânga-dreapta şi un picior central în formă de X, şi din nişte bare pe care se sprijină tăblia mesei realizată din şipci de capăt şi şipci mediane, care sunt fixate cu benzi textile, astfel încât permit plierea sau deplierea tăbliei mesei, prin rulare, respectiv derularea acestor şipci.

Aceste mese prezintă dezavantajul că au o construcţie complicată şi un preţ de cost ridicat în raport cu funcţiile realizate în condiţiile de utilizare enumerate mai sus.

Problema tehnică pe care o rezolvă invenţia constă în fixarea picioarelor mesei şi rigidizarea lor în poziţie depliată, în vederea stabilizării mesei cu un sistem de fixare simplu, utilizând un număr minim de piese.

Masa pliantă, conform invenţiei, rezolvă această problemă tehnică şi înlătură dezavantajele de mai sus prin aceea că este alcătuită dintr-o tăblie care se sprijină pe un schelet metalic constituit din două rame dispuse una faţă de cealaltă în X şi articulate între ele cu nişte bolţuri, unde o ramă este constituită din două picioare, două lonjeroane şi la partea superioară are sudat un ax articulat de tăblia mesei cu două coliere montate sub tăblie prin intermediul unor plăcuţe distanţiere, iar a doua ramă este constituită din două picioare, două lonjeroane, la partea superioară având sudat un ax localizat în nişte cârlige din oţel lat, montate sub tăblie pe nişte plăcuţe distanţiere, astfel încât permite rabaterea celor două rame în jurul articulaţiilor formate de axul primei rame, atunci când cel de-al doilea ax este eliberat din cârligele în care este localizat.

Prin aplicarea invenţiei se obţin următoarele avantaje:

- construcţie simplă şi realizabilă cu costuri reduse;
- are o bună stabilitate în stare funcţională, depliată;
- are o greutate redusă;
- asigură plierea într-un spaţiu minim în vederea transportului şi depozitării.

Se dă în continuare un exemplu de realizare a invenţiei în legătură şi cu fig. 1...7, care reprezintă:

- fig. 1, vedere frontală a mesei pliante;
- fig. 2, vedere laterală a mesei pliante din direcţia **I**;
- fig. 3, secţiune prin masă, după un plan **II - II**;
- fig. 4, vedere a sistemului de agăţare şi fixare a celorlalte două picioare de tăblia mesei, detaliul **III**;
- fig. 5, vedere a articulaţiei duble a două dintre picioare cu tăblia mesei, detaliul **IV**;
- fig. 6, vedere laterală a mesei în stare pliată;
- fig. 7, vedere în perspectivă a mesei, văzută sub tăblie.

Masa pliantă, conform invenţiei, este alcătuită dintr-o tăblie **A**, constituită din nişte rigle de lemn **1**, paralelipipedice, montate pe nişte rigle din lemn **2**, transversale, şi o întăritură **3**, din oţel lat, prevăzută pe mijlocul tăbliei **A** şi sub aceasta.

Tăblia **A** se sprijină pe un schelet metalic constituit din nişte rame **B** şi **C**, din care rama **B** este alcătuită din două picioare **4**, din oţel lat, rigidizate prin sudură cu două lonje-

roane **5** şi, la partea superioară, cu un ax **6**. Similar, rama **C** este alcătuită din două picioare **7**, rigidizate prin sudură cu două lonjeroane **8**, şi, la partea superioară, cu un ax **9**.

Cele două rame **B** şi **C** sunt articulate între ele prin nişte bolţuri **10**, iar perechile de picioare **4** şi **7** sunt dispuse una faţă de cealaltă în X sau, în momentul plierii celor două rame în planul tăbliei, aşa cum se observă din fig. 6, în poziţie aproximativ paralelă.

Rama **B** este articulată la tăblia **A** a mesei prin axul **6**, care este dispus în două coliere **11**, fixate sub tăblia **A** prin intermediul unor plăcuţe **12**, din lemn, cu rol de distanţier, astfel încât axul **6** este montat cu joc, putându-se roti uşor în colierele **11**, o dată cu rama **B**.

Pe latura opusă a tăbliei **A** sunt montate pe nişte plăcuţe distanţiere **13**, nişte cârlige **14**, confecţionate din oţel lat, cârlige în care este localizat axul **9** al ramei **C**, astfel încât, în această poziţie, perechile de picioare **4** şi **7** sunt dispuse în X, iar prin greutatea proprie atât a scheletului metalic, cât şi a tăbliei **A** a mesei, axul **9** este zăvorât în cârligele **14** pe tot timpul utilizării mesei, zăvorârea fiind asigurată şi prin strângerea uşoară produsă de elasticitatea cârligelor **14** asupra axului **9**.

În cazul când se doreşte plierea mesei, axul **9** se scoate din cârligele **14**, iar perechile de picioare **4** şi **7** se rabat către tăblia masei până aproximativ în planul acesteia, aşa cum se observă în fig. 6.

Revendicare

Masă pliantă, alcătuită dintr-o tăblie (**A**) constituită din nişte rigle din lemn (**1**) montate pe nişte rigle din lemn transversale (**2**) care se sprijină pe un schelet metalic constituit din două rame (**B**, **C**) dispuse una faţă de cealaltă în X şi articulate între ele cu nişte bolţuri (**10**), rama (**B**) fiind alcătuită din nişte picioare (**4**) realizate din oţel lat şi rigidizate la capătul superior şi capătul inferior cu câte un longeron (**5**) şi rama (**C**) alcătuită din nişte picioare (**7**) realizate din oţel lat şi rigidizate la capătul superior şi capătul inferior cu câte un longeron (**8**) rame articulate între ele cu nişte bolţuri (**10**), **caracterizată prin aceea că** rama (**B**) are sudat la capătul superior un ax (**6**) care este articulat de tăblia mesei (**A**) în două coliere (**11**) montate sub tăblie prin intermediul unor plăcuţe distanţiere (**12**), iar rama (**C**) are sudat la capătul superior un ax (**9**) care este dispus în nişte cârlige (**14**) din oţel lat, montate sub tăblia (**A**) pe nişte plăcuţe distanţiere (**13**) astfel încât, în momentul plierii mesei, axul (**9**) este eliberat din cârligele (**14**), iar cele două rame (**B**, **C**) se rabat în jurul articulaţiilor formate de axul (**6**) şi bolţurile (**10**), până aproximativ în planul tăbliei (**A**).

(51) Int.Cl.[7] A 47 B 3/02

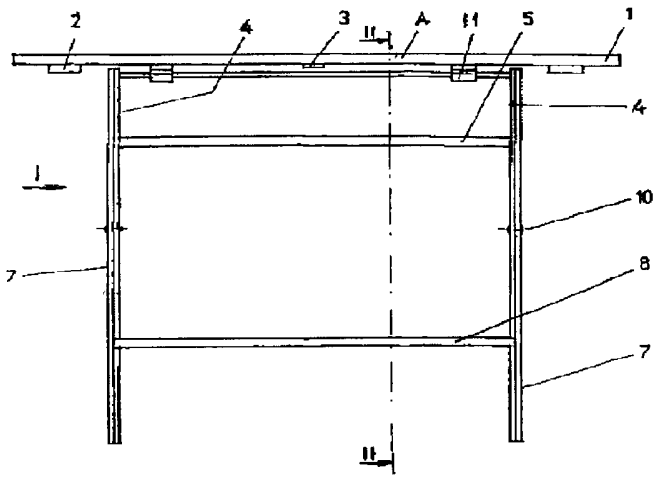

Fig. 1

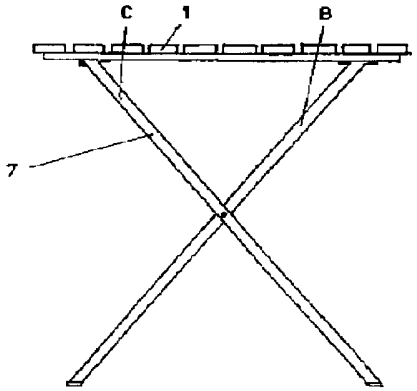

Fig. 2

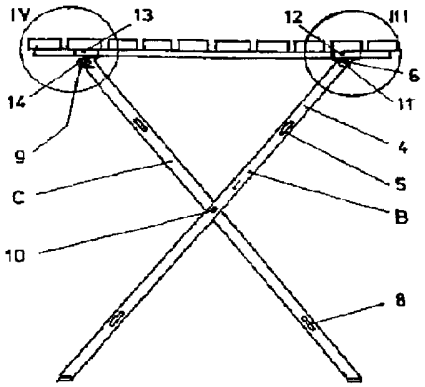

Fig. 3

(51) Int.Cl.[7] A 47 B 3/02

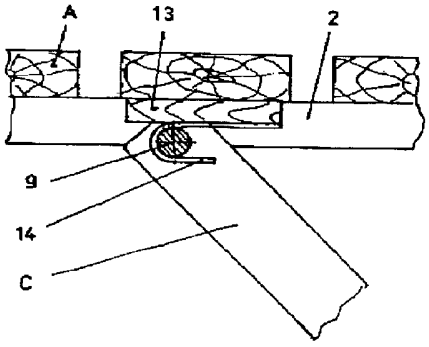

Fig. 4

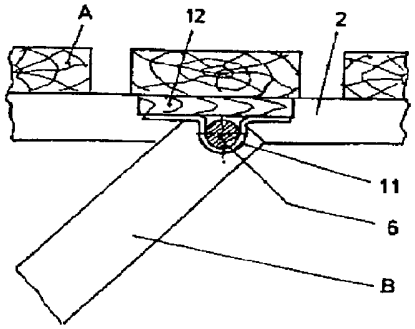

Fig. 5

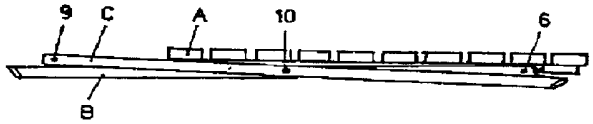

Fig. 6

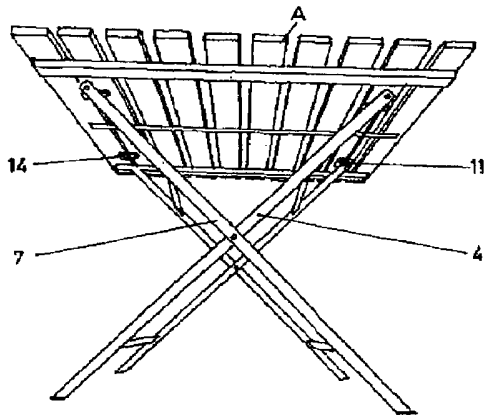

Fig. 7

Editare şi tehnoredactare computerizată - OSIM
Tipărit la: Oficiul de Stat pentru Invenţii şi Mărci