[19] 中华人民共和国国家知识产权局

[51] Int. Cl[7]
B24B 55/06

[12] 实用新型专利说明书

[21] ZL 专利号 200320102132.2

[45] 授权公告日 2004 年 12 月 8 日

[11] 授权公告号 CN 2661372Y

[22] 申请日 2003.10.27
[21] 申请号 200320102132.2
[73] 专利权人 张祯育
地址 台湾省台中市
[72] 设计人 张祯育

[74] 专利代理机构 北京三友知识产权代理有限公司
代理人 曹广生

权利要求书 1 页 说明书 5 页 附图 2 页

[54] 实用新型名称 研磨加工机的吸尘过滤改良结构

[57] 摘要

本实用新型涉及一种研磨加工机的吸尘过滤改良结构，该研磨机主要是设有一研磨室，在研磨室下方设有一尘降室，两者后方设置一扰流室，研磨室与扰流室上端装置有一抽风机，该尘降室下方与扰流室连通处设有一水台座，水台座在尘降室与扰流室之间的隔水墙下设有一涡卷台，水台座下方设置一水槽及过滤槽。 从而，可使空气不会因滤材层过滤效果不佳仍含有微尘。

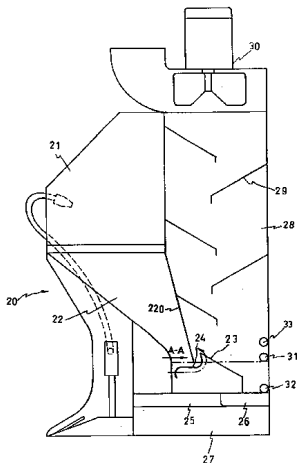

ISSN1008-4274

