(19)中华人民共和国国家知识产权局

(12)实用新型专利

(10)授权公告号 CN 206626289 U
(45)授权公告日 2017.11.10

(21)申请号 201720379207.3

(22)申请日 2017.04.12

(73)专利权人 杜官阳
地址 224000 江苏省盐城市城南新区新河新村2区27幢303室

(72)发明人 杜官阳

(74)专利代理机构 杭州知瑞知识产权代理有限公司 33271
代理人 巫丽青

(51)Int.Cl.
F16L 11/00(2006.01)
F16L 33/22(2006.01)

权利要求书1页 说明书2页 附图2页

(54)实用新型名称

可直接安装的卫浴软管

(57)摘要

本实用新型提供一种可直接安装的卫浴软管，包括软管接头、若干节软管本体以及连接软管接头与其中一个软管本体的连接部，软管接头的一端设置有第一螺纹连接段，软管接头的另一端开设有第一螺纹孔，每个软管本体的一端设置有第二螺纹连接段，第二螺纹连接段内开设有第二螺纹孔，每个软管本体的另一端设置有锁紧螺母，第二螺纹连接段与锁紧螺母相配合，连接部的一端设置有第三螺纹连接段，连接部的另一端设置有第四螺纹连接段，第三螺纹连接段与第一螺纹孔相配合，第四螺纹连接段与第二螺纹孔相配合，将其安装在供水管道上时无需使用角阀，而且采用拼接式结构可以根据需求控制长度。

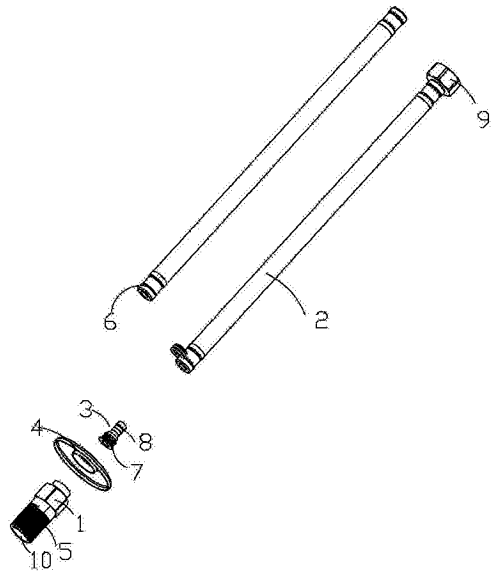

CN 206626289 U

1.一种可直接安装的卫浴软管，其特征在于：包括软管接头、若干节软管本体以及连接所述软管接头与其中一个所述软管本体的连接部，所述软管接头的一端设置有第一螺纹连接段，所述软管接头的另一端开设有第一螺纹孔，每个所述软管本体的一端设置有第二螺纹连接段，所述第二螺纹连接段内开设有第二螺纹孔，每个所述软管本体的另一端设置有锁紧螺母，所述第二螺纹连接段与所述锁紧螺母相配合，所述连接部的一端设置有第三螺纹连接段，所述连接部的另一端设置有第四螺纹连接段，所述第三螺纹连接段与所述第一螺纹孔相配合，所述第四螺纹连接段与所述第二螺纹孔相配合。

2.如权利要求1所述的可直接安装的卫浴软管，其特征在于：还包括装饰盖，所述装饰盖套设于所述软管本体上。

3.如权利要求2所述的可直接安装的卫浴软管，其特征在于：所述装饰盖呈圆环形，所述装饰盖的横截面积大于所述软管接头的横截面积。

4.如权利要求1所述的可直接安装的卫浴软管，其特征在于：所述第三螺纹连接段的横截面积大于所述第四螺纹连接段的横截面积。

5.如权利要求1所述的可直接安装的卫浴软管，其特征在于：所述软管接头内开设有内六角孔，所述内六角孔与所述第一螺纹孔相连通。

可直接安装的卫浴软管

技术领域

[0001] 本实用新型涉及一种可直接安装的卫浴软管。

背景技术

[0002] 现有技术中在供水管道上安装供水软管时，需要旋转管身才能安装，因此通常需要采用角阀与软管相配合的螺母空转才能安装，而且现有技术中的软管通常为一体式，在安装时需要先测量长度而后进行裁切后才能安装，若需要拼接时需要采用辅助接头进行连接，安装较不方便，此外在安装供水软管时，若安装工发生暴力安装造成软管断裂后，将其取出较不方便。

实用新型内容

[0003] 本实用新型的目的在于克服现有技术中存在的缺陷，提供一种可直接安装的卫浴软管，将其安装在供水管道上时无需使用角阀，而且采用拼接式结构可以根据需求控制长度。

[0004] 为实现上述目的，本实用新型的技术方案是提供了一种可直接安装的卫浴软管，包括软管接头、若干节软管本体以及连接所述软管接头与其中一个所述软管本体的连接部，所述软管接头的一端设置有第一螺纹连接段，所述软管接头的另一端开设有第一螺纹孔，每个所述软管本体的一端设置有第二螺纹连接段，所述第二螺纹连接段内开设有第二螺纹孔，每个所述软管本体的另一端设置有锁紧螺母，所述第二螺纹连接段与所述锁紧螺母相配合，所述连接部的一端设置有第三螺纹连接段，所述连接部的另一端设置有第四螺纹连接段，所述第三螺纹连接段与所述第一螺纹孔相配合，所述第四螺纹连接段与所述第二螺纹孔相配合。

[0005] 进一步改进的是：还包括装饰盖，所述装饰盖套设于所述软管本体上。

[0006] 进一步改进的是：所述装饰盖呈圆环形，所述装饰盖的横截面积大于所述软管接头的横截面积。

[0007] 进一步改进的是：所述第三螺纹连接段的横截面积大于所述第四螺纹连接段的横截面积。

[0008] 进一步改进的是：所述软管接头内开设有内六角孔，所述内六角孔与所述第一螺纹孔相连通。

[0009] 本实用新型的优点和有益效果在于：在软管本体的一端采用可以空转而且防缠绕的连接部，可以直接安装，不需要使用管接头和三角阀采用拼接式结构，在安装时无需采用任何连接接头即可实现安装，而且可以直接通过软管接头将其直接安装在供水管上免去使用角阀，另外通过设置内六角孔，当发生暴力安装致断时，可以通过内六角螺丝刀将其拆卸。

附图说明

[0010] 图1为本实用新型示意图；

[0011] 图2为本实用新型分解图。

[0012] 其中：1、软管接头；2、软管本体；3、连接部；4、装饰盖；5、第一螺纹连接段；6、第二螺纹连接段；7、第三螺纹连接段；8、第四螺纹连接段；9、锁紧螺母；10、内六角孔。

具体实施方式

[0013] 下面结合附图和实施例，对本实用新型的具体实施方式作进一步描述。以下实施例仅用于更加清楚地说明本实用新型的技术方案，而不能以此来限制本实用新型的保护范围。

[0014] 如图1、图2所示，一种可直接安装的卫浴软管，包括软管接头1、若干节软管本体2以及连接所述软管接头1与其中一个所述软管本体2的连接部3，所述软管接头1的一端设置有第一螺纹连接段5，所述软管接头1的另一端开设有第一螺纹孔，每个所述软管本体2的一端设置有第二螺纹连接段6，所述第二螺纹连接段6内开设有第二螺纹孔，每个所述软管本体2的另一端设置有锁紧螺母9，所述第二螺纹连接段6与所述锁紧螺母9相配合，所述连接部3的一端设置有第三螺纹连接段7，所述连接部3的另一端设置有第四螺纹连接段8，所述第三螺纹连接段7与所述第一螺纹孔相配合，所述第四螺纹连接段8与所述第二螺纹孔相配合。

[0015] 安装时，首先利用软管接头1代替角阀，通过第一螺纹连接段5直接将其安装在供水管上，而后将软管本体2通过连接部3固定在软管接头1上，长度不够时，可以通过依次连接多个软管本体2进行延长，而且无需采用任何辅助接头进行连接，不仅安装方便，而且使用方便。

[0016] 为了提高安装后的美观，还包括装饰盖4，所述装饰盖4套设于所述软管本体1上，所述装饰盖4呈圆环形，所述装饰盖4的横截面积大于所述软管接头1的横截面积，通过装饰盖4将软管本体2遮挡，不仅有防护作用而且大大提高了美观效果。

[0017] 本实施例中进一步改进的是：所述第三螺纹连接段7的横截面积大于所述第四螺纹连接段8的横截面积。

[0018] 为了方便拆卸，所述软管接头1内开设有内六角孔10，所述内六角孔10与所述第一螺纹孔相连通，当安装工发生暴力安装致使软管发生断裂后，可以利用内六角螺丝刀将其拆卸，拆卸方便。

[0019] 以上显示和描述了本实用新型的基本原理和主要特征及其优点，本行业的技术人员应该了解，本实用新型不受上述实施例的限制，上述实施例和说明中描述的只是说明本实用新型的原理，在不脱离本实用新型精神和范围的前提下，本实用新型还会有各种变化和改进，这些变化和改进都落入要求保护的本实用新型范围内，本实用新型要求保护范围由所附的权利要求书及其等效物界定。

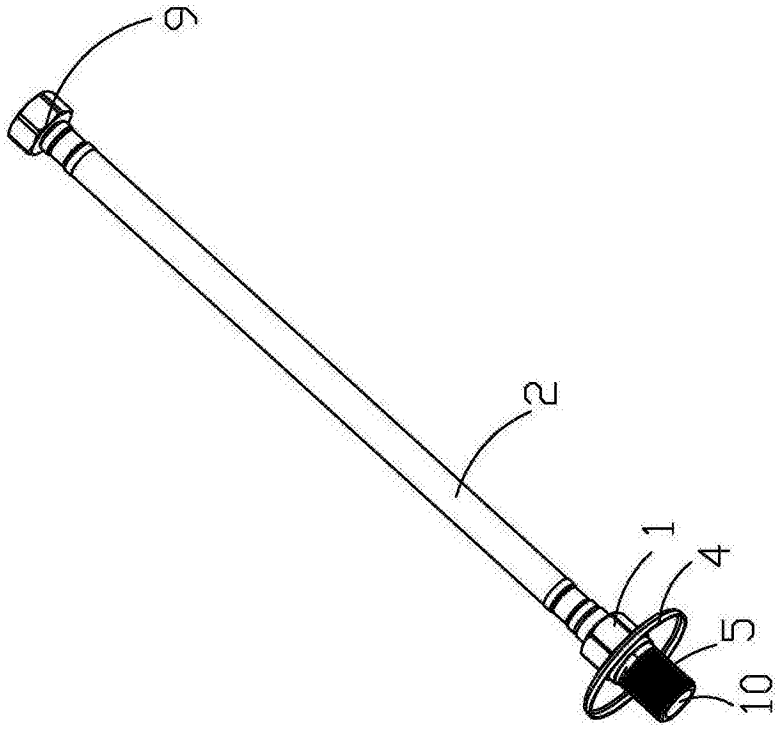

图1

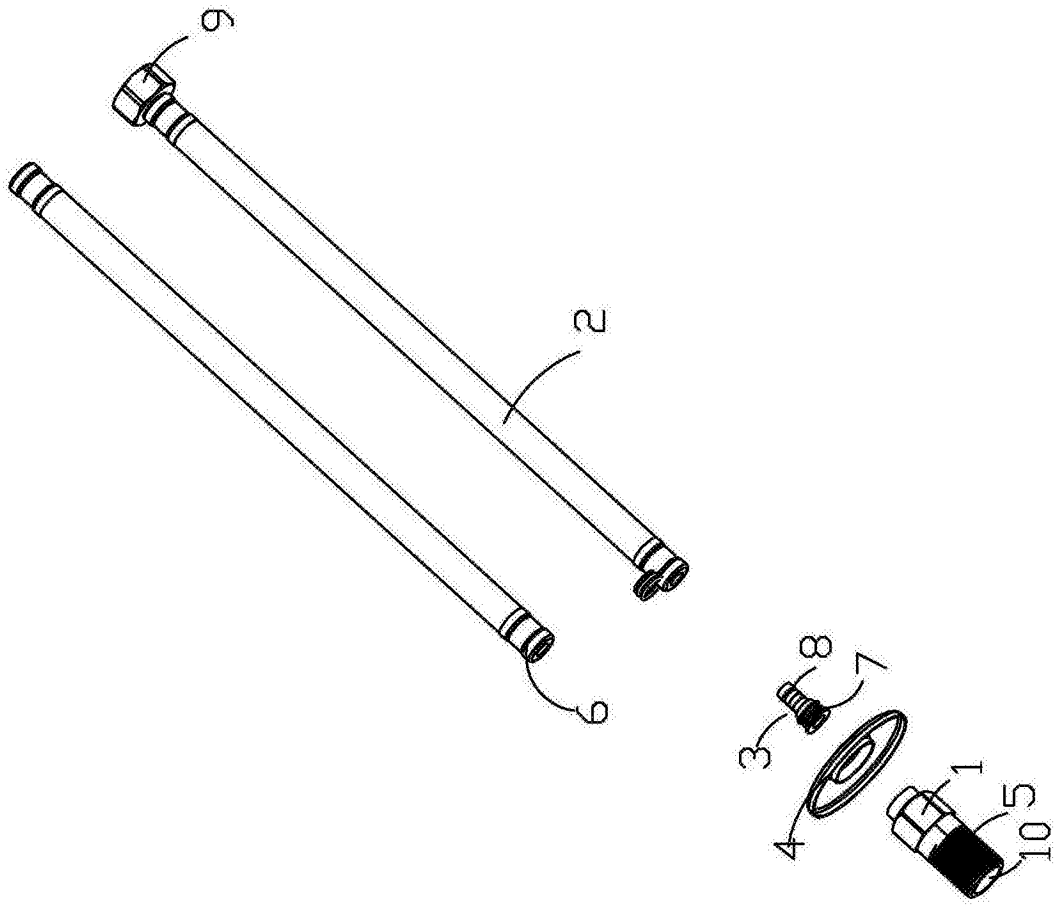

图2