(19)中华人民共和国国家知识产权局

(12)实用新型专利

(10)授权公告号 CN 201578566 U
(45)授权公告日 2010.09.15

(21)申请号 201020114182.2

(22)申请日 2010.01.23

(73)专利权人 李秀辉
地址 272051 山东省济宁市任城区济岱路济宁市精神病防治院

(72)发明人 李秀辉

(51)Int.Cl.
A61J 1/05(2006.01)
A61J 1/14(2006.01)

权利要求书 1 页 说明书 1 页 附图 1 页

(54)实用新型名称

注射药剂瓶

(57)摘要

注射药剂瓶，属于医疗用具技术领域。本实用新型的技术方案是：包括瓶体、瓶颈和瓶头，其特征是在瓶颈外侧设有指套，瓶体上设有橡胶垫。本实用新型结构简单，使用方便，护理人员在配药时能够避免损伤手指，减轻了护理人员的工作难度。

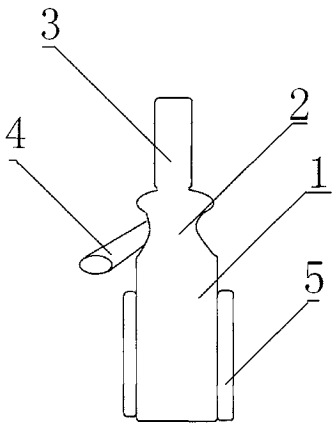

CN 201578566 U

1. 注射药剂瓶，包括瓶体 (1)、瓶颈 (2) 和瓶头 (3)，其特征是：在瓶颈 (2) 外侧设有指套 (4)，瓶体 (1) 上设有橡胶垫 (5)。

注射药剂瓶

[0001] 技术领域：本实用新型属于医疗用具技术领域，具体地讲是一种注射药剂瓶。

[0002] 背景技术：目前，临床上所使用的注射药剂瓶主要由瓶体、瓶颈和瓶头构成，护理人员在配药时需要先用砂轮划割瓶颈，然后再扳掉瓶头，由于断裂处边缘不整齐，在操作过程中很容易损伤护理人员手指，给护理人员增加了极大的工作难度。

[0003] 发明内容：本实用新型的目的是提供一种护理人员在配药时能够避免损伤手指的注射药剂瓶。

[0004] 本实用新型的技术方案是：包括瓶体、瓶颈和瓶头，其特征是在瓶颈外侧设有指套，瓶体上设有橡胶垫。

[0005] 本实用新型的有益效果是：本实用新型结构简单，使用方便，护理人员在配药时能够避免损伤手指，减轻了护理人员的工作难度。

[0006] 附图说明：附图 1 为本实用新型的结构示意图。

[0007] 图中 1、瓶体，2、瓶颈，3、瓶头，4、指套，5、橡胶垫。

[0008] 具体实施方式：包括瓶体 1、瓶颈 2 和瓶头 3，其特征是在瓶颈 2 外侧设有指套 4，瓶体 1 上设有橡胶垫 5。护理人员在配药时将食指插入指套 4 内，拇指和其它手指捏持橡胶垫 5 即可。

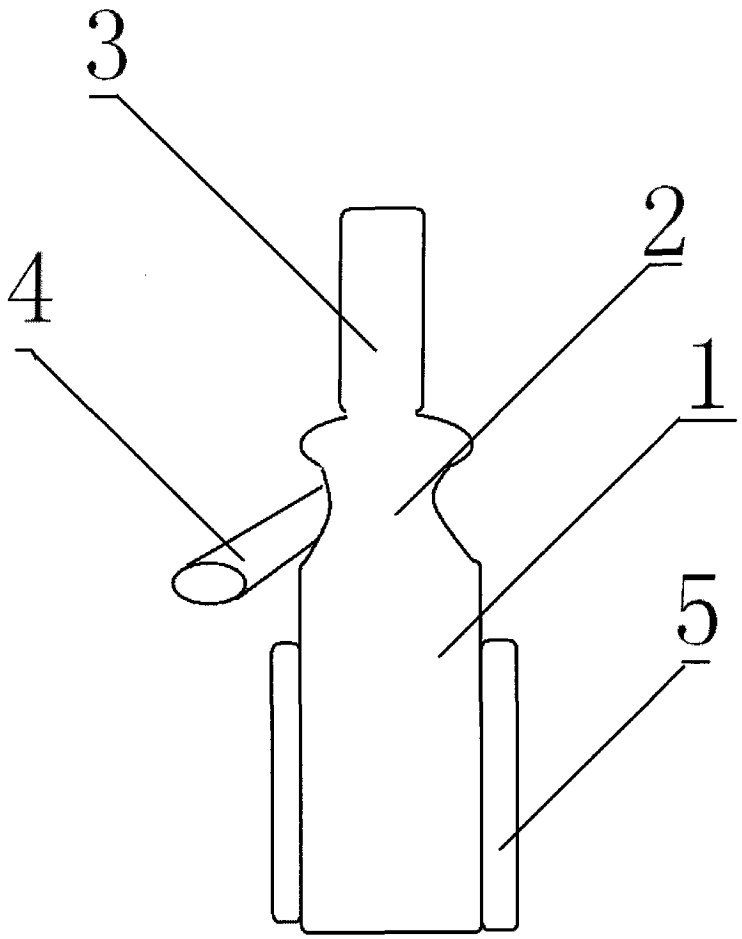

图 1