(19)中华人民共和国国家知识产权局

(12)实用新型专利

(10)授权公告号 CN 209213526 U
(45)授权公告日 2019.08.06

(21)申请号 201822065916.1

(22)申请日 2018.12.10

(73)专利权人 彭树华
地址 529000 广东省江门市江海区外海江海碧桂园海心洲二区一街169号
专利权人 肖华

(72)发明人 彭树华 肖华

(74)专利代理机构 昆明合众智信知识产权事务所 53113
代理人 张玺

(51)Int.Cl.
F21S 2/00(2016.01)
F21V 3/00(2015.01)
F21V 21/02(2006.01)
F21V 17/16(2006.01)

权利要求书1页 说明书2页 附图1页

(54)实用新型名称

一种360度防转,防漏光球泡

(57)摘要

本实用新型公开了一种360度防转、防漏光球泡,包括灯罩、球泡灯座,所述灯罩内壁设有齿槽,所述灯罩的上端设有凸环,所述凸环的外壁设有螺齿,所述螺齿与齿槽相适配。该360度防转、防漏光球泡,结构合理,实用性强,通过灯罩的螺齿与球泡灯座的齿槽相互咬合,可达到防旋转防漏光的作用。

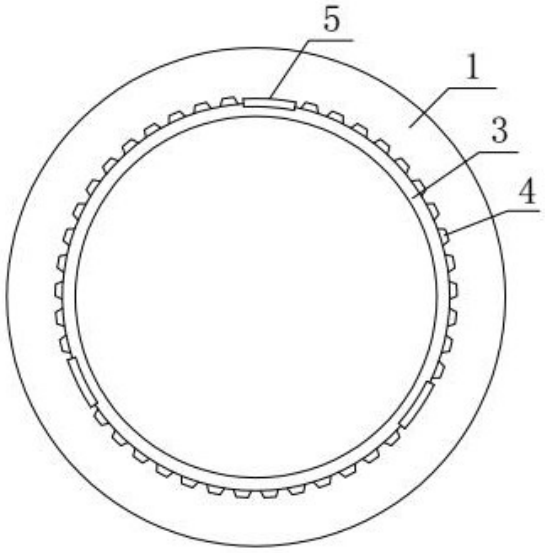

CN 209213526 U

1.一种360度防转、防漏光球泡，包括灯罩(1)、球泡灯座(2)，其特征在于：所述灯罩(1)内壁设有齿槽(6)，所述灯罩(1)的上端设有凸环(3)，所述凸环(3)的外壁设有螺齿(4)，所述螺齿(4)与齿槽(6)相适配。

2.根据权利要求1所述的一种360度防转、防漏光球泡，其特征在于：所述球泡灯座(2)的边缘内侧设有卡位(7)，所述凸环(3)的边缘外侧设有卡块(5)，卡块(5)卡接在卡位(7)内。

一种360度防转,防漏光球泡

技术领域

[0001] 本实用新型属于球泡灯技术领域,具体涉及一种360度防转、防漏光球泡。

背景技术

[0002] 现有的部分灯具内部会安装球泡灯,球泡灯具有拆装方便的优势,但是部分灯罩结构较为简单,灯罩与灯壳直接卡接,容易导致侧面漏光,影响使用效果,而且灯罩易转动,更加容易漏光。

实用新型内容

[0003] 本实用新型的目的在于提供一种360度防转、防漏光球泡,以解决上述背景技术中提出的问题。

[0004] 为实现上述目的,本实用新型提供如下技术方案:一种360度防转、防漏光球泡,包括灯罩、球泡灯座,所述灯罩内壁设有齿槽,所述灯罩的上端设有凸环,所述凸环的外壁设有螺齿,所述螺齿与齿槽相适配。

[0005] 优选的,所述球泡灯座的边缘内侧设有卡位,所述凸环的边缘外侧设有卡块,卡块卡接在卡位内。

[0006] 本实用新型的技术效果和优点:该360度防转、防漏光球泡,结构合理,实用性强,通过灯罩的螺齿与球泡灯座的齿槽相互咬合,可达到防旋转防漏光的作用。

附图说明

[0007] 图1为本实用新型的灯罩结构示意图;

[0008] 图2为本实用新型的球泡灯座结构示意图。

[0009] 图中:1灯罩、2球泡灯座、3凸环、4螺齿、5卡块、6齿槽、7卡位。

具体实施方式

[0010] 下面将结合本实用新型实施例中的附图,对本实用新型实施例中的技术方案进行清楚、完整地描述,显然,所描述的实施例仅仅是本实用新型一部分实施例,而不是全部的实施例。基于本实用新型中的实施例,本领域普通技术人员在没有做出创造性劳动前提下所获得的所有其他实施例,都属于本实用新型保护的范围。

[0011] 本实用新型提供了如图1-2所示的一种360度防转、防漏光球泡,包括灯罩1、球泡灯座2,所述灯罩1内壁设有齿槽6,所述灯罩1的上端设有凸环3,所述凸环3的外壁设有螺齿4,所述螺齿4与齿槽6相适配。

[0012] 具体的,所述球泡灯座2的边缘内侧设有卡位7,所述凸环3的边缘外侧设有卡块5,卡块5卡接在卡位7内。

[0013] 通过灯罩1的螺齿4与球泡灯座2的齿槽6相互咬合,可达到防旋转防漏光的作用,卡块5卡在卡位7上,便可固定灯罩1,非常方便。

[0014] 最后应说明的是:以上所述仅为本实用新型的优选实施例而已,并不用于限制本实用新型,尽管参照前述实施例对本实用新型进行了详细的说明,对于本领域的技术人员来说,其依然可以对前述各实施例所记载的技术方案进行修改,或者对其中部分技术特征进行等同替换,凡在本实用新型的精神和原则之内,所作的任何修改、等同替换、改进等,均应包含在本实用新型的保护范围之内。

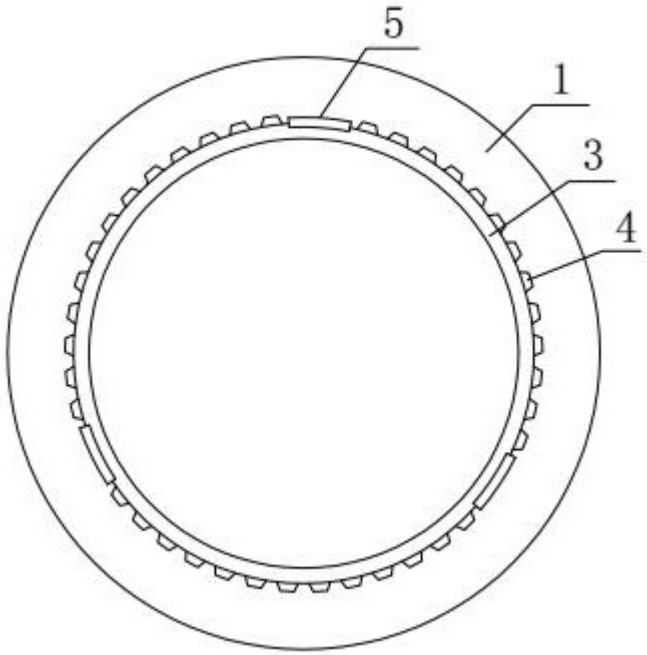

图1

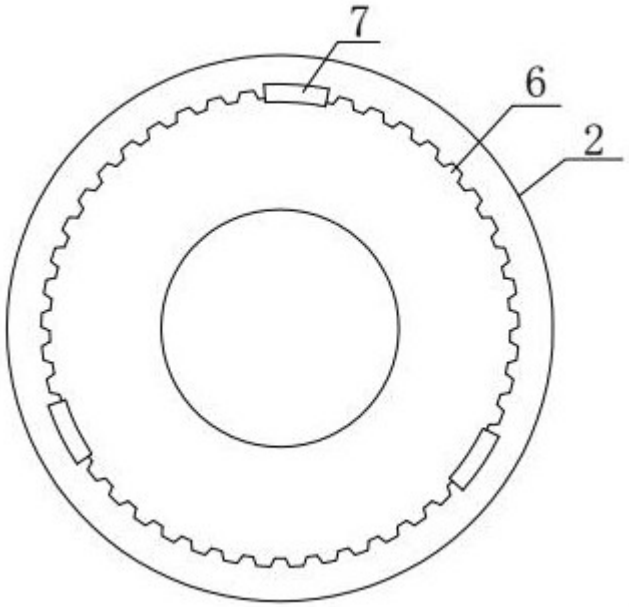

图2