(19)中华人民共和国国家知识产权局

(12)实用新型专利

(10)授权公告号 CN 213552077 U
(45)授权公告日 2021.06.29

(21)申请号 202021428034.8

(22)申请日 2020.07.20

(73)专利权人 中国医科大学附属第一医院
地址 110001 辽宁省沈阳市和平区南京北街155号

(72)发明人 温志锋 齐殿君 郝泽军 吴鹏飞 张晓丽

(74)专利代理机构 沈阳亚泰专利商标代理有限公司 21107
代理人 王春玲

(51)Int.Cl.
A61B 17/12(2006.01)

权利要求书1页 说明书3页 附图3页

(54)实用新型名称

一种股动脉压迫器

(57)摘要

本实用新型涉及医疗用股动脉压迫器技术领域，具体是一种股动脉压迫器，所述压迫器主体的两端对称固定有两个固定绑带，其中一个所述固定绑带的一端位于内侧位置处粘贴有魔术贴母贴，且另一个固定绑带的一端位于外侧位置处粘贴有魔术贴子贴，所述压迫器主体的一侧开设有板槽。本实用新型设计新颖，结构巧妙，能够起到良好的股动脉压迫止血效果，通过按压气囊对股动脉穿刺点进行按压，能够对穿刺点周围的皮肤提供均匀的压力，防止因压力不均匀导致穿刺点出血，增加患者的疼痛，伸缩调节机构可以限制患者肢体大幅度移动，有助于穿刺点愈合，使用更宽的固定绑带，防止压迫器佩戴的时候发生歪斜，提高患者佩戴的舒适度。

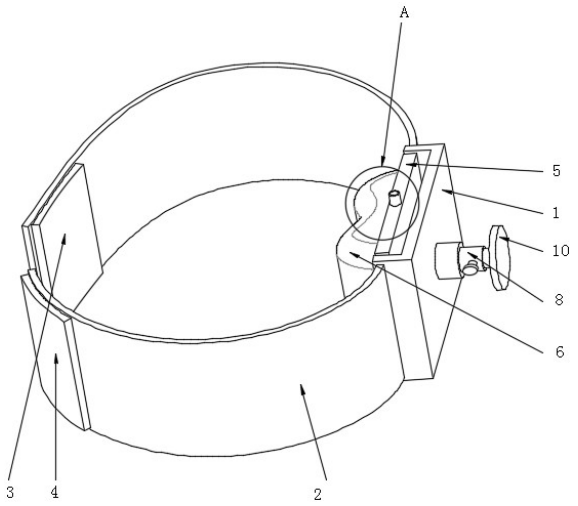

CN 213552077 U

1.一种股动脉压迫器，包括压迫器主体(1)，其特征在于，所述压迫器主体(1)的两端对称固定有两个固定绑带(2)，其中一个所述固定绑带(2)的一端位于内侧位置处粘贴有魔术贴母贴(3)，且另一个固定绑带(2)的一端位于外侧位置处粘贴有魔术贴子贴(4)，所述压迫器主体(1)的一侧开设有板槽，所述板槽的内侧滑动连接有气囊安装板(5)，所述气囊安装板(5)的一侧安装有按压气囊(6)，且气囊安装板(5)的一端插设有充排气口(7)，所述充排气口(7)和按压气囊(6)之间相连通，所述气囊安装板(5)的另一侧位于中心位置处固定有调节螺杆(8)，所述调节螺杆(8)与压迫器主体(1)的内部中心处通过螺纹转动连接，所述调节螺杆(8)的内部位于一端位置处设置有伸缩调节机构。

2.根据权利要求1所述的一种股动脉压迫器，其特征在于，所述伸缩调节机构包括滑动插设于调节螺杆(8)内部的伸缩杆(9)和开设于调节螺杆(8)一侧的连杆腔，所述伸缩杆(9)的上端固定有限位板(10)，所述连杆腔的内侧滑动连接有连杆(11)，所述连杆(11)的一端固定有拉动把手(14)，且连杆(11)的外侧位于连杆腔内侧一段位置处固定有连杆凸环(12)，所述连杆凸环(12)的一端连接有弹簧(13)，所述弹簧(13)的一端与连杆腔内部一端相连接。

3.根据权利要求2所述的一种股动脉压迫器，其特征在于，所述连杆(11)位于伸缩杆(9)的一端位置处固定有半球形头，且连杆(11)采用不锈钢材质的构件。

4.根据权利要求2所述的一种股动脉压迫器，其特征在于，所述伸缩杆(9)的下段对应连杆(11)一侧的位置处等间距开设有四个相同的定位孔，四个所述定位孔的间距为1厘米。

5.根据权利要求1所述的一种股动脉压迫器，其特征在于，所述按压气囊(6)的表面粘贴有透气垫，所述透气垫采用海绵材质的构件，且透气垫的一侧位于中心位置处粘贴有医用酒精棉。

6.根据权利要求2所述的一种股动脉压迫器，其特征在于，所述限位板(10)的上表面粘贴有橡胶层，且限位板(10)的直径为10厘米。

一种股动脉压迫器

技术领域

[0001] 本实用新型涉及医疗用股动脉压迫器技术领域，具体是一种股动脉压迫器。

背景技术

[0002] 医疗用股动脉压迫器，是针对心脑血管、心脏和外周血管诊疗后，对穿刺点进行压迫止血的一种装置，辅助穿刺点快速止血愈合。

[0003] 但是，现有医疗用股动脉压迫器按压压力不均匀，容易导致穿刺点出血，从而影响了穿刺点的止血愈合，而且还会增加患者的疼痛，同时现有医疗用股动脉压迫器的固定带宽度较窄，佩戴时容易使压迫器歪斜，从而导致压迫压力产生变化，影响穿刺点愈合，且降低了患者佩戴的舒适度。因此，本领域技术人员提供了一种股动脉压迫器，以解决上述背景技术中提出的问题。

实用新型内容

[0004] 本实用新型的目的在于提供一种股动脉压迫器，以解决上述背景技术中提出的问题。

[0005] 为实现上述目的，本实用新型提供如下技术方案：

[0006] 一种股动脉压迫器，包括压迫器主体，所述压迫器主体的两端对称固定有两个固定绑带，其中一个所述固定绑带的一端位于内侧位置处粘贴有魔术贴母贴，且另一个固定绑带的一端位于外侧位置处粘贴有魔术贴子贴，所述压迫器主体的一侧开设有板槽，所述板槽的内侧滑动连接有气囊安装板，所述气囊安装板的一侧安装有按压气囊，且气囊安装板的一端插设有充排气口，所述充排气口和按压气囊之间相连通，所述气囊安装板的另一侧位于中心位置处固定有调节螺杆，所述调节螺杆与压迫器主体的内部中心处通过螺纹转动连接，所述调节螺杆的内部位于一端位置处设置有伸缩调节机构。

[0007] 作为本实用新型再进一步的方案：所述伸缩调节机构包括滑动插设于调节螺杆内部的伸缩杆和开设于调节螺杆一侧的连杆腔，所述伸缩杆的上端固定有限位板，所述连杆腔的内侧滑动连接有连杆，所述连杆的一端固定有拉动把手，且连杆的外侧位于连杆腔内侧一段位置处固定有连杆凸环，所述连杆凸环的一端连接有弹簧，所述弹簧的一端与连杆腔内部一端相连接。

[0008] 作为本实用新型再进一步的方案：所述连杆位于伸缩杆的一端位置处固定有半球形头，且连杆采用不锈钢材质的构件。

[0009] 作为本实用新型再进一步的方案：所述伸缩杆的下段对应连杆一侧的位置处等间距开设有四个相同的定位孔，四个所述定位孔的间距为1厘米。

[0010] 作为本实用新型再进一步的方案：所述按压气囊的表面粘贴有透气垫，所述透气垫采用海绵材质的构件，且透气垫的一侧位于中心位置处粘贴有医用酒精棉。

[0011] 作为本实用新型再进一步的方案：所述限位板的上表面粘贴有橡胶层，且限位板的直径为10厘米，所述橡胶垫的厚度为2毫米。

[0012] 与现有技术相比，本实用新型的有益效果是：本实用新型设计新颖，结构巧妙，能够起到良好的股动脉压迫止血效果，通过按压气囊对股动脉穿刺点进行按压，能够对穿刺点周围的皮肤提供均匀的压力，防止因压力不均匀导致穿刺点出血，增加患者的疼痛，伸缩调节机构可以限制患者肢体大幅度移动，有助于穿刺点愈合，使用更宽的固定绑带，防止压迫器佩戴的时候发生歪斜，提高患者佩戴的舒适度。

附图说明

[0013] 图1为一种股动脉压迫器的结构示意图；

[0014] 图2为一种股动脉压迫器中图1中A处的放大结构示意图；

[0015] 图3为一种股动脉压迫器中伸缩调节机构的结构示意图。

[0016] 图中：1、压迫器主体；2、固定绑带；3、魔术贴母贴；4、魔术贴子贴；5、气囊安装板；6、按压气囊；7、充排气口；8、调节螺杆；9、伸缩杆；10、限位板；11、连杆；12、连杆凸环；13、弹簧；14、拉动把手。

具体实施方式

[0017] 请参阅图1～3，本实用新型实施例中，一种股动脉压迫器，包括压迫器主体1，压迫器主体1的两端对称固定有两个固定绑带2，其中一个固定绑带2的一端位于内侧位置处粘贴有魔术贴母贴3，且另一个固定绑带2的一端位于外侧位置处粘贴有魔术贴子贴4，压迫器主体1的一侧开设有板槽，板槽的内侧滑动连接有气囊安装板5，气囊安装板5的一侧安装有按压气囊6，且气囊安装板5的一端插设有充排气口7，充排气口7和按压气囊6之间相连通，气囊安装板5的另一侧位于中心位置处固定有调节螺杆8，调节螺杆8与压迫器主体1的内部中心处通过螺纹转动连接，调节螺杆8的内部位于一端位置处设置有伸缩调节机构。

[0018] 在图3中：伸缩调节机构包括滑动插设于调节螺杆8内部的伸缩杆9和开设于调节螺杆8一侧的连杆腔，伸缩杆9的上端固定有限位板10，连杆腔的内侧滑动连接有连杆11，连杆11的一端固定有拉动把手14，且连杆11的外侧位于连杆腔内侧一段位置处固定有连杆凸环12，连杆凸环12的一端连接有弹簧13，弹簧13的一端与连杆腔内部一端相连接，向外侧拉动拉动把手14，拉动把手14拉动连杆11和连杆凸环12向外侧移动并压缩弹簧13，使连杆11的一端脱离伸缩杆9一侧的定位孔，然后调节伸缩杆9伸出长度，即可调节限位板10的高度，调节至合适伸出长度后，连杆11会在弹簧13的弹力作用下插进伸缩杆9一侧其中一个定位孔中，固定伸缩杆9的伸出长度。

[0019] 在图3中：连杆11位于伸缩杆9的一端位置处固定有半球形头，且连杆11采用不锈钢材质的构件，半球形头方便插入定位孔内，便于操作调节。

[0020] 在图3中：伸缩杆9的下段对应连杆11一侧的位置处等间距开设有四个相同的定位孔，四个定位孔的间距为1厘米，四个定位孔可以分别固定四种伸缩杆9的伸出长度，提高产品的实用性。

[0021] 在图1中：按压气囊6的表面粘贴有透气垫，透气垫采用海绵材质的构件，且透气垫的一侧位于中心位置处粘贴有医用酒精棉，海绵材质的透气垫可以对穿刺点周围的皮肤起到通风透气的作用，提高患者佩戴的舒适度。

[0022] 在图1中：限位板10的上表面粘贴有橡胶层，且限位板10的直径为10厘米，橡胶垫

的厚度为2毫米，橡胶层可以起到缓冲的作用，防止患者肢体移动带动限位板10碰到坚硬物体震动对穿刺点造成影响。

[0023] 本实用新型的工作原理是：首先需要将按压气囊6收进板槽内部以便于佩戴，逆时针转动限位板10，限位板10带动伸缩杆9逆时针转动，伸缩杆9通过定位孔带动调节螺杆8逆时针转动，调节螺杆8逆时针转动即可通过螺纹带动气囊安装板5和按压气囊6向板槽内侧移动，然后把两个固定绑带2缠绕于患者的大腿外侧，使按压气囊6的中心处位于穿刺点的正上方位置处，调节合适的松紧后将魔术贴母贴3和魔术贴子贴4粘贴在一起，然后将气囊安装板5一端的充排气口7通过气管与外界气泵相连通，对按压气囊6进行充气，通过气压对穿刺点进行压迫，起到止血的作用，充至合适的气压后停止，按压气囊6可以对穿刺点周围的皮肤提供均匀的压力，减小患者疼痛的同时可以防止产生淤血或出血的情况，有助于穿刺点的止血愈合，通过顺时针转动限位板10可以带动气囊安装板5向板槽外侧移动，调节按压气囊6对穿刺点周围皮肤的压力和压迫器佩戴松紧度，向外侧拉动拉动把手14，拉动把手14拉动连杆11和连杆凸环12向外侧移动并压缩弹簧13，使连杆11的一端脱离伸缩杆9一侧的定位孔，然后调节伸缩杆9伸出长度，即可调节限位板10的高度，调节至合适伸出长度后，连杆11会在弹簧13的弹力作用下插进伸缩杆9一侧其中一个定位孔中，固定伸缩杆9的伸出长度，起到对患者肢体进行限位的作用，防止患者睡眠或无意识的时候大幅度移动肢体，从而造成穿刺点出血。

[0024] 以上所述的，仅为本实用新型较佳的具体实施方式，但本实用新型的保护范围并不局限于此，任何熟悉本技术领域的技术人员在本实用新型揭露的技术范围内，根据本实用新型的技术方案及其实用新型构思加以等同替换或改变，都应涵盖在本实用新型的保护范围之内。

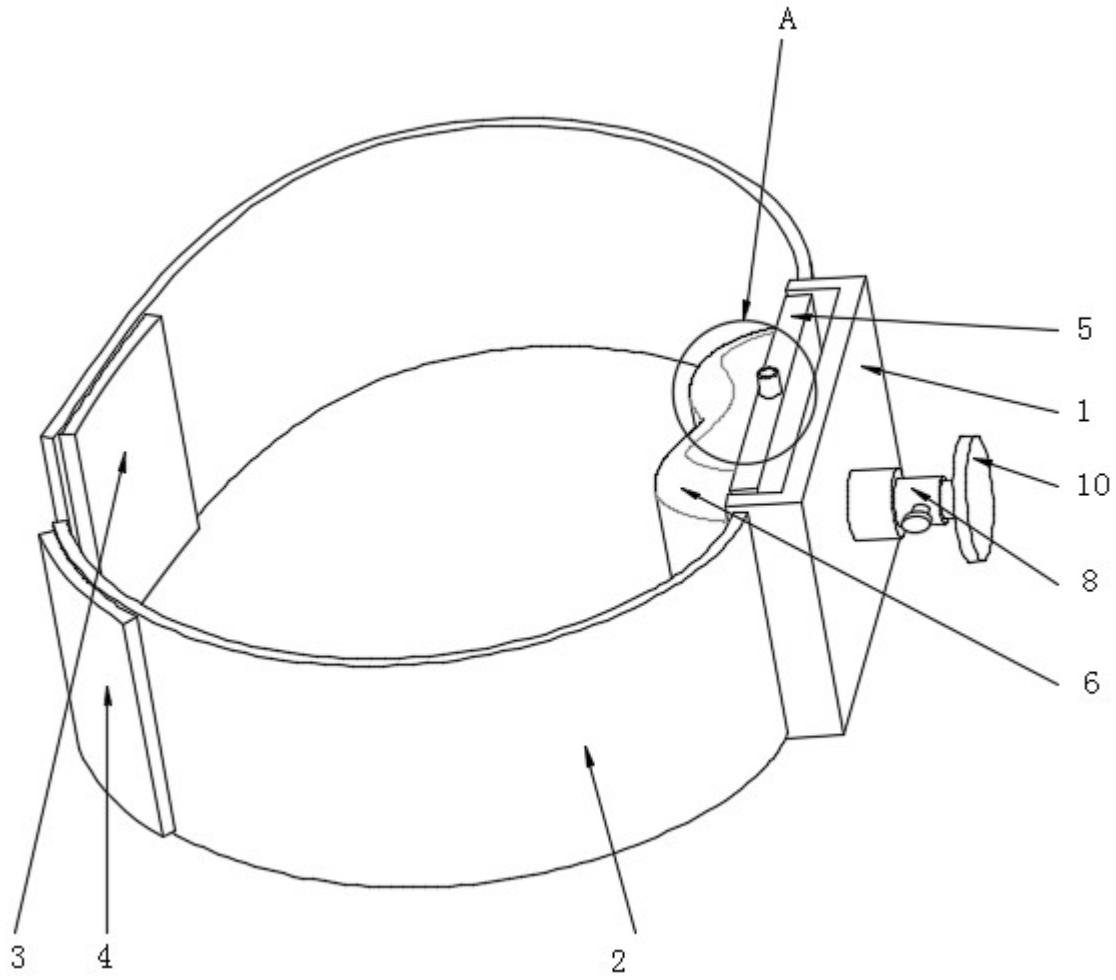

图1

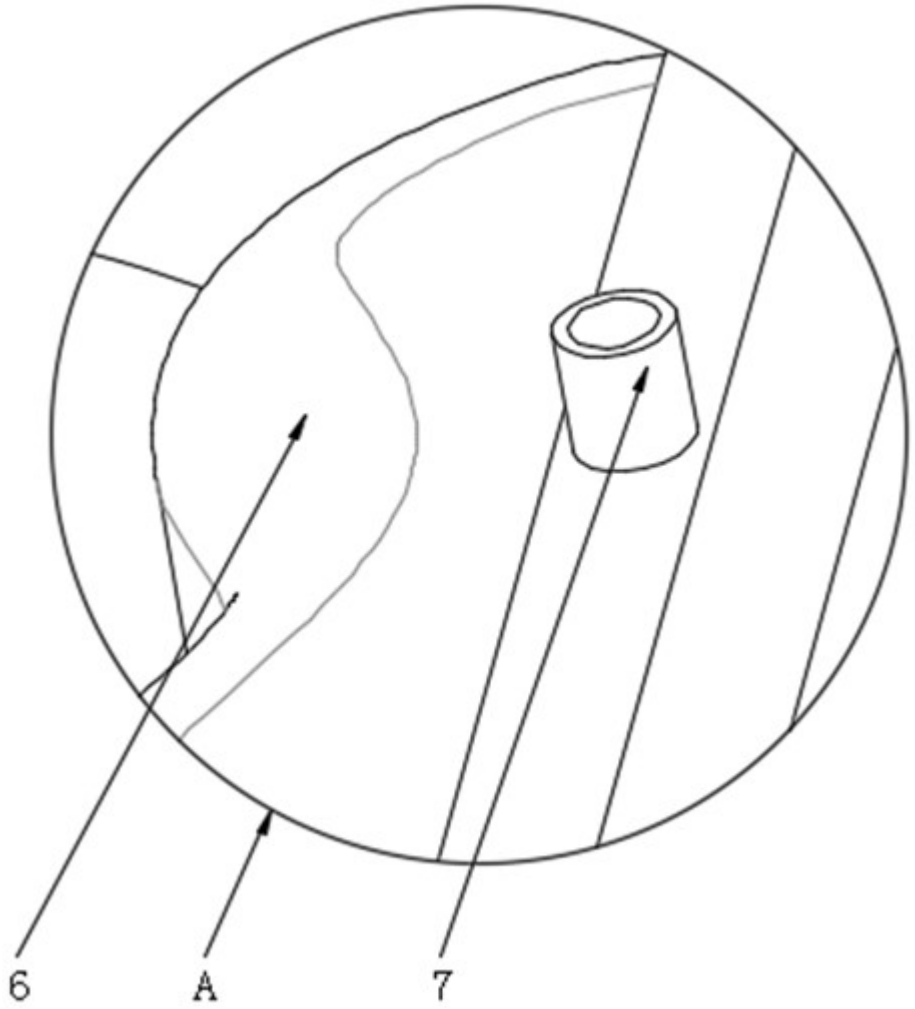

图2

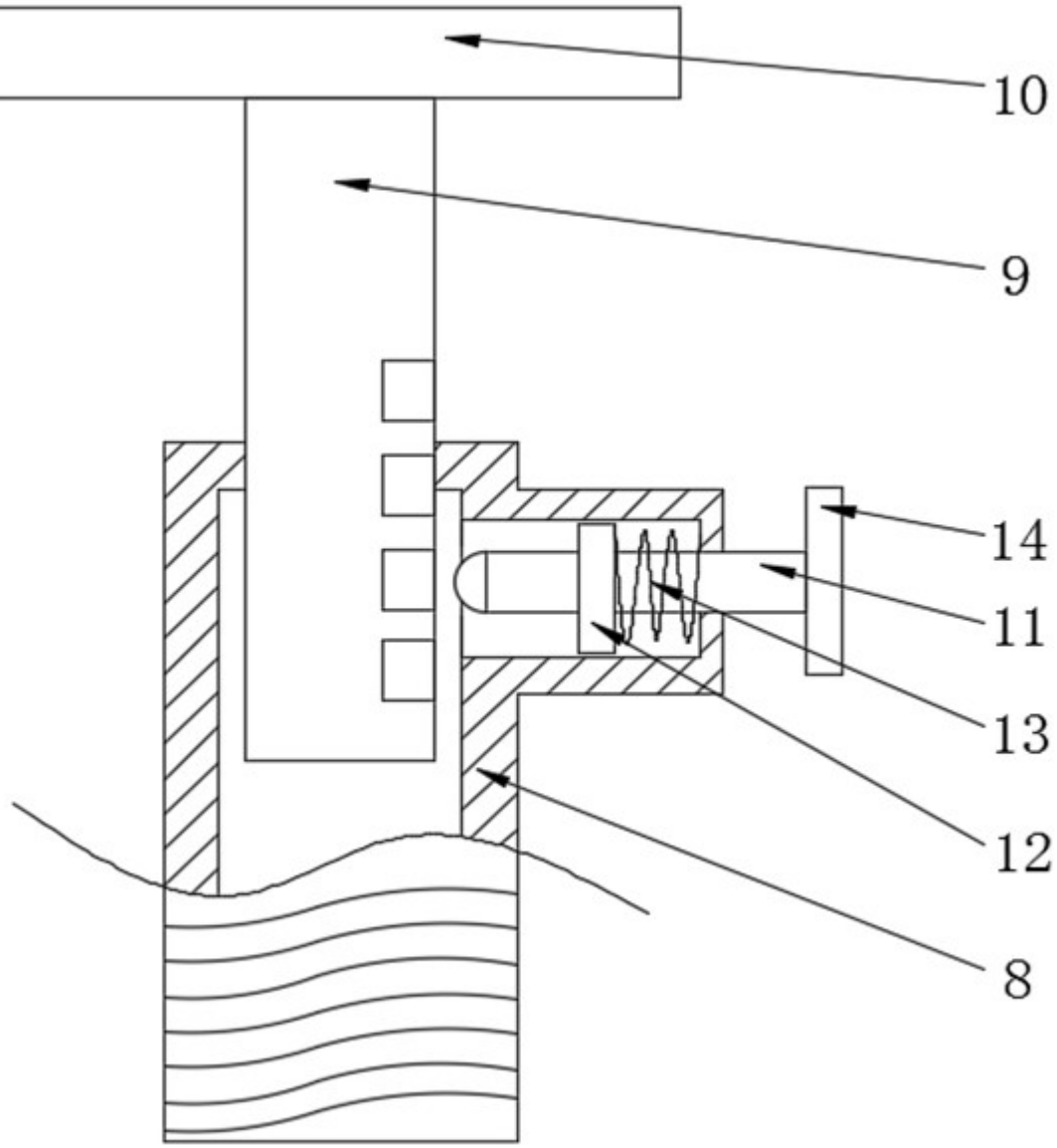

图3