(19)中华人民共和国国家知识产权局

(12)实用新型专利

(10)授权公告号 CN 204285277 U
(45)授权公告日 2015.04.22

(21)申请号 201420802326.1

(22)申请日 2014.12.17

(73)专利权人 江苏祺创灯饰制造有限公司
地址 225000 江苏省扬州市高邮市送桥镇工业集中区

(72)发明人 蒋龙龙

(51)Int.Cl.
F21S 9/03(2006.01)
F21V 21/10(2006.01)
F21V 3/02(2006.01)
F21W 131/10(2006.01)

权利要求书1页 说明书2页 附图1页

(54)实用新型名称

一种多功能太阳能草坪灯

(57)摘要

本实用新型公开了一种多功能太阳能草坪灯，属于照明设备技术领域，解决了草坪灯耗能高、不便于移动、功能性单一的问题，包括灯柱，灯柱为中空圆柱型，灯柱下方设有固定座，固定座下方设有插脚，灯柱上方设有灯罩，灯罩内设有照明灯，灯罩上方设有太阳能安装件，太阳能安装件由太阳能电池板、外壳、蓄电池组成。本实用新型在白天时，令太阳能电池板充分吸收光能，以保证其在晚间进行照明，降低了其对城市供电系统的压力，且无须刨地敷设电缆，只需将插脚插入地下即可，安装便捷简易，使其易于移动，同时清洁人员和行人可将垃圾放入中空圆柱型灯柱内，实现功能多样化。本实用新型实用价值高，可广泛应用于照明设备技术领域。

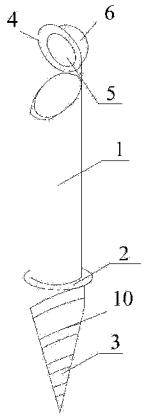

CN 204285277 U

1. 一种多功能太阳能草坪灯，包括灯柱 (1)，其特征在于：所述灯柱 (1) 为中空圆柱型，所述灯柱 (1) 下方设有固定座 (2)，所述固定座 (2) 下方设有插脚 (3)，所述灯柱 (1) 上方设有灯罩 (4)，所述灯罩 (4) 内设有照明灯 (5)，所述灯罩 (4) 上方设有太阳能安装件 (6)，所述太阳能安装件 (6) 由太阳能电池板 (7)、外壳 (8)、蓄电池 (9) 组成。

2. 根据权利要求 1 所述的一种多功能太阳能草坪灯，其特征在于：所述灯柱 (1) 与所述固定座 (2) 采用焊接固定连接。

3. 根据权利要求 1 所述的一种多功能太阳能草坪灯，其特征在于：所述固定座 (2) 与所述插脚 (3) 采用焊接固定连接。

4. 根据权利要求 1 所述的一种多功能太阳能草坪灯，其特征在于：所述插脚 (3) 为圆锥体，其表面设有凸起物 (10)，所述凸起物 (10) 为螺旋形花纹。

5. 根据权利要求 1 所述的一种多功能太阳能草坪灯，其特征在于：所述灯柱 (1) 与所述灯罩 (4) 采用转轴连接，使所述灯罩 (4) 可倒扣在所述灯柱 (1) 上方。

6. 根据权利要求 1 所述的一种多功能太阳能草坪灯，其特征在于：所述灯罩 (4) 与所述外壳 (8) 固定连接。

7. 根据权利要求 1 所述的一种多功能太阳能草坪灯，其特征在于：所述太阳能电池板 (7) 设置在所述外壳 (8) 表面，所述蓄电池 (9) 设置在所述外壳 (8) 内部。

一种多功能太阳能草坪灯

技术领域

[0001] 本实用新型涉及照明设备技术领域，具体地说，尤其涉及一种多功能太阳能草坪灯。

背景技术

[0002] 随着城市的发展壮大，社会生活的进步，人们对生活环境的要求越来越高，从而建造了越来越多的景观草坪，并在草坪区域内设置了照明灯，因其设计独特、灯光柔和，不仅可以起到装饰作用，而且在夜间起到很好的照明作用。但是一般的照明灯，通常采用市电作为电源，在晚间处于常开的状态，增加了电力消耗，给城市电网带来极大的负担，消耗大量的能源，且需要刨地敷设供电线路，使草坪灯不易敷设、不便于移动，同时草坪灯仅起到装饰和照明作用，未能有效合理地利用资源，致使其功能性单一。

发明内容

[0003] 本实用新型公开了一种多功能太阳能草坪灯，用于解决传统技术中草坪灯耗能高、不便于移动、功能性单一的问题。

[0004] 本实用新型是通过以下技术方案实现的：

[0005] 一种多功能太阳能草坪灯，包括灯柱，所述灯柱为中空圆柱型，所述灯柱下方设有固定座，所述固定座下方设有插脚，所述灯柱上方设有灯罩，所述灯罩内设有照明灯，所述灯罩上方设有太阳能安装件，所述太阳能安装件由太阳能电池板、外壳、蓄电池组成。

[0006] 所述灯柱与所述固定座采用焊接固定连接。

[0007] 所述固定座与所述插脚采用焊接固定连接。

[0008] 所述插脚为圆锥体，其表面设有凸起物，所述凸起物为螺旋形花纹。

[0009] 所述灯柱与所述灯罩采用转轴连接，使所述灯罩可倒扣在所述灯柱上方。

[0010] 所述灯罩与所述外壳固定连接。

[0011] 所述太阳能电池板设置在所述外壳表面，所述蓄电池设置在所述外壳内部。

[0012] 与现有技术相比，本实用新型的有益效果是：

[0013] 本实用新型在白天时，太阳能电池板正对太阳进行最大程度储电，以供照明灯晚间照明使用，由于蓄电池与照明灯设置距离较近，减少了电力在传输过程中的电力消耗，延长了照明灯的照明时间；且采用太阳能电池板进行储电以供照明，无须敷设电缆进行发电照明，简易了安装程序，降低了对城市供电的需求，达到了节能的要求；灯柱为中空圆柱型，可供行人以及打扫草坪的工作人员投入垃圾，且灯柱与灯罩采用转轴连接，灯罩倒扣在灯柱上方，保证了草坪灯的美观的同时还将草坪灯的功能扩大化，使景观草坪保持整洁；同时本实用新型的插脚采用圆锥形，方便草坪灯插入草坪内，无须刨土敷设，避免了对草坪的破坏，且圆锥的表面设有螺旋花纹，增强了插脚表面的粗糙程度，加大了插脚与土壤的摩擦力，使草坪灯更具有稳定性。

附图说明

[0014] 图 1 是本实用新型的结构示意图。

[0015] 图 2 是本实用新型的太阳能安装件结构示意图。

[0016] 图中 :1、灯柱 ;2、固定座 ;3、插脚 ;4、灯罩 ;5、照明灯 ;6、太阳能安装件 ;7、太阳能电池板 ;8、外壳 ;9、蓄电池 ;10、凸起物。

具体实施方式

[0017] 下面结合附图对本实用新型进一步说明 :

[0018] 一种多功能太阳能草坪灯，包括灯柱 1，所述灯柱 1 为中空圆柱型，所述灯柱 1 下方设有固定座 2，所述固定座 2 下方设有插脚 3，所述灯柱 1 上方设有灯罩 4，所述灯罩 4 内设有照明灯 5，所述灯罩 4 上方设有太阳能安装件 6，所述太阳能安装件 6 由太阳能电池板 7、外壳 8、蓄电池 9 组成。

[0019] 所述灯柱 1 与所述固定座 2 采用焊接固定连接。

[0020] 所述固定座 2 与所述插脚 3 采用焊接固定连接。

[0021] 所述插脚 3 为圆锥体，其表面设有凸起物 10，所述凸起物 10 为螺旋形花纹。

[0022] 所述灯柱 1 与所述灯罩 4 采用转轴连接，使所述灯罩 4 可倒扣在所述灯柱 1 上方。

[0023] 所述灯罩 4 与所述外壳 8 固定连接。

[0024] 所述太阳能电池板 7 设置在所述外壳 8 表面，所述蓄电池 9 设置在所述外壳 8 内部。

[0025] 本实用新型将灯罩倒扣在灯柱上，使太阳能电池板充分吸收光能，以保证其在晚间进行照明，降低了其对城市供电系统的压力，且无须刨地敷设电缆，只需将插脚插入地下即可，安装便捷简易，使草坪灯易于移动，同时清洁人员和行人可将垃圾放入中空圆柱型灯柱内，使本实用新型的功能多样化。本实用新型实用价值高，可广泛应用于照明设备技术领域。

[0026] 综上所述，仅为本实用新型的较佳实施例而已，并非用来限定本实用新型实施的范围，凡依本实用新型权利要求范围所述的形状、构造、特征及精神所为的均等变化与修饰，均应包括于本实用新型的权利要求范围内。

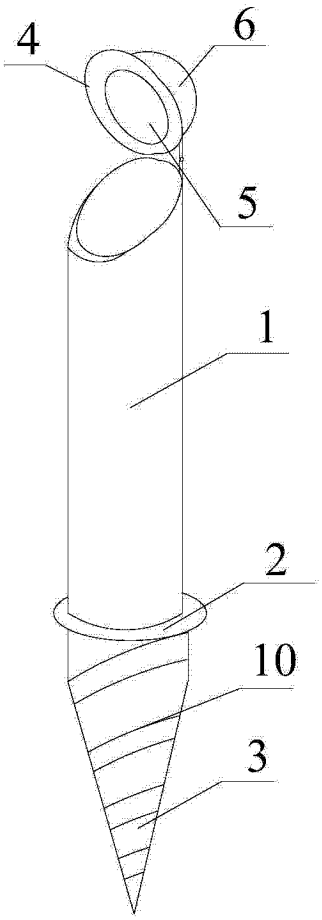

图 1

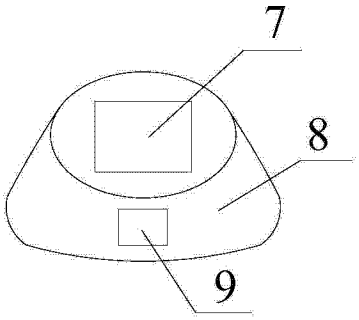

图 2