(19)中华人民共和国国家知识产权局

(12)实用新型专利

(10)授权公告号 CN 205238112 U
(45)授权公告日 2016.05.18

(21)申请号 201521096438.0

(22)申请日 2015.12.24

(73)专利权人 平湖英厚机械有限公司
地址 314200 浙江省嘉兴市平湖市黄姑工业园区5区2号

(72)发明人 李昂 谢士根 沈灵 吴月平

(74)专利代理机构 杭州君度专利代理事务所（特殊普通合伙） 33240
代理人 沈志良

(51)Int.Cl.
B26D 1/14(2006.01)
B26D 7/18(2006.01)

(ESM)同样的发明创造已同日申请发明专利

权利要求书1页 说明书2页 附图2页

(54)实用新型名称

带纸屑回收功能的可调三面刃铣背刀

(57)摘要

本实用新型公开了一种带纸屑回收功能的可调三面刃铣背刀，包括铣背刀盘和排屑组合，排屑组合位于铣背刀盘一侧，其特征在于所述的铣背刀盘设有沉头螺钉和三面刃铣背刀片，三面刃铣背刀片通过沉头螺钉固定于铣背刀盘上，所述的排屑组合包括排屑抽屉和排屑柜，排屑抽屉放置于排屑柜内。本实用新型适用于胶订包本机，具有使用寿命长、成本低、环保的特点。

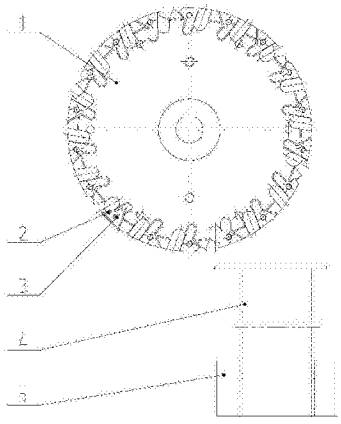

CN 205238112 U

1.一种带纸屑回收功能的可调三面刃铣背刀，包括铣背刀盘和排屑组合，排屑组合位于铣背刀盘一侧，其特征在于所述的铣背刀盘设有沉头螺钉和三面刃铣背刀片，三面刃铣背刀片通过沉头螺钉固定于铣背刀盘上，所述的排屑组合包括排屑抽屉和排屑柜，排屑抽屉放置于排屑柜内。

2.根据权利要求1所述的带纸屑回收功能的可调三面刃铣背刀，其特征在于所述的排屑柜四个角上分别设有一个排屑柜安装孔。

3.根据权利要求1所述的带纸屑回收功能的可调三面刃铣背刀，其特征在于所述的铣背刀盘上均匀安装有十八片三面刃铣背刀片。

4.根据权利要求1所述的带纸屑回收功能的可调三面刃铣背刀，其特征在于所述的三面刃铣背刀片为正三角形结构。

带纸屑回收功能的可调三面刃铣背刀

技术领域

[0001] 本实用新型涉及印刷后道无线胶订机上的带纸屑回收功能的可调三面刃铣背刀。它通过增加排屑组合回收纸屑。

背景技术

[0002] 在书刊无线胶订过程中，书背经过铣背刀切削后，纸屑飞扬，工作环境变得脏乱。而且，传统的铣背刀在铣书背过程中磨损变钝后只能弃用。单面铣背刀通过刀杆固定，占用铣背刀盘位置大，更换不方便。铣背刀利用率低、寿命低，造成浪费。

实用新型内容

[0003] 本实用新型的目的是提供一种带纸屑回收功能的可调三面刃铣背刀。

[0004] 本实用新型解决的是现有书刊无线胶订的过程中，铣背刀使用率低，切削下来的纸屑污染工作环境的问题。

[0005] 本实用新型的技术方案是：本实用新型包括铣背刀盘和排屑组合，排屑组合位于铣背刀盘一侧，所述的铣背刀盘设有沉头螺钉和三面刃铣背刀片，三面刃铣背刀片通过沉头螺钉固定于铣背刀盘上，所述的排屑组合包括排屑抽屉和排屑柜，排屑抽屉放置于排屑柜内。

[0006] 本实用新型的有益效果是：本实用新型三面刃铣背刀片的运用提高了铣背刀的使用寿命，减少了生产成本。同时增加了纸屑回收装置，使生产环境不再纸屑飞扬。

附图说明

[0007] 图1是带纸屑回收功能的可调三面刃铣背刀结构示意图。

[0008] 图2是三面刃铣背刀片结构示意图。

[0009] 图2a是三面刃铣背刀片的剖面结构示意图。

[0010] 图3是排屑抽屉结构示意图。

[0011] 图4是排屑柜结构示意图。

具体实施方式

[0012] 下面结合附图对本实用新型作进一步说明。

[0013] 如图所示，本实用新型包括铣背刀盘1和排屑组合，排屑组合位于铣背刀盘1一侧，所述的铣背刀盘1设有沉头螺钉3和三面刃铣背刀片2，三面刃铣背刀片2通过沉头螺钉3固定于铣背刀盘1上，所述的排屑组合包括排屑抽屉4和排屑柜5，排屑抽屉4放置于排屑柜5内。

[0014] 所述的排屑柜5四个角上分别设有一个排屑柜安装孔6，排屑柜5通过紧固件穿过排屑柜安装孔6固定于胶订包本机的机架上。

[0015] 所述的铣背刀盘1上均匀安装有十八片三面刃铣背刀片2。

[0016] 所述的三面刃铣背刀片2为正三角形结构，厚度为2毫米，三面均有刃口，每面刃口为45°，卡在铣背刀盘1的安装位置上，用沉头螺钉3固定。当一个刃口磨损，变钝后，只要松开沉头螺钉3，将三面刃铣背刀片2旋转到另一个刃口就可以重新使用。一块三面刃铣背刀片2可反复使用三次。

[0017] 书背经过铣背刀装置，切削后留下来的纸屑由纸屑回收装置通过排屑组合回收到吸尘器或者带压缩机的容器里统一处理。

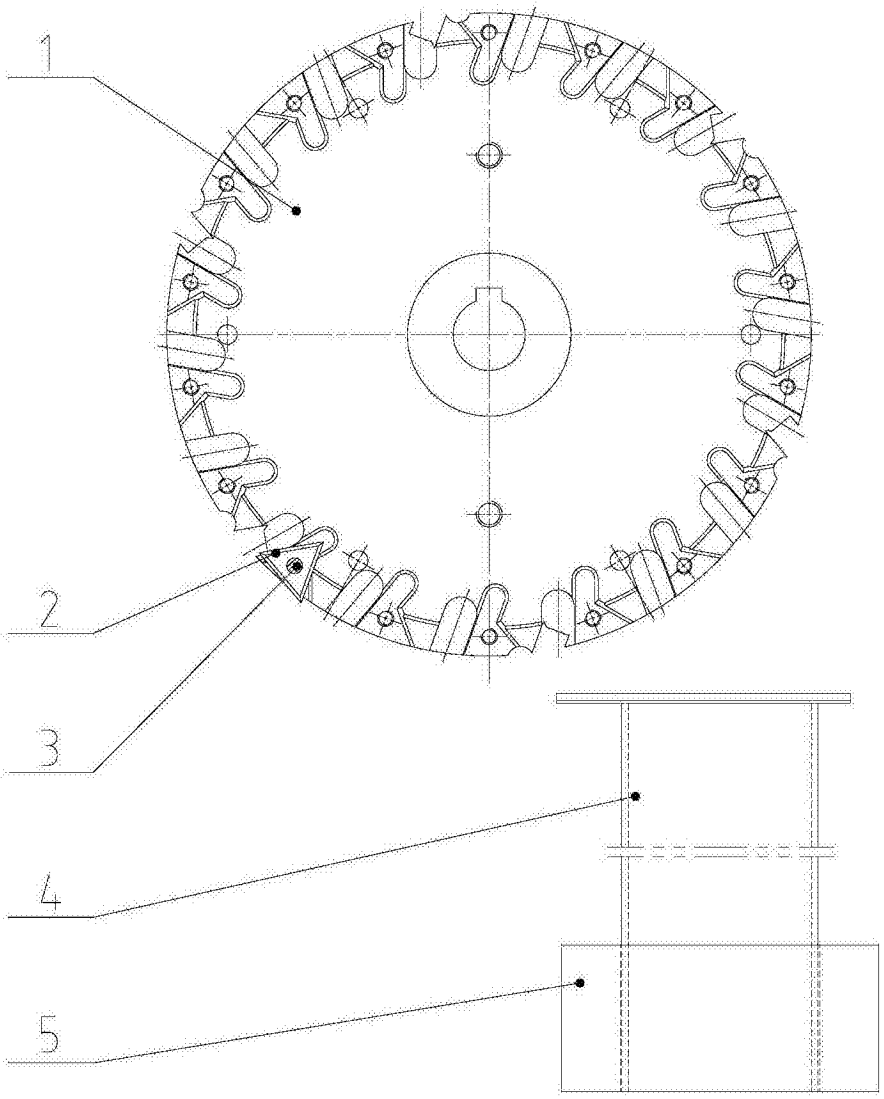

图1

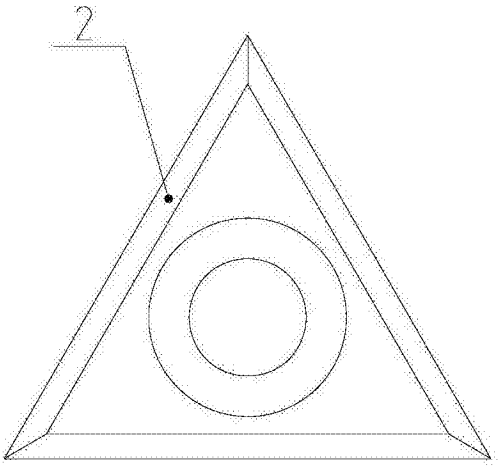

图2

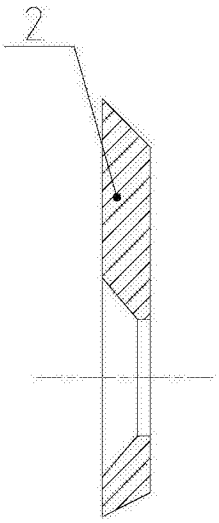

图2a

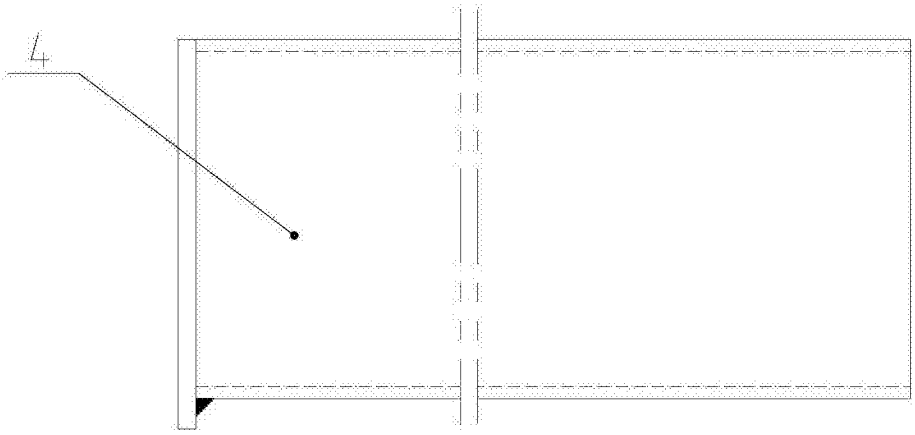

图3

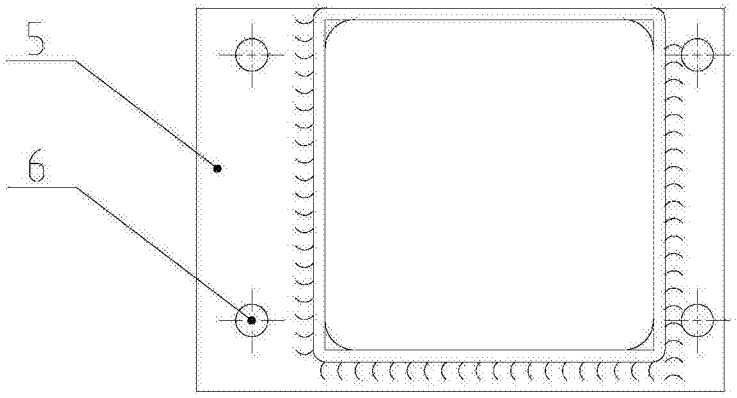

图4