(19)中华人民共和国国家知识产权局

(12)实用新型专利

(10)授权公告号 CN 202623749 U
(45)授权公告日 2012.12.26

(21)申请号 201220237123.3

(22)申请日 2012.05.24

(73)专利权人 德州市第二中学
地址 253013 山东省德州市德城区文化路 156 号德州二中科技创新办公室

(72)发明人 董琦鹏

(74)专利代理机构 济南诚智商标专利事务所有限公司 37105
代理人 王汝银

(51)Int.Cl.
B43M 11/06(2006.01)

权利要求书 1 页 说明书 2 页 附图 1 页

(54)实用新型名称

一种固体胶棒

(57)摘要

本实用新型公开了一种固体胶棒，属于日常用品领域，主要解决现有固体胶棒不方便粘贴较小面积的物体和较窄的细长条物体的问题，它包括外壳、盖子、一个粗固体胶棒和一个细固体胶棒，粗固体胶棒包括粗固体胶、粗固定底座和粗旋转套筒；细固体胶棒包括细固体胶、细固定底座和细旋转套筒；粗固定底座和细固定底座分别设在外壳内，粗旋转套筒和细旋转套筒分别从外壳向上伸出进入盖子的内腔；粗固体胶与细固体胶的直径之比在 3 ： 1 ～ 2 ： 1 之间。该实用新型不但可粘贴较大面积的物体，而且可粘贴较小面积的物体和较窄的细长条状物体，并且携带方便。

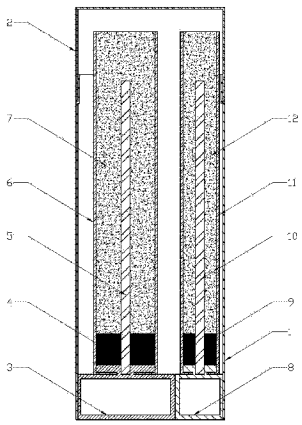

CN 202623749 U

1. 一种固体胶棒，包括外壳和盖子，其特征是，包括一个粗固体胶棒和一个细固体胶棒，所述粗固体胶棒包括粗固体胶、粗固定底座和粗旋转套筒；所述细固体胶棒包括细固体胶、细固定底座和细旋转套筒；所述粗固定底座和细固定底座分别设在外壳内，所述粗旋转套筒和细旋转套筒分别从所述外壳向上伸出进入所述盖子的内腔。

2. 根据权利要求 1 所述的一种固体胶棒，其特征是，所述粗固体胶与所述细固体胶的直径之比在 3 ： 1 ～ 2 ： 1 之间。

一种固体胶棒

技术领域

[0001] 本实用新型涉及一种日常用品，尤其是一种固体胶棒。

背景技术

[0002] 固体胶棒因具有携带、使用方便、干净卫生，使用中无滴漏、扩散和渗透现象等有点已越来越受到学生、办公人员的欢迎，但现有固体胶棒的固体胶部分一般都比较粗，适合涂较大面积的物体，当遇到只需要粘贴较小面积的物体，特别是较窄的细长条状物体时，由于固体胶较粗，粘贴时会比较麻烦，不易操作。

实用新型内容

[0003] 本实用新型的目的在于提供一种固体胶棒，该固体胶棒具有即可粘贴较大面积的物体，又可粘贴较小面积的物体和较窄的细长条状物体的特点。

[0004] 本实用新型解决其技术问题所采用的技术方案是：一种固体胶棒，包括外壳和盖子，其特征是，包括一个粗固体胶棒和细固体胶棒，所述粗固体胶棒包括粗固体胶、粗固定底座和粗旋转套筒；所述细固体胶棒包括细固体胶、细固定底座和细旋转套筒；所述粗固定底座和细固定底座分别设在外壳内，所述粗旋转套筒和细旋转套筒分别从所述外壳向上伸出进入所述盖子的内腔。

[0005] 所述粗固体胶与所述细固体胶的直径之比在 3 ： 1 ～ 2 ： 1 之间。

[0006] 本实用新型具有以下突出的有益效果：由于该实用新型具有粗、细两种固体胶棒，可粘贴较大面积的物体，又可粘贴较小面积的物体和较窄的细长条状物体，并且携带方便。

附图说明

[0007] 附图 1 是本实用新型的主视结构示意图；

[0008] 附图标记说明：1 外壳，2 盖子，3 粗固定底座，4 粗固体胶底座，5 粗螺旋轴，6 粗旋转套筒，7 粗固体胶，8 细固定底座，9 细固体胶底座，10 细螺旋轴，11 细旋转套筒，12 细固体胶。

具体实施方式

[0009] 如图 1 所示，本实用新型的一种固体胶棒，包括外壳 1、盖子 2、粗固体胶棒和细固体胶棒，粗固体胶棒由粗固定底座 3、粗固体胶底座 4、粗螺旋轴 5、粗旋转套筒 6 和粗固体胶 7 组成，细固体胶棒由细固定底座 8、细固体胶底座 9、细螺旋轴 10、细旋转套筒 11 和胶细固体胶 12 组成，粗固定底座 3 和细固定底座 8 分别设在外壳 1 内，粗旋转套筒 6 和细旋转套筒 11 分别从外壳 1 向上伸出进入所述盖子 2 的内腔。粗固体胶 7 与细固体胶 12 的直径之比在 3 ： 1 ～ 2 ： 1 之间。外壳 1 的横截面可以为多边形、圆形、椭圆形，也可以为∞字形。

[0010] 当需要粘贴较大面积的物体时，旋转粗旋转套筒 6，同时带动粗固体胶底座 4 和粗固体胶 7 旋转，由于粗旋转套筒 6 和粗固定底座 3 互相卡在一起，粗旋转套筒 6 只能旋转不

能上下运动，因此粗固体胶底座 4 和粗固体胶 7 只能沿着粗螺旋轴 5 螺旋上升，直至粗固体胶 7 从粗旋转套筒 6 旋出至合适位置，使用完毕，反方向旋转粗旋转套筒 6 即可。

[0011] 当需要粘贴较小面积或者细长条状的物体时，旋转细旋转套筒 11，同时带动细固体胶底座 9 和细固体胶 12 旋转，由于细旋转套筒 11 和细固定底座 8 互相卡在一起，细旋转套筒 11 只能旋转不能上下运动，因此细固体胶底座 9 和细固体胶 12 只能沿着细螺旋轴 10 螺旋上升，直至细固体胶 12 从细旋转套筒 11 旋出至合适位置，使用完毕，反方向旋转细旋转套筒 11 即可。

[0012] 除说明书所述的技术特征外，均为本专业技术人员的已知技术。

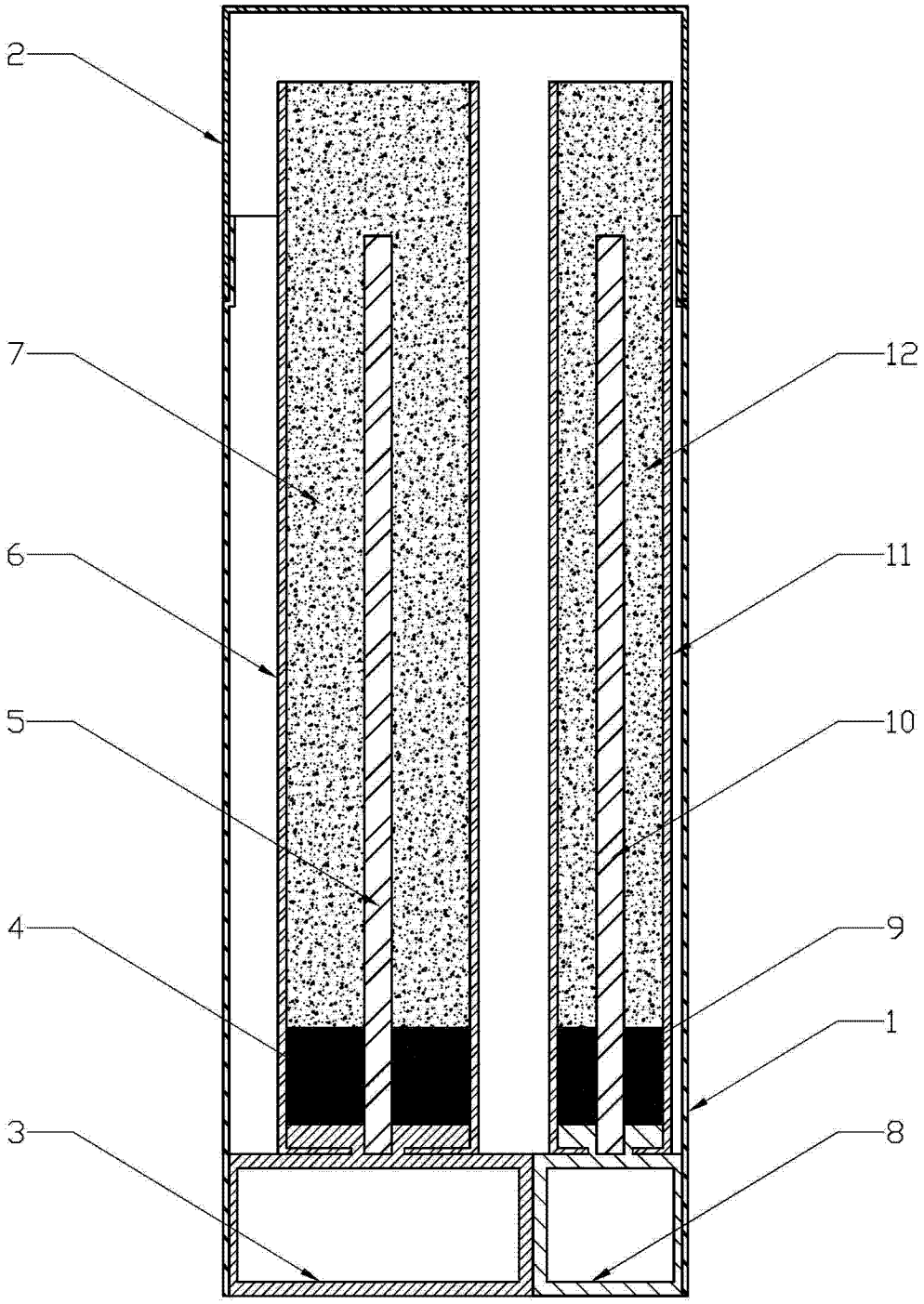

图 1