(19)中华人民共和国国家知识产权局

(12)实用新型专利

(10)授权公告号 CN 211658839 U
(45)授权公告日 2020.10.13

(21)申请号 201921220106.7

(22)申请日 2019.07.30

(73)专利权人 郑州儿童医院
地址 450000 河南省郑州市郑东新区龙湖外环东路33号

(72)发明人 魏静静 张静祎 王亚会

(74)专利代理机构 北京权智天下知识产权代理事务所(普通合伙) 11638
代理人 王新爱

(51)Int.Cl.
A61M 1/00(2006.01)

权利要求书1页 说明书3页 附图2页

(54)实用新型名称

一种神经外科护理用引流支架

(57)摘要

本实用新型公开了一种神经外科护理用引流支架，包括平衡连板、工型底腿和真空吸盘，所述平衡连板的一侧固定连接有工型底腿，所述工型底腿的底部固定连接有主置穿筒，所述主置穿筒的背面固定连接有橡胶块，所述橡胶块的一侧固定连接有真空吸盘。该神经外科护理用引流支架，通过真空吸盘和辅助吸盘的设置，通过真空吸盘和辅助吸盘对就近的墙面进行吸附固定，能够对该装置的固定支撑起到辅助连接的作用，有效的降低了医护人员在更换药袋时，对该装置造成的晃动情况，通过穿插并环的设置，对所使用的引流管表面进行套接夹持，以此保证引流管的局部稳定效果，从而有效的降低了引流管产生的晃动性，影响手术质量的情况。

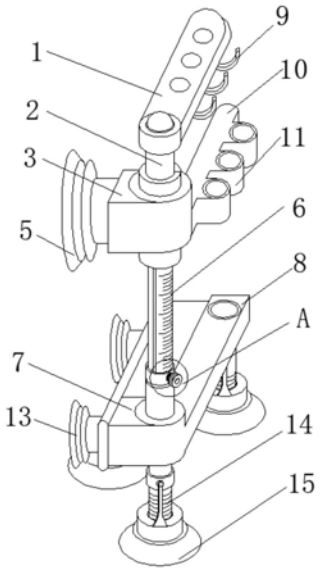

CN 211658839 U

1.一种神经外科护理用引流支架,包括平衡连板(1),其特征在于:所述平衡连板(1)的一侧固定连接有工型底腿(2),所述工型底腿(2)的底部固定连接有主置穿筒(3),所述主置穿筒(3)的背面固定连接有橡胶块(4),所述橡胶块(4)的一侧固定连接有真空吸盘(5),所述主置穿筒(3)的底部活动连接有刻度滑杆(6),所述主置穿筒(3)的一侧固定连接有延伸横板(10),所述延伸横板(10)的一侧固定连接有穿插并环(11),所述穿插并环(11)的内部设置有海绵圈。

2.根据权利要求1所述的一种神经外科护理用引流支架,其特征在于:所述平衡连板(1)的底部固定连接有药瓶挂钩(9),所述药瓶挂钩(9)的数量为三个,三个所述药瓶挂钩(9)平行设置在平衡连板(1)的底部。

3.根据权利要求1所述的一种神经外科护理用引流支架,其特征在于:所述刻度滑杆(6)的外表面滑动连接有储存筒(7),所述储存筒(7)的底部固定连接有搁置底座(8)。

4.根据权利要求3所述的一种神经外科护理用引流支架,其特征在于:所述储存筒(7)的外表面螺纹连接有卡控螺栓(12),所述卡控螺栓(12)的表面设置有指针。

5.根据权利要求3所述的一种神经外科护理用引流支架,其特征在于:所述搁置底座(8)的背面固定连接有辅助吸盘(13),所述辅助吸盘(13)的数量为两个,所述搁置底座(8)和辅助吸盘(13)之间设置有防撞块。

6.根据权利要求3所述的一种神经外科护理用引流支架,其特征在于:所述搁置底座(8)的底部固定连接有螺纹腿(14),所述螺纹腿(14)的外表面螺纹连接有支撑底盘(15),所述支撑底盘(15)的顶部设置有套接架。

一种神经外科护理用引流支架

技术领域

[0001] 本实用新型涉及外科护理支架技术领域，具体为一种神经外科护理用引流支架。

背景技术

[0002] 神经外科是外科学中的一个分支，是在外科学以手术为主要治疗手段的基础上，应用独特的神经外科学研究方法，研究人体神经系统，是主治由于外伤导致的脑部和脊髓等神经系统的疾病。

[0003] 在神经外科临床护理中，经常需要为病人进行引流工作，一些重症的患者需要进行手术治疗，在给病人做手术时，要求引流瓶的最高点位于患者耳道以上十五厘米处，现有神经外科的引流支架，大多是通过底座的支撑进行使用，然而在操作时存在引流支架固定不牢固，缺少对外的辅助连接，同时引流管容易晃动，不方便保证引流管的稳定使用，容易影响手术质量的情况，现对此方面的装置做出进一步的改进。

实用新型内容

[0004] (一)解决的技术问题

[0005] 针对现有技术的不足，本实用新型提供了一种神经外科护理用引流支架，解决了上述背景技术中提出的问题。

[0006] (二)技术方案

[0007] 为实现以上目的，本实用新型通过以下技术方案予以实现：一种神经外科护理用引流支架，包括平衡连板，所述平衡连板的一侧固定连接有工型底腿，所述工型底腿的底部固定连接有主置穿筒，所述主置穿筒的背面固定连接有橡胶块，所述橡胶块的一侧固定连接有真空吸盘，所述主置穿筒的底部活动连接有刻度滑杆，所述主置穿筒的一侧固定连接有延伸横板，所述延伸横板的一侧固定连接有穿插并环，所述穿插并环的内部设置有海绵圈。

[0008] 可选的，所述平衡连板的底部固定连接有药瓶挂钩，所述药瓶挂钩的数量为三个，三个所述药瓶挂钩平行设置在平衡连板的底部。

[0009] 可选的，所述刻度滑杆的外表面滑动连接有储存筒，所述储存筒的底部固定连接有搁置底座。

[0010] 可选的，所述储存筒的外表面螺纹连接有卡控螺栓，所述卡控螺栓的表面设置有指针。

[0011] 可选的，所述搁置底座的背面固定连接有辅助吸盘，所述辅助吸盘的数量为两个，所述搁置底座和辅助吸盘之间设置有防撞块。

[0012] 可选的，所述搁置底座的底部固定连接有螺纹腿，所述螺纹腿的外表面螺纹连接有支撑底盘，所述支撑底盘的顶部设置有套接架。

[0013] (三)有益效果

[0014] 本实用新型提供了一种神经外科护理用引流支架，具备以下有益效果：

[0015] 1、该神经外科护理用引流支架，通过真空吸盘和辅助吸盘的设置，刻度滑杆在调整好指定高度数值后，在医护人员对引流袋进行挂持前，通过真空吸盘和辅助吸盘对就近的墙面进行吸附固定，能够对该装置的固定支撑起到辅助连接的作用，有效的降低了医护人员在更换药袋时，对该装置造成的晃动情况。

[0016] 2、该神经外科护理用引流支架，通过穿插并环的设置，引流袋连接用的引流管向下使用时，通过延伸横板的一侧固定连接有穿插并环，能够对所使用的引流管表面进行套接夹持，以此保证引流管的局部稳定效果，从而有效的降低了引流管产生的晃动性，影响手术质量的情况。

附图说明

[0017] 图1为本实用新型结构示意图；

[0018] 图2为本实用新型图1中A处放大结构示意图；

[0019] 图3为本实用新型药瓶挂钩结构示意图；

[0020] 图4为本实用新型橡胶块结构示意图。

[0021] 图中：1、平衡连板；2、工型底腿；3、主置穿筒；4、橡胶块；5、真空吸盘；6、刻度滑杆；7、储存筒；8、搁置底座；9、药瓶挂钩；10、延伸横板；11、穿插并环；12、卡控螺栓；13、辅助吸盘；14、螺纹腿；15、支撑底盘。

具体实施方式

[0022] 下面将结合本实用新型实施例中的附图，对本实用新型实施例中的技术方案进行清楚、完整地描述，显然，所描述的实施例仅仅是本实用新型一部分实施例，而不是全部的实施例。

[0023] 请参阅图1至图4，本实用新型提供一种技术方案：一种神经外科护理用引流支架，包括平衡连板1，平衡连板1的底部固定连接有药瓶挂钩9，药瓶挂钩9的数量为三个，三个药瓶挂钩9平行设置在平衡连板1的底部，三个药瓶挂钩9设计位置参照平衡连板1的隔距不同，因此，方便医护人员在对该装置使用时，进行可选择性的挂持引流袋，使得该装置的适用效果更加可观，平衡连板1的一侧固定连接有工型底腿2，工型底腿2的底部固定连接有主置穿筒3，主置穿筒3的一侧固定连接有延伸横板10，延伸横板10的一侧固定连接有穿插并环11，穿插并环11的内部设置有海绵圈；

[0024] 为了有效的保证引流管在穿插并环11内的套接固定效果，通过海绵圈的设置，在引流管套接在穿插并环11内中，海绵圈能够对其的部位位置起到柔性包裹的作用，进而降低引流管的晃动幅度，主置穿筒3的背面固定连接有橡胶块4，橡胶块4的一侧固定连接有真空吸盘5，主置穿筒3的底部活动连接有刻度滑杆6，刻度滑杆6的外表面滑动连接有储存筒7，储存筒7的外表面螺纹连接有卡控螺栓12，卡控螺栓12的表面设置有指针；

[0025] 为了有效的保证医护人员在调整刻度滑杆6时精准性，通过指针的设置，使得刻度滑杆6在滑动调整的情况下，能够通过指针对刻度滑杆6表面进行实时位置指向作为参考，进而更加提高了医护人员对刻度滑杆6的精准调整使用性，储存筒7的底部固定连接有搁置底座8，搁置底座8顶部预留的位置，医护人员可对此位置进行充分利用，放置备用药袋或其它器材，搁置底座8的背面固定连接有辅助吸盘13，辅助吸盘13的数量为两个，搁置底座8和

辅助吸盘13之间设置有防撞块，搁置底座8的底部固定连接有螺纹腿14，螺纹腿14的外表面螺纹连接有支撑底盘15，根据不同情况下对该装置的所需程度，支撑底盘15的使用位置可通过螺纹腿14进行调节使用，为的是有效的提高该装置的整体多功能使用，便捷性更高，支撑底盘15的顶部设置有套接架。

[0026] 作为本实用新型的一种优选技术方案：药瓶挂钩9的内部设置有防护垫，使得药瓶挂钩9在长期使用的情况下，引流袋的挂持能够有效的降低对药瓶挂钩9内部的磨损情况。

[0027] 综上所述，该神经外科护理用引流支架，使用时，通过真空吸盘5和辅助吸盘13的设置，刻度滑杆6在调整好指定高度数值后，在医护人员对引流袋进行挂持前，通过真空吸盘5和辅助吸盘13对就近的墙面进行吸附固定，能够对该装置的固定支撑起到辅助连接的作用，有效的降低了医护人员在更换药袋时，对该装置造成的晃动情况，通过穿插并环11的设置，引流袋连接用的引流管向下使用时，通过延伸横板10的一侧固定连接有穿插并环11，能够对所使用的引流管表面进行套接夹持，以此保证引流管的局部稳定效果，从而有效的降低了引流管产生的晃动性，影响手术质量的情况。

[0028] 以上所述，仅为本实用新型较佳的具体实施方式，但本实用新型的保护范围并不局限于此，任何熟悉本技术领域的技术人员在本实用新型揭露的技术范围内，根据本实用新型的技术方案及其实用新型构思加以等同替换或改变，都应涵盖在本实用新型的保护范围之内。

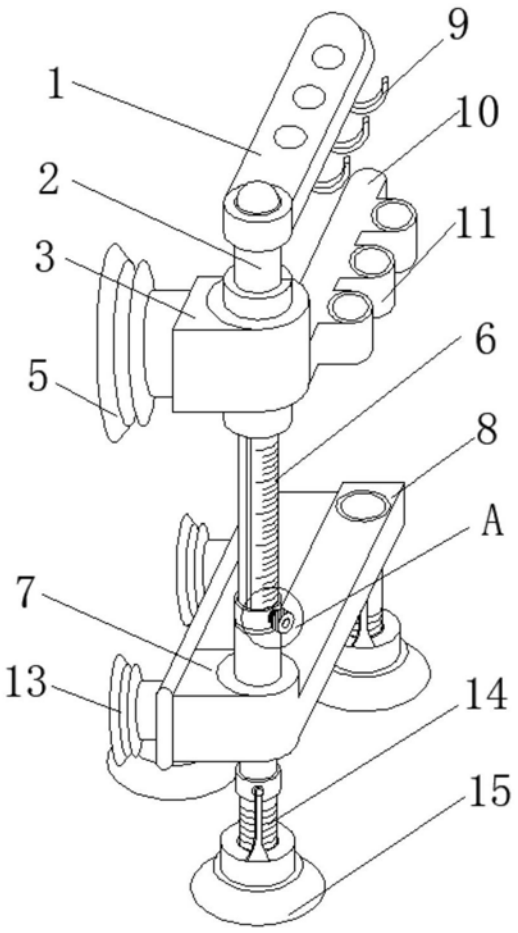

图1

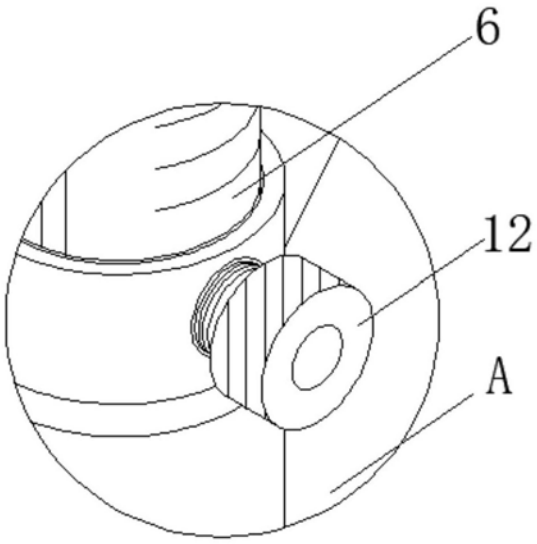

图2

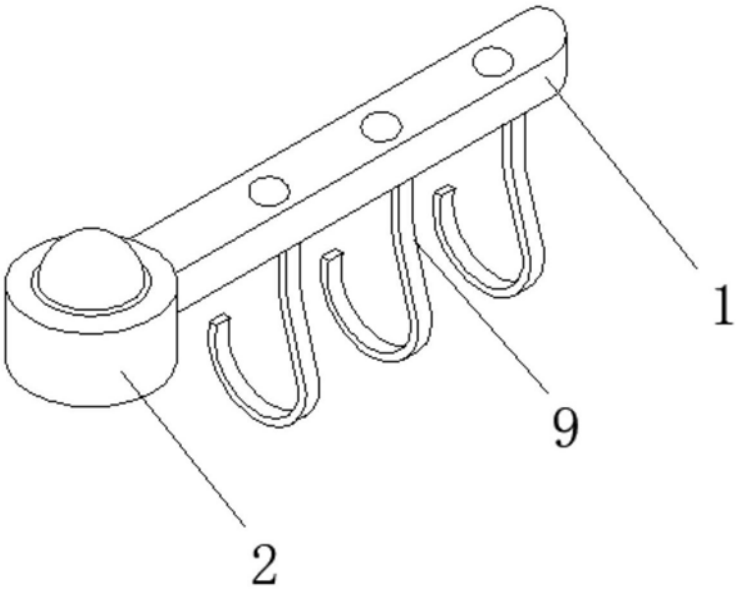

图3

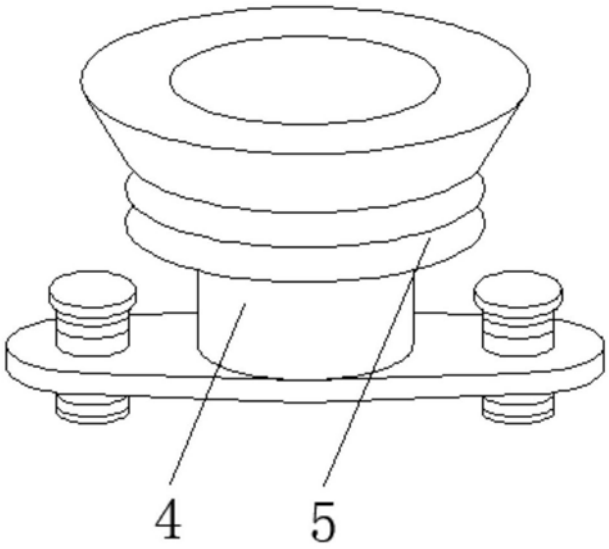

图4