(19)中华人民共和国国家知识产权局

(12)实用新型专利

(10)授权公告号 CN 202488649 U
(45)授权公告日 2012.10.10

(21)申请号 201220082207.4

(22)申请日 2012.03.07

(73)专利权人 郭芷辰
地址 266000 山东省青岛市市南区江西路 7 号 14 号楼 3 单元 1202 户

(72)发明人 郭芷辰

(51)Int.Cl.
H04R 1/10(2006.01)

权利要求书 1 页 说明书 1 页 附图 1 页

(54)实用新型名称

一种绕线器

(57)摘要

本实用新型涉及一种绕线器，由盖、外壳、中心轴、弹簧、固定块、线夹、穿线孔、挂扣组成，所述盖与外壳一端固定连接，所述中心轴固定于外壳中心部，所述弹簧一端与中心轴固定连接，另一端与线夹固定连接，所述挂扣固定于盖的外侧。本实用新型所述的绕线器，能在耳机线使用后迅速方便的收藏好，而且在下次使用时能快捷方便的取出，能有效地保护耳机，减少耳机损坏，增加了耳机的使用寿命。

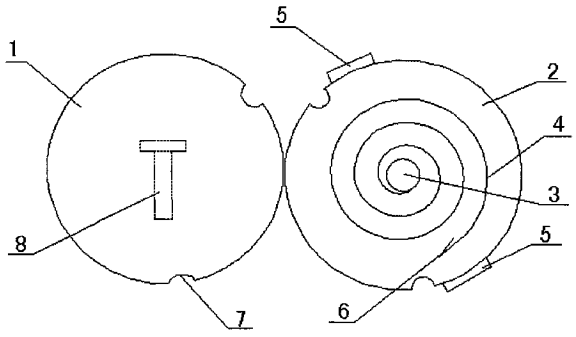

CN 202488649 U

1. 一种绕线器，其特征在于由盖 (1)、外壳 (2)、中心轴 (3)、弹簧 (4)、固定块 (5)、线夹 (6)、穿线孔 (7)、挂扣 (8) 组成，所述盖 (1) 与外壳 (2) 一端固定连接，所述中心轴 (3) 固定于外壳 (2) 中心部，所述弹簧 (4) 一端与中心轴 (3) 固定连接，另一端与线夹 (6) 固定连接，所述挂扣 (8) 固定于盖 (1) 的外侧。

2. 根据权利要求 1 所述的一种绕线器，其特征在于所述固定块 (5) 有两个。

一种绕线器

技术领域

[0001] 本实用新型涉及一种收纳装置，特别涉及一种绕线器。

背景技术

[0002] 目前，耳机线是人们生活中必不可少的物品，无论是 MP3、手机还是替他电子产品，都配有相应的耳机线。但是在耳机线的使用过程中，经常会打结，使用后没处存放，只能塞在口袋中或者绕在 MP3、手机上，这样不仅在下次使用前需要先整理耳机线，有时甚至会造成耳机的损坏。

实用新型内容

[0003] 针对现有技术中存在的缺陷，本实用新型的目的在于提供一种能够快捷、方便收纳的绕线器。

[0004] 为达到以上目的，本实用新型采取的技术方案是：

[0005] 一种绕线器，由盖、外壳、中心轴、弹簧、固定块、线夹、穿线孔、挂扣组成，所述盖与外壳一端固定连接，所述中心轴固定于外壳中心部，所述弹簧一端与中心轴固定连接，另一端与线夹固定连接，所述挂扣固定于盖的外侧。

[0006] 在上述方案的基础上，所述固定块有两个。

[0007] 本实用新型所述的绕线器，能在耳机线使用后迅速方便的收藏好，而且在下次使用时能快捷方便的取出，能有效地保护耳机，减少耳机损坏，增加了耳机的使用寿命。

附图说明

[0008] 本实用新型有如下附图：

[0009] 图 1 本实用新型结构示意图。

具体实施方式

[0010] 以下结合附图对本实用新型作进一步详细说明。

[0011] 如图 1 所示，本实用新型所述的一种绕线器，由盖 1、外壳 2、中心轴 3、弹簧 4、固定块 5、线夹 6、穿线孔 7、挂扣 8 组成，所述盖 1 与外壳 2 一端固定连接，所述中心轴 3 固定于外壳 2 中心部，所述弹簧 4 一端与中心轴 3 固定连接，另一端与线夹 6 固定连接，所述挂扣 8 固定于盖 1 的外侧。

[0012] 优选的，所述固定块 (5) 有两个。

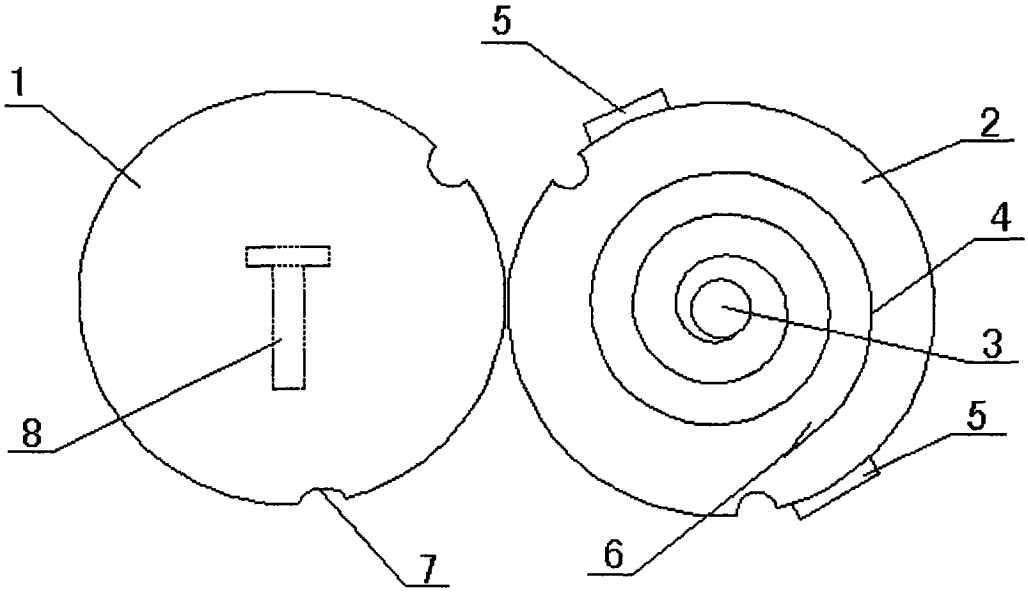

图 1