[19] 中华人民共和国国家知识产权局

[12] 发明专利说明书

专利号 ZL 200410090964.6

[51] Int. Cl.
D06F 58/10 (2006.01)
A61L 2/10 (2006.01)
A61L 2/20 (2006.01)
A47G 1/02 (2006.01)

[45] 授权公告日 2009 年 9 月 9 日

[11] 授权公告号 CN 100537885C

[22] 申请日 2004.11.11

[21] 申请号 200410090964.6

[73] 专利权人 海尔集团公司

地址 266101 山东省青岛市海尔路 1 号（海尔工业园）

共同专利权人 青岛海尔洗碗机有限公司

[72] 发明人 徐进礼 申伟斌 张玉娣 温学忠 张学策 王成久

[56] 参考文献

CN1465311A 2004.1.7

EP1146161A1 2001.10.17

CN2769302Y 2006.4.5

CN2425113Y 2001.3.28

JP2000－233099A 2000.8.29

CN2180669Y 1994.10.26

JP9－126654A 1997.5.16

审查员 高立虎

[74] 专利代理机构 北京元中知识产权代理有限责任公司

代理人 王占梅 孙念萱

权利要求书 2 页 说明书 10 页 附图 5 页

[54] 发明名称

多功能组合消毒干衣柜

[57] 摘要

一种多功能组合消毒干衣柜，所述的多功能组合消毒干衣柜包括一个主箱体，所述的主箱体包括三个独立的容器以及电控室，所述的三个容器分别为：用于对大件物品进行烘干、杀菌的上室、用于对已烘干的物品、防止其回潮的物品进行储藏的下室、用于对洗刷用具等细小物品进行消毒的杀菌室；所述的上室和下室之间设置隔板，在所述的上室、下室以及杀菌室内分别设置一套独立的杀菌消毒装置，在所述的上室与下室的正面设置一门体，在所述的门体的外面板上设置镜子。 本发明具有多种功能、实用性强、可自由组合使用、节省空间、美观实用等优点。

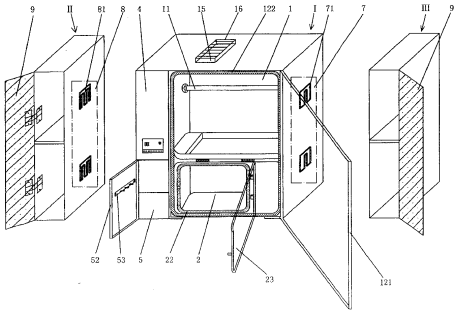

1、一种多功能组合消毒干衣柜，所述的多功能组合消毒干衣柜包括一个主箱体（Ⅰ），其特征在于，所述的主箱体（Ⅰ）包括三个独立的容器以及电控室（4），所述的三个容器分别为：用于对大件物品进行烘干、杀菌的上室（1）、用于对已烘干的物品、防止其回潮的物品进行储藏的下室（2）、用于对细小物品进行消毒的杀菌室（5）；所述的上室（1）和下室（2）之间设置隔板（3），在所述的上室（1）、下室（2）以及杀菌室（5）内分别设置一套独立的杀菌消毒装置。

2、根据权利要求 1 所述的消毒干衣柜，其特征在于：所述的电控室（4）和杀菌室（5）设置在主箱体（Ⅰ）的一侧；所述的上室（1）内设有用于悬挂物品的挂架（11），分别在上室（1）、下室（2）的顶部的杀菌消毒装置为可产生臭氧对物品进行消毒的臭氧发生器（12）或可产生紫外光线进行消毒的紫外线管（51），在下室（2）一侧设有产生冷风加速冷风流动的风机（20）、对风机产生的冷风进行加热的加热器（14）；在上室（1）的底部、下室（2）的侧壁与加热器（14）相对的位置处分别设有进风口（13），在上室（1）的顶部、下室（2）的顶部分别设有一保持通风干燥、利于烘干的出风口（15）。

3、根据权利要求 1 所述的消毒干衣柜，其特征在于：在隔板（3）上的上室（1）内设有用于收集从物品上滴落水、并防止水流入下室（2）的接水盘（6）。

4、根据权利要求 1 所述的消毒干衣柜，其特征在于：在上室（1）的顶部的出风口（15）相对应的位置设有一在进行烘干时自动开启、杀菌时自动关闭的出风口盖板（16）。

5、根据权利要求 1 所述的消毒干衣柜，其特征在于：所述的杀菌室（5）中的杀菌消毒装置为可产生臭氧对物品进行消毒的臭氧发生器（12）或可产生紫外光线进行消毒的紫外线管（51），在杀菌室（5）的门体（52）内面板上设有用于悬挂轻小物品的悬挂装置（53）。

6、根据权利要求 1-5 中任意一项所述的消毒干衣柜，其特征在于：在所述的上室（1）与下室（2）的正面设置一门体（121），在所述的门体（121）的外面板上设置镜子（9）；所述的镜子（9）为普通镜子，或设置具有防止雾气凝结、除雾功能的镜子（9），在与门体（121）吻合的干衣柜体外框设有一密封圈（122）。

7、根据权利要求 6 所述的消毒干衣柜，其特征在于：所述的具有防止雾气凝结、除雾功能的镜子（9）采用通电产生热量的加热膜对镜面加热进行除雾。

8、根据权利要求 7 所述的消毒干衣柜，其特征在于：所述的具有防止雾气凝结、除雾功能的镜子（9）采用加热器（14）产生的热风流通路径对镜面加热进行除雾。

9、根据权利要求 1-5 中任意一项所述的消毒干衣柜，其特征在于：在所述的主箱体（Ⅰ）的左、右侧壁以及后壁板设有固定装置（7）。

10、根据权利要求 1 所述的消毒干衣柜，其特征在于：在所述的主箱体（Ⅰ）的至少一侧设置一用于存放物品的副箱体。

11、根据权利要求 10 所述的消毒干衣柜，其特征在于：在所述的副箱体的一外侧壁、与设置在主箱体（Ⅰ）外侧壁上的固定装置（7）位置相对应处设置一配合固定装置（8）。

12、根据权利要求 10 所述的消毒干衣柜，其特征在于：在所述的副箱体的后侧壁设置可将副箱体直接固定在墙壁上固定装置。

13、根据权利要求 11 或 12 所述的消毒干衣柜，其特征在于：在所述的副箱体的门体外面板上设置普通镜子（9），或设置具有防止雾气凝结、除雾功能的镜子（9）。

14、根据权利要求 1 所述的消毒干衣柜，其特征在于：在所述的主箱体（Ⅰ）的箱体上设置至少一盏照明灯。

多功能组合消毒干衣柜

技术领域

本发明涉及一种消毒干衣柜，具体涉及一种具有多功能组合的消毒干衣柜。

背景技术

目前市场上的干衣设备，大多数都只有一个工作室，功能比较单一，并且多体积比较大，采用立柜式设计，占用空间。经本发明的设计工程师初步检索发现也有个别的干衣机具有多功能，具体如下：

对比文件 1

专利号为 92237019.2 的中国专利文献公开了一种家用多功能干衣机，包括一个箱体，其技术要点是箱体中下部装有红外线发热板，上部装有冷凝器及一台风机，中部为衣物挂架。本实用新型的优点是：一、可以使洗后的衣物快速烘干，并可以保存洁净，不受尘埃的污染；二、可以防止衣物干燥过程中大量水蒸气挥发，使室内空气湿度过大；三、冷凝器单独启动，可以作为小型冰箱，制作冷饮或贮存少量食品，实现一机多用。 虽然在该公开文献中公开的某些技术特征与本发明中所采用的技术特征相同或相似，但是，该对比文件中所描述的是一种具有干燥和制冷混合功能的干衣机，与本发明所提出的一种组合式多功能保洁干衣机的发明目的有所不同，也就是说两者所需解决的技术问题不同，所以，该文献中的多功能与本发明不同。

对比文件 2

专利号为 93206558.9 的中国专利文献公开了一种通过操作电器开关，便既可用于干燥衣物，又可干燥被褥，还作冷暖风机的多功能干衣机。它由内装石英热管和大小风机以及防护网的下箱体，与开有通风百页窗及挂衣杆的上活动箱盖组成，干燥衣物时，挂上连接箱体的布袋，即形成干衣箱；收起布袋，打开箱体侧壁暗盒，里边的小风机及条形布袋可用于干燥被褥；平时立放，即是一冷暖风机。其优点是体积小，功能多，使用方便，很适于家庭。虽然该文献中公开一种使用

暖风机对衣物进行烘干的技术方案，但是，该文献中公开的干衣机只具有干燥的功能，是暖风机与干衣机的结合，就其干衣箱部分采用的是可拆装的布袋形式，所以，该文献与本发明所要提到的干衣柜保护点有所不同。

对比文件 3

专利号为 98224575.0 的中国专利文献公开了一种多功能安全杀菌干衣柜。主要由干衣柜外壳、衣柜内的挂衣架杆、密封金属电热膜发热体、风机、杀菌处理装置、电源开关、定时器、选择键、温度传感器以及显示或指示器构成。其中，密封金属电热膜发热体散热面积大，可在水中直接加热，安全系数高。因此，待干衣物毋须预先脱水，且挂在衣架上的衣物干后不至皱折、热缩。臭氧或紫外线对衣物杀菌处理，有利人体保健。该文献公开了一种能烘干衣物、对衣物进行消毒的干衣柜，该功能与本发明的主室所能实现的功能大致相同，但是，该干衣柜只具有单一的烘干室对物品进行消毒，所以，在产品结构、使用以及实现的功能等方面与本发明所实现组合、多功能、消毒等功能还是有所不同的。

并且，上述现有的干衣柜一般是放置在卧室或客厅等水汽少、湿度小的房间内，主要是用于烘干大件衣物，兼具有消毒和储放衣物的功能，所以，其体积一般较大，并且以落地方式摆设，占地面积大。

发明内容

针对现有技术的缺陷和不足，本发明所要解决的首要技术问题在于：提供一种具有多个间室的、多功能的组合式消毒干衣柜，可以分别对与人体直接接触的内衣裤，袜子，婴儿尿布等进行杀菌、除味、烘干，对毛巾、手帕等进行杀菌、保持干燥，对牙刷、剃须刀等进行杀菌保存。

本发明所要解决的第二技术问题在于：提供一种可以对一些小件物品进行存放、杀菌的多功能的组合式消毒干衣柜。

本发明所要解决的第三技术问题在于：提供一种采用组合式结构，壁挂式安装，可根据空间大小进行不同的组合安装方式，合理利用空间的多功能的组合式消毒干衣柜。

本发明所要解决的第四技术问题在于：提供一种可以解决即可以对物品进行

消毒、烘干、存放，又可以作为镜子使用的多功能组合消毒干衣柜。

为解决上述技术问题，本发明采用的技术方案如下：

一种多功能组合消毒干衣柜，所述的多功能组合消毒干衣柜包括一个主箱体Ⅰ，所述的主箱体Ⅰ包括三个独立的容器以及电控室 4，所述的三个容器分别为：用于对大件物品进行烘干、杀菌的上室 1、用于对已烘干的物品、防止其回潮的物品进行储藏的下室 2、用于对洗刷用具等细小物品进行消毒的杀菌室 5；在所述的上室 1、下室 2 以及杀菌室 5 内分别设置一套独立的杀菌消毒装置。

进一步，本发明所述的上室 1 和下室 2 之间设置隔板 3，所述的电控室 4 和杀菌室 5 设置在主箱体Ⅰ的一侧；所述的上室 1 内设有用于悬挂物品的挂架 11，分别在上室 1、下室 2 的顶部设置的杀菌消毒装置为可产生臭氧对物品进行消毒的臭氧发生器 12、也可产生紫外光线进行消毒的紫外线管 51，在下室 2 一侧设有产生冷风加速冷风流动的风机 20、对风机产生的冷风进行加热的加热器 14；在上室 1 的底部、下室 2 的侧壁与加热器 14 相对的位置处设有进风口 13，在上室 1 的顶部、下室 2 的顶部设有一保持通风干燥、利于烘干的出风口 15。

较佳的，在主箱体Ⅰ外部、与上室 1 的顶部的出风口 15 相对应的位置设有一在进行烘干时自动开启、杀菌时自动关闭的出风口盖板 16。当上室内挂的需要烘干的衣物没有预先进行甩干、还集有水滴时，可以进一步在隔板 3 上的上室 1 内设有用于收集从物品上滴落水并防止水流到下室 2 的接水盘 6，也可以将隔板 3 设计成一向内倾斜一定角度的斜坡板，使上室 1 衣物滴落的少量的水存在搁板 3 上不会流出便可。

所述的杀菌室 5 中设置的杀菌消毒装置为可产生紫外光线进行消毒的紫外线管 51、也可产生臭氧对物品进行消毒的臭氧发生器 12，在杀菌室 5 的门体内面板 52 上设有用于悬挂轻小物品的悬挂装置 53。

在所述的上室 1 与下室 2 的正面设置一门体 121，在所述的门体 121 的外面板上设置镜子 9；所述的镜子 9 为普通镜子，或设置具有防止雾气凝结、除雾功能的镜子 9，在与门体 121 吻合的干衣柜体外框设有一密封圈 122。所述的具有防止雾气凝结、除雾功能的镜子 9 采用通电产生热量的加热膜对镜面加热进行除雾，此时，在电路方面可以采用 PTC 正温度系数热敏电阻，也可以采用 NTC 负温度系数

热敏电阻；作为另一种方式，所述的具有防止雾气凝结、除雾功能的镜子 9 也可以采用加热器 14 产生的热风流通路径对镜面加热进行除雾。

所述的电控室 4 的门体外面板上设有按钮显示板 41。

此外，为实现本发明的发明目的，在所述的主箱体 I 的左、右侧壁以及后壁板设有固定装置 7：便于将主箱体 I 挂在墙上，在主箱体 I 的后壁板的固定装置 7 为至少 3 个挂钩固定件 71；为了便于将主箱体 I 与其他副箱体配合安装使用，进一步在所述的主箱体 I 的左、右侧壁设有固定装置 7，所述的固定装置 7 为至少 1 个挂钩固定件 71。

此外，为实现本发明的发明目的，在所述的主箱体 I 的至少一侧设置一用于存放物品的副箱体，在所述的副箱体的一外侧壁、与设置在主箱体 I 外侧壁上的固定装置 7 位置相对应处设置一配合固定装置 8，在所述的副箱体的门体外面板上设置普通镜子 9，或设置具有防止雾气凝结、除雾功能的镜子 9。

第三，为实现本发明的发明目的，当使用的空间足够大、存放的物品足够多时，也可以在所述的主箱体 I 的外侧壁同时设置第一副箱体 II 和第二副箱体III。

此外，还可以进一步在所述的主箱体 I 的箱体上设置至少一盏照明灯。

使用本发明的有益效果在于：

（一）、多种功能：主箱体的上室可对一些大件的、未脱水的、不能折叠的物品进行烘干、杀菌；主箱体的下室可对一些已经过上室烘干的物品、或其他干的可折叠的物品进行进一步烘干或储藏物品防止回潮；主箱体的杀菌室可对一些牙刷、剃须刀等细小物品进行杀菌、消毒；设置在主箱体侧壁的副箱体可用于储藏物品或消毒杀菌；设置在门体上外表面的镜子还具有除雾功能等等；

（二）、实用性强：本发明集烘干、消毒、杀菌、储藏等多种功能于一体，不仅可适用于家庭使用，而且适用于宾馆等一些公共场合，本发明尤其适合于南方等潮湿的地区，对物品进行烘干、杀菌、消毒；

（三）、可自由组合使用：本发明的主箱体可单独使用，也可分别与第一副箱体和第二副箱体进行组合使用，或者三个箱体一起组合使用，用户可以根据实际情况进行自由选择；

（四）、节省空间：本发明在主箱体的侧壁上设有固定装置，这样可以根据空

间大小结合组合安装的方式，并且在箱体的后壁设有固定装置，可以将箱体进行壁挂式安装，合理利用空间；

（五）、美观：本发明在主箱体以及副箱体的门体外面板上设置具有防止雾气凝结、除雾功能的镜子，干净的外表给使用者舒适的感觉。

附图说明

图 1 为本发明主箱体 I 的立体结构示意图；

图 2 为本发明主箱体 I 中的上室和下室的结构示意图；

图 3 为本发明主箱体 I 中的电控室和杀菌室的结构示意图；

图 4 为本发明主箱体 I 与第一副箱体、第二副箱体的安装组合结构示意图；

图 5 为本发明电控室内电控板的电路原理简图；

图 6a 为本发明第一副箱体的立体结构示意图；

图 6b 为本发明第二副箱体的立体结构示意图；

具体实施方式

下面通过具体实施例加以附图对本发明进行详细描述。

实施例 1

如图 1 至图 4 所示，本发明的主箱体 I 采用金属板制成，其中间骨架部分为金属板，外壳和内腔均为塑料件，所述的主箱体 I 包括：上室 1、下室 2、电控室 4 以及杀菌室 5，此间说明的是：使用时，所述的上室 1 可以称为消毒干燥室、下室 2 称为干燥储藏室、杀菌室 5 称为牙具室。所述的上室 1 和下室 2 采用塑料制成的腔体。

如图 1、图 2、图 4 所示，所述的上室 1 和下室 2 之间设置隔板 3，所述的电控室 4 和用于对洗刷用具等细小物品进行消毒的杀菌室 5 设有在主箱体 I 的一侧；所述的上室 1 内设有用于悬挂物品的挂架 11，所述的挂架 11 可以通过螺钉固定在上室腔体的两侧壁上；也可以采用可拆卸的方式安装，使用者可根据需要自行安装。分别在上室 1、下室 2 的顶部设有可产生臭氧对物品进行消毒的臭氧发生器 12，在下室 2 一侧设有产生冷风加速冷风流动的风机 20、对风机产生的冷风进行

加热的加热器 14，由风机 20 产生吹向加热器 14 方向的风，风经过加热器 14 后温度升高，变成热风，可以对衣物进行烘干；也存在风机 20 工作加热器 14 不工作的情况，此时产生的风不是热风；所述的风机 20 采用低噪声轴流风机或侧向安装的贯流风机。在上室 1 的底部、下室 2 的侧壁与加热器 14 相对的位置处设有进风口 13，在上室 1 的顶部、下室 2 的顶部设有一保持通风干燥、利于烘干的出风口 15；在所述的上室 1 与下室 2 的正面设置一门体 121，在所述的门体 121 的外面板上设置普通镜子 9，或设置具有防止雾气凝结、除雾功能的镜子 9。

如图 1、图 2 所示，当上室 1 内挂的需要烘干的衣物没有预先进行甩干、还集有水滴时，可以进一步在隔板 3 上的上室 1 内设有用于收集从物品上滴落水并防止水流到下室 2 的接水盘 6；但是，由于室内的空间较小，在衣物放入上室 1 进行烘干的衣物最好先脱水或用手拧一下水，并且如果水量太多则可能在设定的时间内无法烘干衣物，而且水量过多的话接水盘 6 可能装不下，甚至影响机器的正常工作；也可以不设置接水盘 6，直接将隔板 3 设计成一向内倾斜一定角度的斜坡板（图示结构省略），使挂在上室 1 内的衣物滴落的少量的水存在搁板 3 上不会流出便可。

在主箱体 I 外部、与上室 1 的顶部的出风口 15 相对应的位置设有一在进行烘干时自动开启、杀菌时自动关闭的出风口盖板 16，所述的出风口盖板 16 可以采用百页窗形式。

如图 4，下室 2 还具有一独立设计的门体 23，当腔体内设置抽屉式的储物框 21 时，该门体可采用普通的面板结构；当门体 23 采用冰箱冷藏门体结构时（图示结构省略），也就是将储物框 21 与门体 23 成一体结构时，下室腔体内不再需要设置独立的抽屉式的储物框 21；这样，当使用者拉开下室 2 的门，就可以将物品取出，而不用将手伸入下室 2 内取物品，防止使用者在没有关闭臭氧发生器 12 时，打开下室门体 23 将手伸入下室发生意外。为了防止上室 1 的水汽进入下室，使下室内储藏的衣物回潮，进一步在下室 2 的门框外围设置一密封圈 22。

如图 3 所示，所述的杀菌室 5 中设有可产生紫外光线进行消毒的紫外线管 51，在杀菌室 5 的门体 52 内面板上设有用于悬挂轻小物品的悬挂装置 53，如：悬挂牙刷、剃须刀等小件物品，工作时紫外线管 51 产生紫外线进行杀菌，所述的悬挂装

置 53 可以是固定在门体上的金属挂钩、木制挂钩或塑料挂钩，也可以是可拆装的形式安装在门体 52 内面板上。

也可以在杀菌室 5 的门体外面板上设置普通镜子 9，或采用具有防止雾气凝结、除雾功能的镜子，当设置普通镜子 9 时，所述的镜子 9 可以镶嵌在门体 121 外面板上，也可以粘接在门体 121 外面板上或可以是其他的方式固定在门体 121 外面板上，如图 1、图 2；当设置具有防止雾气凝结、除雾功能的镜子 9 时，至少可采用三种方式：一是可采用电加热玻璃镜子，镜子本身有加热丝，通电可直接加热镜子；二是采用加热膜，将加热膜贴在镜子的内表面上，通电可加热；在上述两种方式中，此时门体 121 可以只有镜子组成，类似玻璃门，但是加热膜外露不美观，且直接采用电加热玻璃时，类似于汽车上用的玻璃，此时门体 121 也可只由镜子组成，将门体 121 铰链直接安装在镜子上，但是，采用上述两种方式如直接将镜子作为一个门体 121，可能不够安全，且镜子容易破碎伤人，所以也可以采用夹层结构将加热膜或电加热膜遮挡；还有第三种方式——采用热风加热，此时门体 121 带有夹层，即门体 121 内面有门衬（图示结构省略），外面有镜子，门衬与镜子形成夹层，在安装加热器和风机的容器表面与门体相对应的位置开设一通风管，通风管将热风导入门体夹层中加热镜子。

所述的具有防止雾气凝结、除雾功能的镜子 9 采用通电产生热量的加热膜对镜面加热进行除雾，此时，在电路方面可以采用 PTC 正温度系数热敏电阻，也可以采用 NTC 负温度系数热敏电阻；作为另一种方式，所述的具有防止雾气凝结、除雾功能的镜子 9 也可以采用加热器 14 产生的热风流通路径对镜面加热进行除雾。此间应说明的是，通过加热对镜子的镜面进行除雾，是本发明的发明点之一，这也许已经是一项现有技术，但是将其与干衣柜、消毒柜结合并不是现有的，当采用电路对镜子进行加热时，可以将加热膜预埋在镜子 9 与门体 121 的夹层中（图示结构省略），当加热膜被加热后，利用玻璃的传热、导热性，使得整个镜面的温度升高，聚集在镜面的雾气遇高温后被蒸发；但是，人们通常认为水与电的结合不十分安全，本发明设计人员想到：本发明既然主要是用于烘干衣物、进行消毒，并且在本发明的装置中已有加热器和风机产生热风，可以在安装加热器和风机的容器表面与门体相对应的位置开设一通风管，并在与该通风管相对应的镜子的内

表面设置一凹槽（图示结构省略），当镜子关闭时，通风管正好与镜子内表面的凹槽吻合，这样，通风管将热风导入门体夹层中，热风不断积累从下到上通过整个内镜面，此时，还需要在镜子的顶部设置一出风口，聚集有雾气的镜面被不断通过热风加热而散去。

如图 4，还可以进一步在与门体 121 吻合的干衣柜体外框设有一密封圈 122。

所述的电控室 4 的门体外面板上设有按钮显示板 41，所述的按钮显示板 41 上设有按钮 411 以及显示板 412，如图 3、图 5 所示，所述的按钮 411 包括：电源按钮、启动/停止按钮、自动按钮、程序选择按钮、杀菌保存按钮、除雾按钮以及照明按钮等，用户可以根据选择相应的按钮；与所设按钮功能相应的，在所述的显示板 412 上设有电源指示灯、启动/停止指示灯、自动指示灯、程序选择指示灯、杀菌保存指示灯、除雾指示灯以及照明指示灯等，显示板 412 可以采用 LCD 显示，也可以采用 LED 显示或采用 VFD 显示。设置在电控室 4 内部的电源板 413 电路采用现有技术的电源板，所以这里不再详细描述，其电器原理简图如图 5 所示，电源板 413 上对应的接口与执行部件相连，接口 TJC3-8Y 和接口 TJC3-8Y 通过连接线与显示板 412 相连。

如图 4，便于将主箱体 I 挂在墙上、以及便于与其他副箱体配合安装使用，进一步在所述的主箱体 I 的左、右侧壁以及后壁板设有固定装置 7：所述的固定装置 7 可以采用挂钩固定件与挂钩配合固定，也可以采用凹槽与卡槽配合固定；例如：在主箱体 I 的左、右侧壁设置至少一个挂钩固定件 71，在主箱体 I 的后壁板设置至少 3 个挂钩固定件 71（图中省略）；通常在左、右侧壁上设置 2 个固定挂钩，也可以是 3 个、4 个挂钩，通常在后壁板上设置 4 个固定挂钩，也可以是 5 个、6 个固定挂钩；固定挂钩的设置主要是根据主箱体 I 的大小、尺寸决定。

此外，可进一步在主箱体 I 上设置至少一盏照明灯，可以是 2 盏、3 盏，或者 4 盏照明灯，所述的照明灯可以设置在箱体的顶部或底部（图示结构省略），根据安装时的实际需要而定。

工作原理：

使用时，通过主箱体 I 后壁板上的固定挂钩将主箱体 I 安装固定在墙上，将物品等进行悬挂在主箱体 I 上室 1 的挂架 11 上，顶部右侧装有臭氧发生器 12，可

产生臭氧对物品进行杀菌，在上室右下角设有进风口 13，工作时，位于主箱体Ⅰ下室 2 右侧的风机 20、加热器 14 产生热风，通过进风口 13 和接水盘 6 吹入主箱体Ⅰ上室 1，对衣物进行烘干。在主箱体Ⅰ上室 1 的顶部左侧设有出风口 15，在主箱体Ⅰ外部设有出风口盖板 16，在臭氧杀菌过程中，出风口盖板 16 关闭，防止臭氧泄露，在烘干过程中，出风口盖板 16 自动打开，保持通风，利于烘干。

主箱体Ⅰ下室 2 设有臭氧发生器 12、进风口 13、出风口 15，工作时臭氧发生器 12 产生臭氧进行杀菌，工作时风机 20、加热器 14 产生热风通过进风口 13 吹入主箱体Ⅰ下室 2 保持干燥。同时吹入主箱体Ⅰ下室 2 的热风又可通过出风口 15、进风口 13 和接水盘 6 吹入主箱体Ⅰ上室 1，既保证主箱体Ⅰ下室 2 的通风干燥效果，又可进一步对主箱体Ⅰ上室 1 中的物品进行烘干。

当主箱体Ⅰ用在浴室等环境中，选择除雾功能的按钮，这样在浴室内不会凝结雾气，保持清晰。

实施例 2

如图 4、图 6a 所示，可以进一步在所述的主箱体至少一侧设置一个用于存放物品的第一副箱体Ⅱ，当在第一副箱体Ⅱ内增设消毒装置，该消毒装置可以是紫外线管、也可以是臭氧发生器等其它消毒装置，具有杀菌消毒的功能。在所述的第一副箱体Ⅱ的一外侧壁、与设置在主箱体Ⅰ外侧壁上的固定装置 7 位置相对应处设置一配合固定装置 8，该配合固定装置 8 可以是与挂钩固定件 71 相配套固定的挂钩 81，也可以是与卡槽配合的凹槽，在所述的第一副箱体Ⅱ的门体外面板上设置普通镜子 9，也可以是具有防止雾气凝结、除雾功能的镜子 9，此时，如为了减少成本，可采用前述的电热膜加热方法对镜面进行除雾。

当主箱体Ⅰ和第一副箱体Ⅱ一起用在浴室等环境中，选择除雾功能的按钮，这样在浴室内不会凝结雾气，保持清晰。

此外，也可以直接将第一副箱体Ⅱ固定在墙上。

实施例 3

如图 4、图 6b 所示，还可以进一步在第一副箱体Ⅱ相对的一侧设置一个用于

存放物品的第二副箱体III，当在第二副箱体III内增设消毒装置，该消毒装置可以是紫外线管、也可以是臭氧发生器等其它消毒装置，具有杀菌消毒的功能。在所述的第二副箱体III的一外侧壁、与设置在主箱体 I 外侧壁上的固定装置 7 位置相对应处设置一配合固定装置 8，该配合固定装置 8 可以是与挂钩固定件 71 相配套固定的挂钩 81，也可以是与卡槽配合的凹槽，在所述的第一副箱体 II 的门体外面板上设置普通镜子 9，也可以是具有防止雾气凝结、除雾功能的镜子，在箱体的后壁设有可直接将电源线插头通过的线孔 91，电动剃须刀等可直接将电源线插头通过线孔 91 插在插座上进行充电。如为了更好的利用副箱体的空间，可以进一步在副箱体内设置一隔板 92，将副箱分割成上、下两个腔体，所述的隔板 92 可根据使用者的需要拆卸安装。

当主箱体 I 和第二副箱体III一起用在浴室等环境中，选择除雾功能的按钮，这样在浴室内不会凝结雾气，保持清晰。

此外，也可以直接将第二副箱体III固定在墙上。

实施例 4

当使用的空间足够大、存放的物品足够多时，例如：一些高档的宾馆或别墅的洗漱间的墙壁上，也可以在所述的主箱体 I 的外侧壁同时设置第一副箱体 II 和第二副箱体III，如图4所示，此外，安装本发明所提供的消毒干衣柜，不管使用普通镜子还是使用具有除雾功能的镜子，都可以免除再另行安装镜子，在节约成本的同时，也增加了洗漱间内的整体美观。

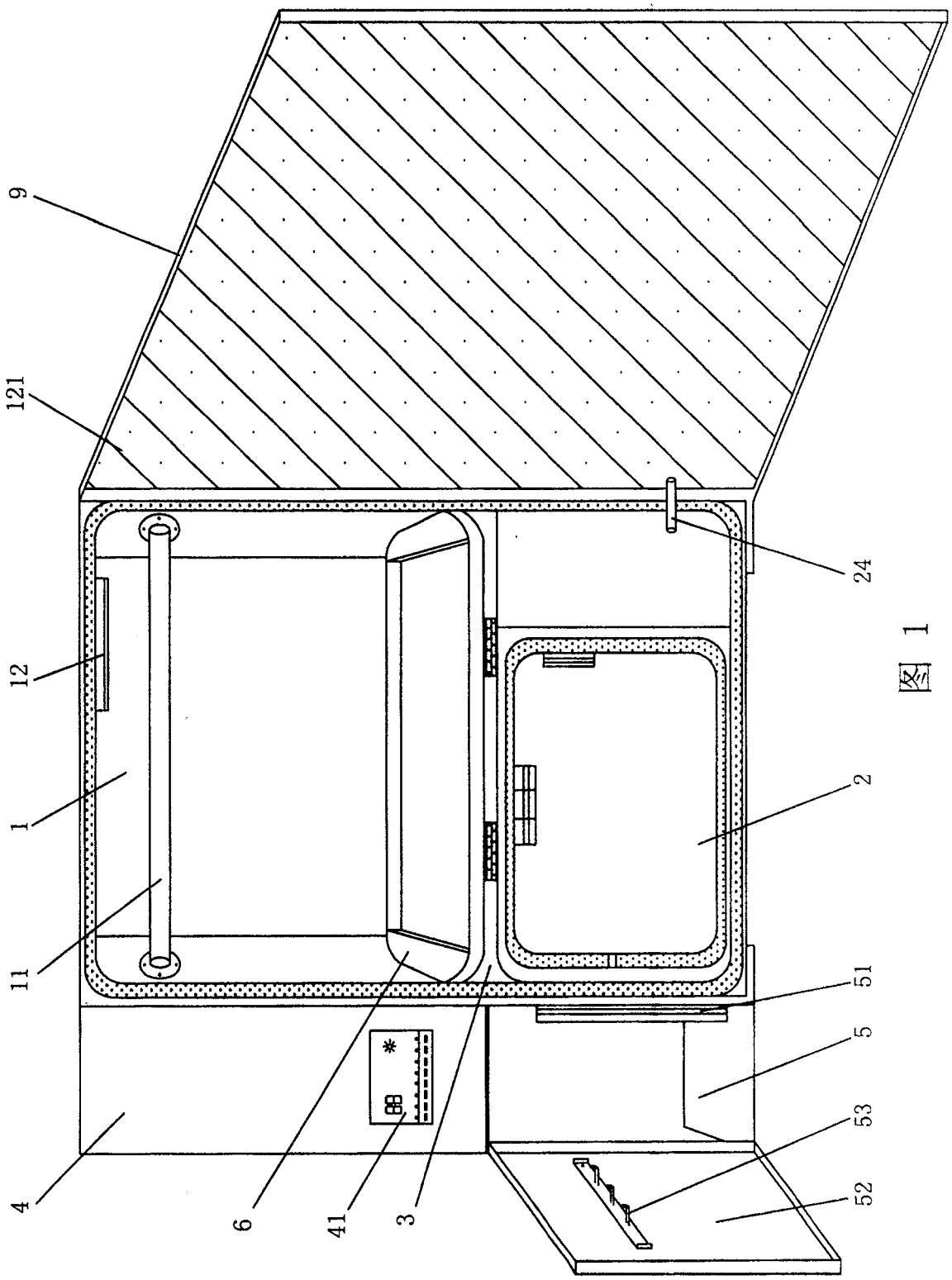

图 1

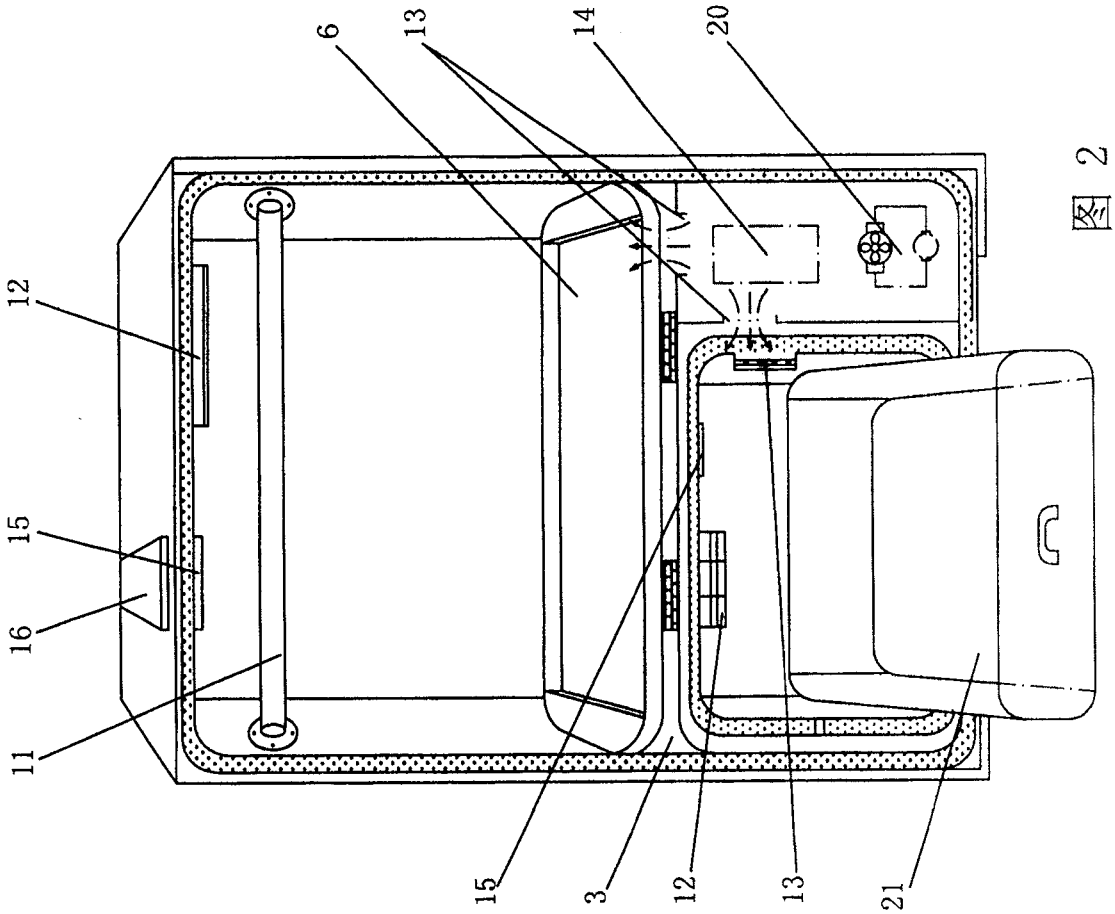

图 2

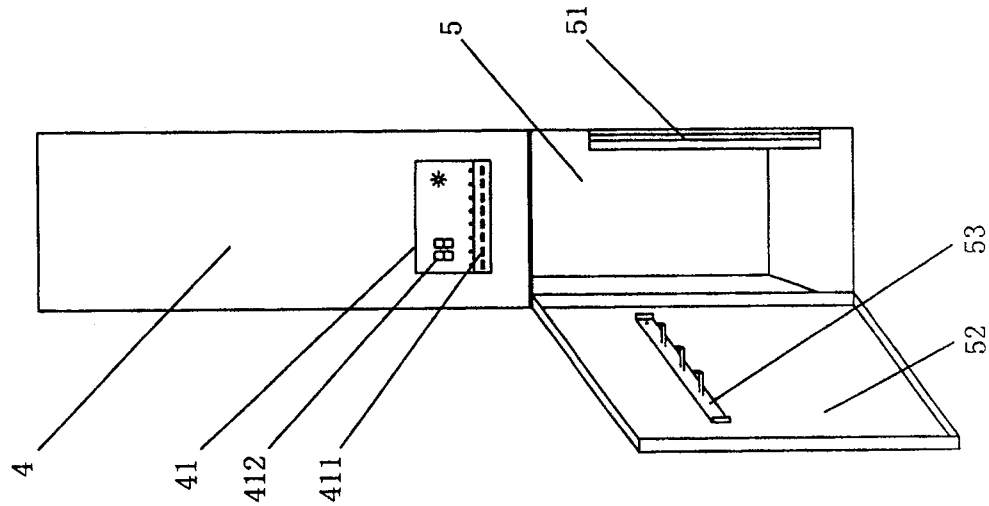

图 3

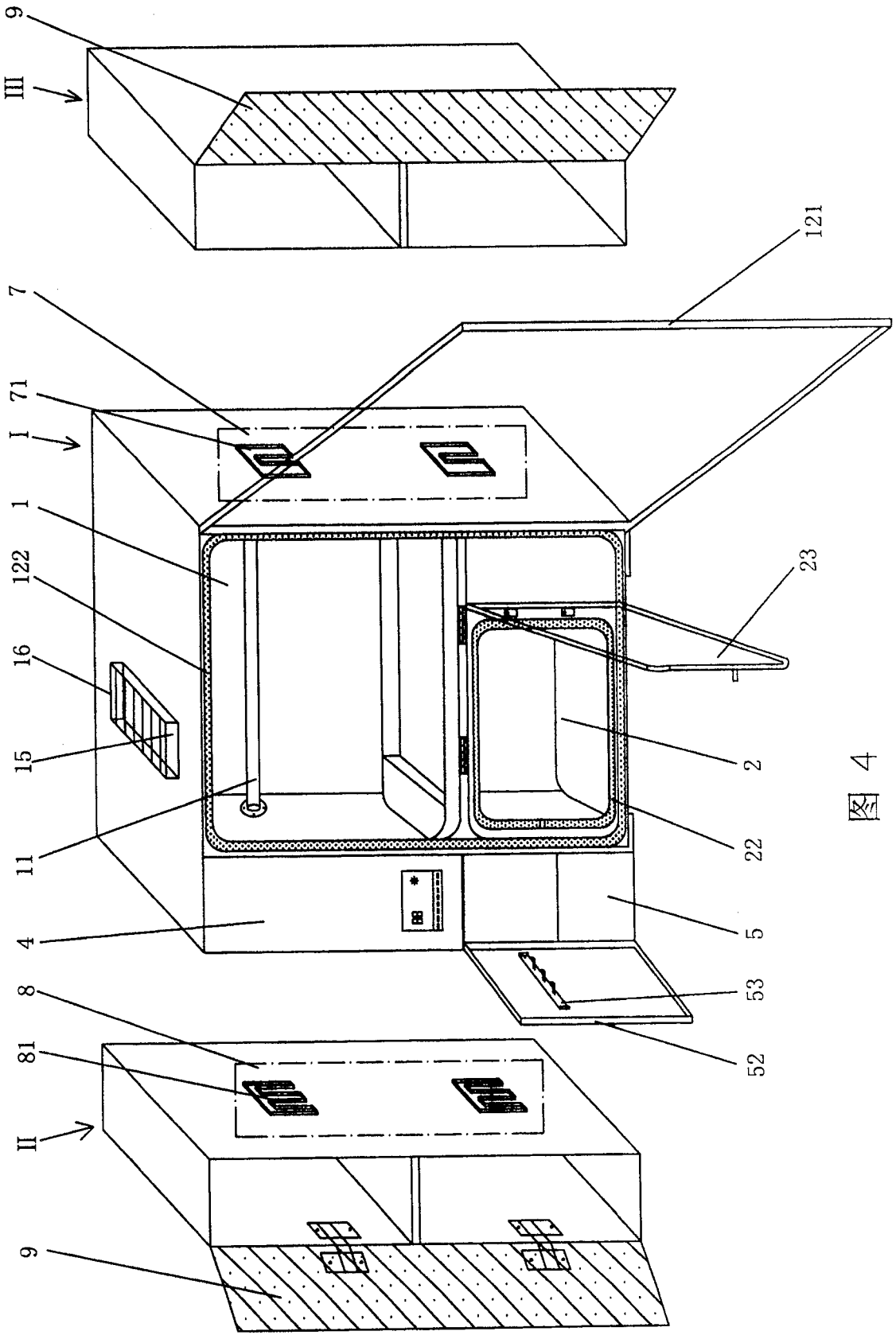

图 4

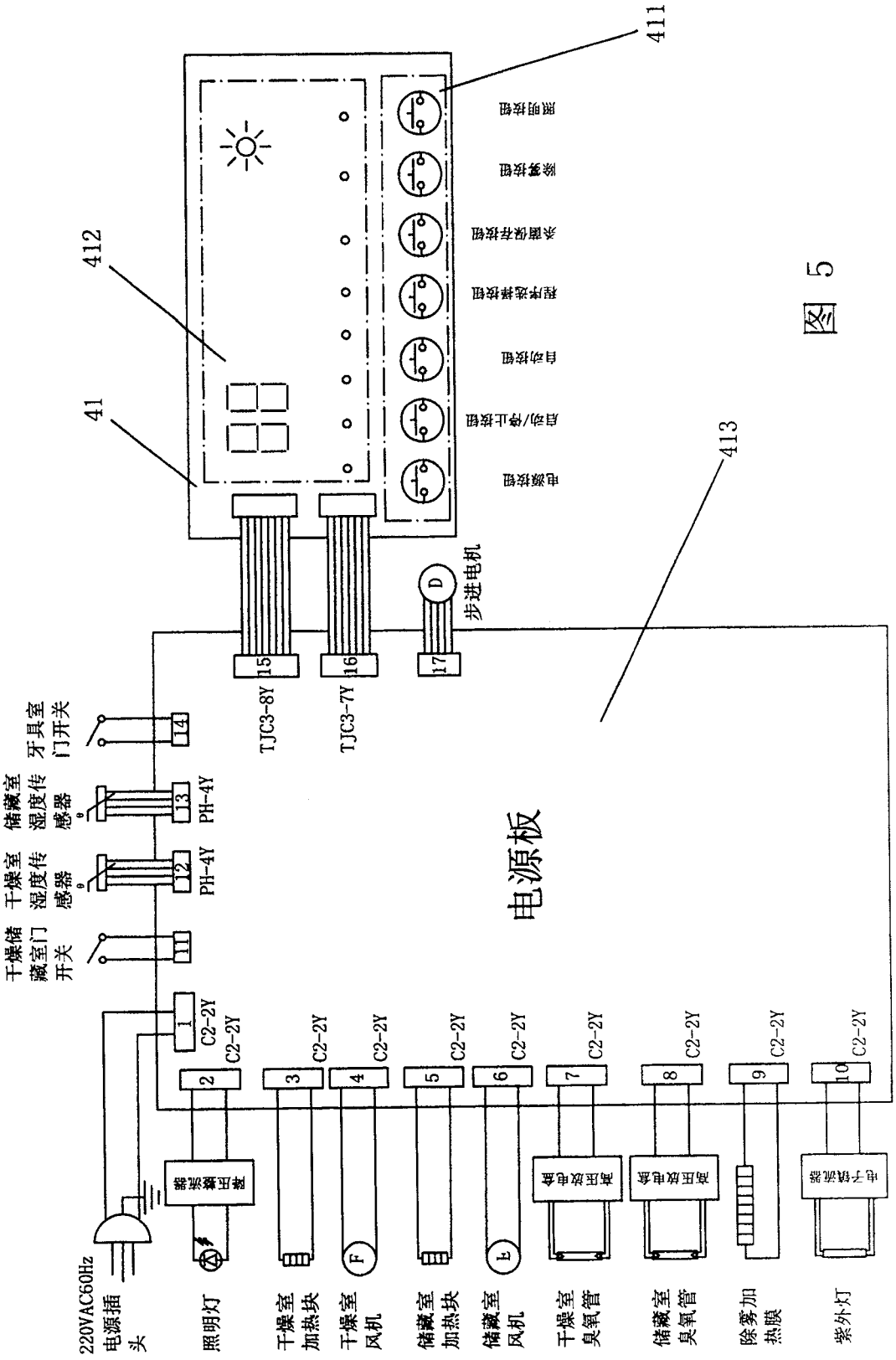
411
412
41
413
电源板
电源按钮
启动/停止按钮
自动按钮
程序选择按钮
杀菌保存按钮
除雾按钮
照明按钮
步进电机
TJC3-8Y
TJC3-7Y
PH-4Y
PH-4Y
干燥储藏室门开关
干燥室湿度传感器
储藏室湿度传感器
牙具室门开关
220VAC60Hz电源插头
照明灯
干燥室加热块
干燥室风机
储藏室加热块
储藏室风机
干燥室臭氧管
储藏室臭氧管
除雾加热膜
紫外灯
C2-2Y

图 5

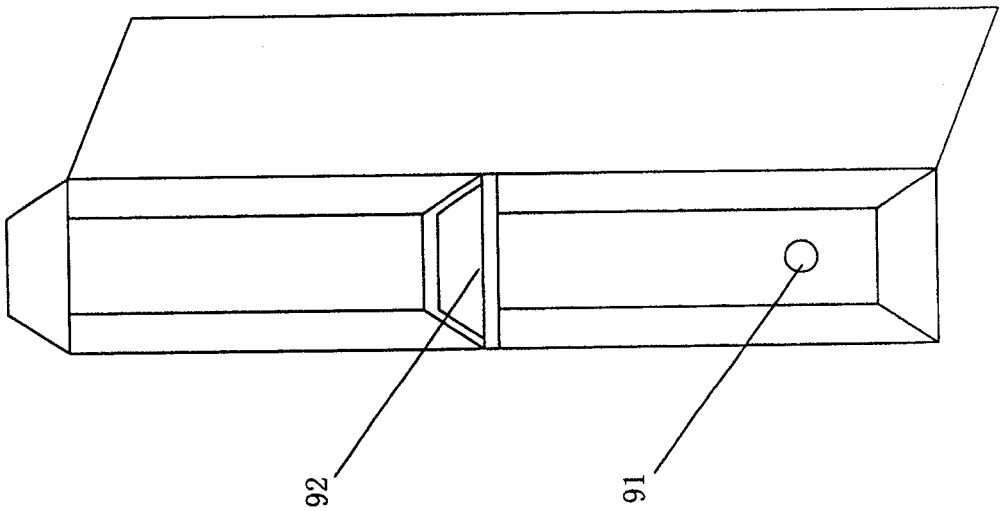

图 6a

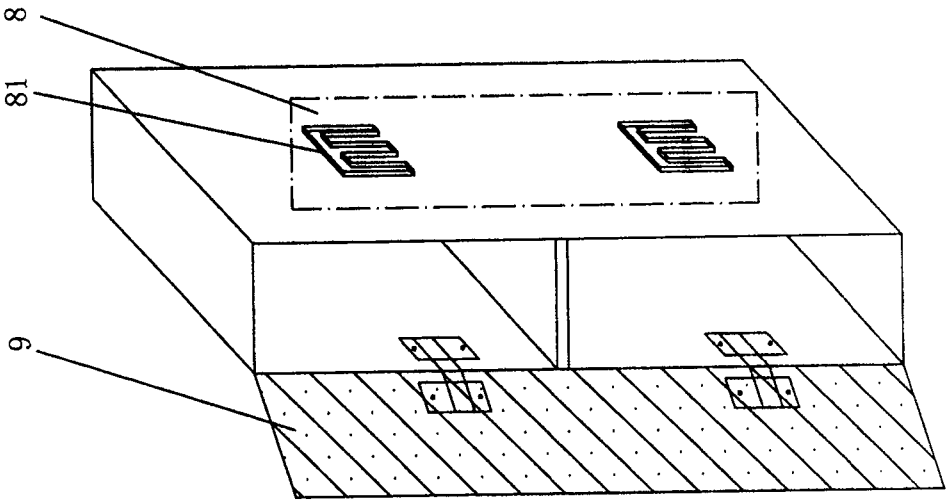

图 6b