(19)中华人民共和国国家知识产权局

(12)实用新型专利

(10)授权公告号 CN 202990813 U
(45)授权公告日 2013.06.12

(21)申请号 201220753737.7

(22)申请日 2012.12.24

(73)专利权人 陈建华
地址 314411 浙江省海宁市盐官镇祝会村毛基坝 56 号

(72)发明人 陈建华

(51)Int.Cl.
E06B 9/52(2006.01)

权利要求书1页 说明书2页 附图2页

(54)实用新型名称

卡槽式可拆卸磁性纱窗

(57)摘要

本实用新型拟提供一种环保无污染，拆卸方便的卡槽式可拆卸磁性纱窗，它由四根带槽的PVC塑料框条，四个三角接头，一片网纱，卡槽磁条，带胶磁条组成，其特征在于，所述三角接头设有“L”型凹槽，所述四根PVC塑料框条不带槽一面通过嵌入所述四个三角接头的“L”型凹槽内固定连接成一四边形纱窗外框，一片纱网通过四跟带槽的卡槽磁条嵌在所述四根PVC塑料框条的槽内并固定；所述的卡槽磁条沿着凹槽相反方向与带胶磁条吸引固定。

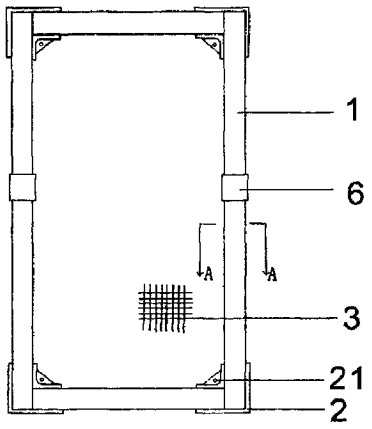

CN 202990813 U

1. 一种卡槽式可拆卸磁性纱窗，由四根带槽的 PVC 塑料框条，四个三角接头，一片网纱，卡槽磁条，带胶磁条组成，其特征在于，所述三角接头设有“L”型凹槽，所述四根 PVC 塑料框条不带槽一面通过嵌入所述四个三角接头的“L”型凹槽内固定连接成一四边形纱窗外框，一片纱网通过四跟带槽的卡槽磁条嵌在所述四根 PVC 塑料框条的槽内并固定；所述的卡槽磁条沿着凹槽相反方向与带胶磁条吸引固定。

2. 根据权利要求 1 所述的卡槽式可拆卸磁性纱窗，其特征在于，所述三角接头靠近“L”型凹槽处开有一绳栓孔。

3. 根据权利要求 1 或 2 所述的卡槽式可拆卸磁性纱窗，其特征在于，在所述安装有卡槽磁条的 PVC 塑料框条的纱窗左右两侧长边上各插接一只卡子。

4. 根据权利要求 1 或 2 所述的卡槽式可拆卸磁性纱窗，其特征在于，在所述安装有卡槽磁条的 PVC 塑料框条的纱窗顶部上插接两只卡子。

卡槽式可拆卸磁性纱窗

技术领域：

[0001] 本实用新型涉及一种可方便组装的卡槽式可拆卸磁性纱窗，属于建筑门窗技术领域。

背景技术：

[0002] 目前市场上的纱窗有很多种类，传统的纱窗需要专业人员进行安装，且不易拆卸，不便于清洗。

[0003] 磁性纱窗用户可以自己制作安装，纱网可以自由更换，清洗方便，降低了纱窗的测量，制作，适合于安装于铝合金窗、移窗、平开窗、弧形窗等多种窗形。磁性纱窗安装制作成本低，安装简单、拆卸方便，易于清洗，100％密封等优点受到广大消费者的喜爱。

[0004] 目前市场上的部分磁性纱窗在拼接成纱窗外框时，大都采用胶水粘接方式固定形成纱窗外框。这种方式由于使用了胶水，不环保，而且使用起来也不方便。

[0005] 实用新型的内容：

[0006] 本实用新型拟提供一种环保无污染、拆卸方便的卡槽式可拆卸磁性纱窗。

[0007] 本实用新型的技术方案如下：

[0008] 一种卡槽式可拆卸磁性纱窗，由四根带槽的 PVC 塑料框条，四个三角接头，一片网纱，卡槽磁条，带胶磁条组成，其特征在于，所述三角接头设有“L”型凹槽，所述四根 PVC 塑料框条不带槽一面通过嵌入所述四个三角接头的“L”型凹槽内固定连接成一四边形纱窗外框，一片纱网通过四跟带槽的卡槽磁条嵌在所述四根 PVC 塑料框条的槽内并固定；所述的卡槽磁条沿着凹槽相反方向与带胶磁条吸引固定。

[0009] 所述三角接头靠近“L”型凹槽处开有一绳栓孔。

[0010] 为了加固卡槽磁条与在 PVC 塑料框条的连接，在所述安装有卡槽磁条的 PVC 塑料框条的纱窗左右两侧长边上各插接一只卡子。

[0011] 或者用户也可以根据自身需要在所述安装有卡槽磁条的 PVC 塑料框条的纱窗顶部上插接两只卡子。

[0012] 本实用新型由于采用了卡槽式，在使用时不仅安装方便，易于拆卸，而且也环保，可重复使用。

附图说明

[0013] 图 1 是本实用新型的结构示意图；

[0014] 图 2 是本实用新型的三角接头放大的结构示意图；

[0015] 图 3 是本实用新型的纱窗内框 A-A 侧面放大结构示意图；

[0016] 图中附图标记如下：1——PVC 塑料框条；3——网纱；

[0017] 2——三角接头；21——绳栓孔；

[0018] 4——卡槽磁条；5——带胶磁条；6——卡子；

具体实施方式

[0019] 以下结合附图对本实用新型作进一步详细说明。;

[0020] 本具体实施例仅仅是对本实用新型的解释,其并不是对本实用新型的限制,本领域技术人员在阅读完本说明书后可以根据需要对本实施例做出没有创造性贡献的修改,但只要在本实用新型的权利要求范围内都受到专利法的保护。

[0021] 如图1,2,3所示,一种卡槽式可拆卸磁性纱窗,由四根带槽的PVC塑料框条1,四个三角接头2,一片网纱3,卡槽磁条4,带胶磁条5组成。

[0022] 所述三角接头2设有“L”型凹槽,所述四根PVC塑料框条1不带槽一面通过嵌入所述四个三角接头2的“L”型凹槽内固定连接成一四边形纱窗外框,一片纱网3通过四跟带槽的卡槽磁条4嵌在所述四根PVC塑料框条1的槽内并固定;在使用时,用户只需将带胶磁条5粘在窗户框上,然后将卡槽磁条4的纱窗与带胶磁条5吸引固定,即完成安装。

[0023] 三角接头2靠近“L”型凹槽处开有一绳栓孔21,在使用时,用户可根据自身需要,在绳栓孔21上系一绳子,方便拉开纱窗。

[0024] 为了加固卡槽磁条4与在PVC塑料框条1的连接,在安装有卡槽磁条4的PVC塑料框条1的纱窗左右两侧长边上各插接一只卡子6。

[0025] 或者用户也可以根据自身需要在安装有卡槽磁条4的PVC塑料框条1的纱窗顶部上插接两只卡子6。

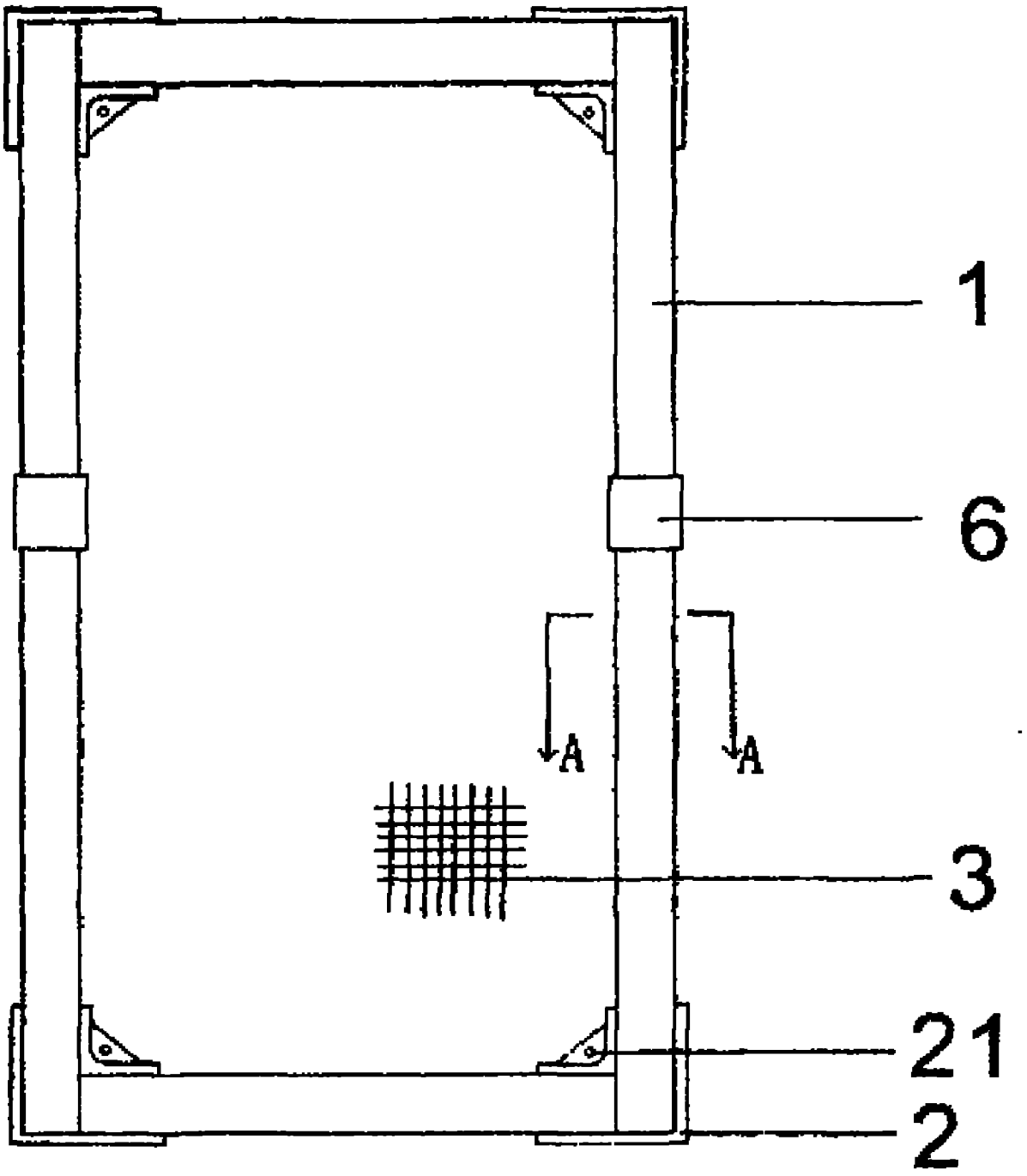

图 1

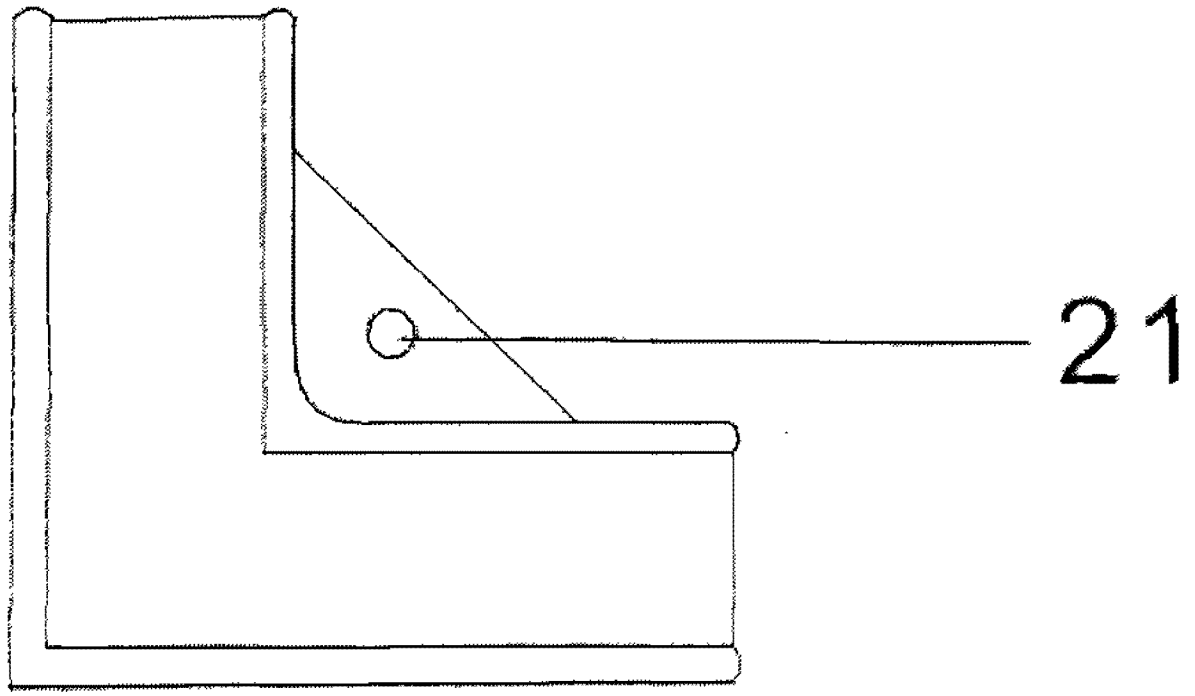

图 2

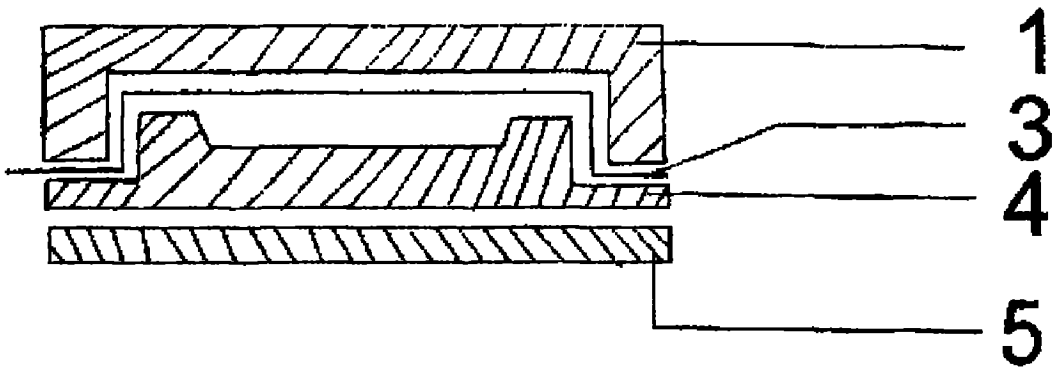

图 3