(19)中华人民共和国国家知识产权局

(12)实用新型专利

(10)授权公告号 CN 208253269 U
(45)授权公告日 2018.12.18

(21)申请号 201820869071.9

(22)申请日 2018.06.06

(73)专利权人 湖南工业职业技术学院
地址 410208 湖南省长沙市岳麓区含浦科教园湖南工业职业技术学院

(72)发明人 苏丹

(74)专利代理机构 济南旌励知识产权代理事务所(普通合伙) 31310
代理人 黄靖

(51)Int.Cl.
F21S 6/00(2006.01)
F21V 14/08(2006.01)
F21V 21/00(2006.01)

权利要求书1页 说明书3页 附图2页

(54)实用新型名称

一种室内设计用多功能落地照射灯具

(57)摘要

本实用新型公开了一种室内设计用多功能落地照射灯具，包括灯座和锥形板，所述灯座的上表面的中部固定连接有螺管，所述螺管的上端固定连接有灯头，所述灯头的上表面的中部螺接有灯管，所述灯头的侧壁螺接有透明玻璃钢罩，所述透明玻璃钢罩的上表面与锥形板的下表面的中部相贴合，所述锥形板的外壁的下沿固定连接橡胶罩的一端，所述橡胶罩的另一端固定连接有固定环，本实用新型设计合理使用便捷，可手动调节落地灯的照射范围，进而调节室内的明暗度，灯柜可存放物品，挂钩可悬挂物品，进而极大的提高了灯具的使用效率，因此，适合广泛推广。

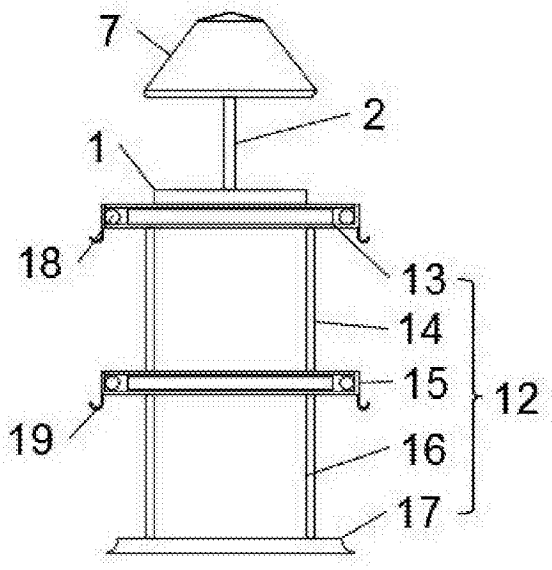

CN 208253269 U

1.一种室内设计用多功能落地照射灯具，包括灯座(1)和锥形板(6)，其特征在于：所述灯座(1)的上表面的中部固定连接有螺管(2)，所述螺管(2)的上端固定连接有灯头(3)，所述灯头(3)的上表面的中部螺接有灯管(4)，所述灯头(3)的侧壁螺接有透明玻璃钢罩(5)，所述透明玻璃钢罩(5)的上表面与锥形板(6)的下表面的中部相贴合，所述锥形板(6)的外壁的下沿固定连接橡胶罩(7)的一端，所述橡胶罩(7)的另一端固定连接有固定环(8)，所述固定环(8)的内壁固定连接有连杆(9)，所述连杆(9)的内端固定连接有轴承(10)，所述轴承(10)的内壁固定连接有螺筒(11)，所述螺筒(11)的内壁与螺管(2)的外壁相螺接，且外部电源依次电连接灯头(3)和灯管(4)。

2.根据权利要求1所述的一种室内设计用多功能落地照射灯具，其特征在于：所述灯座(1)的底面放置有灯柜(12)，所述灯柜(12)包括第一灯箱(13)、第二灯箱(15)和底座(17)，所述第一灯箱(13)的上表面的中部与灯座(1)的底面相贴合，所述第一灯箱(13)的底面四角均固定连接有第一支杆(14)，四个所述第一支杆(14)的底端分别固定连接第二灯箱(15)的上表面的四角，所述第二灯箱(15)的底面四角均固定连接有第二支杆(16)，四个所述第二支杆(16)的底端分别固定连接底座(17)的上表面的四角。

3.根据权利要求2所述的一种室内设计用多功能落地照射灯具，其特征在于：所述第一灯箱(13)和第二灯箱(15)的内腔的左侧、右侧、前侧和后侧均固定安装有辅助灯管(18)，所述辅助灯管(18)电连接外部电源。

4.根据权利要求2所述的一种室内设计用多功能落地照射灯具，其特征在于：所述第一灯箱(13)和第二灯箱(15)的左侧外壁和右侧外壁均固定连接有挂钩(19)。

5.根据权利要求1所述的一种室内设计用多功能落地照射灯具，其特征在于：所述螺筒(11)的外壁的下部固定连接有防滑套(20)。

6.根据权利要求1所述的一种室内设计用多功能落地照射灯具，其特征在于：所述灯座(1)的底面四角均固定连接有吸盘(21)。

一种室内设计用多功能落地照射灯具

技术领域

[0001] 本实用新型涉及灯具技术领域，具体为一种室内设计用多功能落地照射灯具。

背景技术

[0002] 落地灯通常分为上照式落地灯和直照式落地灯。在进行室内设计时，通常使用直照式落地灯，现有的直照式落地灯其灯罩大多为一体式塑料结构，落地灯的照射范围固定，不可调节，不能根据室内的大小和明暗度调节落地灯照射范围，既不能调节室内的亮度，并且，现有的落地灯功能单一，不够美观，实用性较低，因此，特提出本实用新型。

实用新型内容

[0003] 本实用新型的目的在于提供一种室内设计用多功能落地照射灯具，以解决上述背景技术中提出的问题。

[0004] 为实现上述目的，本实用新型提供如下技术方案：一种室内设计用多功能落地照射灯具，包括灯座和锥形板，所述灯座的上表面的中部固定连接有螺管，所述螺管的上端固定连接有灯头，所述灯头的上表面的中部螺接有灯管，所述灯头的侧壁螺接有透明玻璃钢罩，所述透明玻璃钢罩的上表面与锥形板的下表面的中部相贴合，所述锥形板的外壁的下沿固定连接橡胶罩的一端，所述橡胶罩的另一端固定连接有固定环，所述固定环的内壁固定连接有连杆，所述连杆的内端固定连接有轴承，所述轴承的内壁固定连接有螺筒，所述螺筒的内壁与螺管的外壁相螺接，且外部电源依次电连接灯头和灯管。

[0005] 优选的，所述灯座的底面放置有灯柜，所述灯柜包括第一灯箱、第二灯箱和底座，所述第一灯箱的上表面的中部与灯座的底面相贴合，所述第一灯箱的底面四角均固定连接有第一支杆，四个所述第一支杆的底端分别固定连接第二灯箱的上表面的四角，所述第二灯箱的底面四角均固定连接有第二支杆，四个所述第二支杆的底端分别固定连接底座的上表面的四角。

[0006] 优选的，所述第一灯箱和第二灯箱的内腔的左侧、右侧、前侧和后侧均固定安装有辅助灯管，所述辅助灯管电连接外部电源。

[0007] 优选的，所述第一灯箱和第二灯箱的左侧外壁和右侧外壁均固定连接有挂钩。

[0008] 优选的，所述螺筒的外壁的下部固定连接有防滑套。

[0009] 优选的，所述灯座的底面四角均固定连接有吸盘。

[0010] 与现有技术相比，本实用新型的有益效果是：本实用新型通过在锥形板的外壁的下沿固定连接橡胶罩的一端，橡胶罩的另一端固定连接有固定环，固定环的内壁固定连接有连杆，连杆的内端固定连接有轴承，轴承的内壁固定连接有螺筒，螺筒的内壁与螺管的外壁相螺接，通过转动螺筒，从而调节固定环的高度，从而改变橡胶罩的拉伸长度，改变落地灯的照射范围，通过在落地灯的下部放置灯柜，在第一灯箱和第二灯箱的左侧外壁和右侧外壁均固定连接有挂钩，用来存放物品，本实用新型设计合理使用便捷，可手动调节落地灯的照射范围，进而调节室内的明暗度，灯柜可存放物品，挂钩可悬挂物品，进而极大的提高

了灯具的使用效率，因此，适合广泛推广。

附图说明

[0011] 图1为本实用新型外观示意图；

[0012] 图2为本实用新型落地灯主视剖图；

[0013] 图3为本实用新型落地灯主视剖图a区域放大图。

[0014] 图中：1灯座，2螺管，3灯头，4灯管，5透明玻璃钢罩，6锥形板，7橡胶罩，8固定环，9连杆，10轴承，11螺筒，12灯柜，13第一灯箱，14第一支杆，15第二灯箱，16第二支杆，17底座，18辅助灯管，19挂钩，20防滑套，21吸盘。

具体实施方式

[0015] 下面将结合本实用新型实施例中的附图，对本实用新型实施例中的技术方案进行清楚、完整地描述，显然，所描述的实施例仅仅是本实用新型一部分实施例，而不是全部的实施例。基于本实用新型中的实施例，本领域普通技术人员在没有做出创造性劳动前提下所获得的所有其他实施例，都属于本实用新型保护的范围。

[0016] 请参阅图1-3，本实用新型提供一种技术方案：一种室内设计用多功能落地照射灯具，包括灯座1和锥形板6，灯座1的上表面的中部固定连接有螺管2，螺管2的上端固定连接有灯头3，灯头3的上表面的中部螺接有灯管4，灯管4为现有的LED、t5灯管，灯头3的侧壁螺接有透明玻璃钢罩5，透明玻璃钢罩5的上表面为与锥形板6弧度相同的锥形，透明玻璃钢罩5的上表面与锥形板6的下表面的中部相贴合，锥形板6的外壁的下沿固定连接橡胶罩7的一端，橡胶罩7为高弹性黑色锥形橡胶套，橡胶罩7的另一端固定连接有固定环8，固定环8的内壁固定连接有连杆9，连杆9为透明玻璃材质制成，连杆9共有4个，且呈十字形排列，连杆9的内端固定连接有轴承10，轴承10的内壁固定连接有螺筒11，螺筒11的内壁与螺管2的外壁相螺接，且外部电源依次电连接灯头3和灯管4，转动螺筒11，即可调节固定环8的高度，调节橡胶罩7的拉伸量，从而调节落地灯的照射范围。

[0017] 具体而言，为了便于存放物品，灯座1的底面放置有灯柜12，灯柜12包括第一灯箱13、第二灯箱15和底座17，第一灯箱13和第二灯箱15均为透明玻璃制成的方形箱，第一灯箱13的上表面的中部与灯座1的底面相贴合，第一灯箱13的底面四角均固定连接有第一支杆14，四个第一支杆14的底端分别固定连接第二灯箱15的上表面的四角，第二灯箱15的底面四角均固定连接有第二支杆16，四个第二支杆16的底端分别固定连接底座17的上表面的四角，第二灯箱15和底座17的上表面均可用来存放物品。

[0018] 具体而言，为了便于补光，第一灯箱13和第二灯箱15的内腔的左侧、右侧、前侧和后侧均固定安装有辅助灯管18，辅助灯管18为现有的LED、T8灯管，辅助灯管18电连接外部电源。

[0019] 具体而言，为了便于悬挂物品，第一灯箱13和第二灯箱15的左侧外壁和右侧外壁均固定连接有挂钩19。

[0020] 具体而言，为了便于转动螺筒11，螺筒11的外壁的下部固定连接有防滑套20。

[0021] 具体而言，为了便于固定灯座1，灯座1的底面四角均固定连接有吸盘21。

[0022] 工作原理：使用本实用新型时，灯座1放置在第一灯箱13上，根据室内的明暗度，转

动螺筒11，通过连杆9带动固定环运动，从而调节橡胶罩7的拉伸量，进而改变落地灯的照射范围，在小范围使用时，可取下第一灯箱13上部的落地灯，当做台灯使用，同时，第二灯箱15和底座17的上表面均可用来存放物品，挂钩19可用来悬挂物品，进而便于物品的存放，本实用新型设计合理使用便捷，可手动调节落地灯的照射范围，进而调节室内的明暗度，灯柜可存放物品，挂钩可悬挂物品，进而极大的提高了灯具的使用效率，因此，适合广泛推广。

[0023] 尽管已经示出和描述了本实用新型的实施例，对于本领域的普通技术人员而言，可以理解在不脱离本实用新型的原理和精神的情况下可以对这些实施例进行多种变化、修改、替换和变型，本实用新型的范围由所附权利要求及其等同物限定。

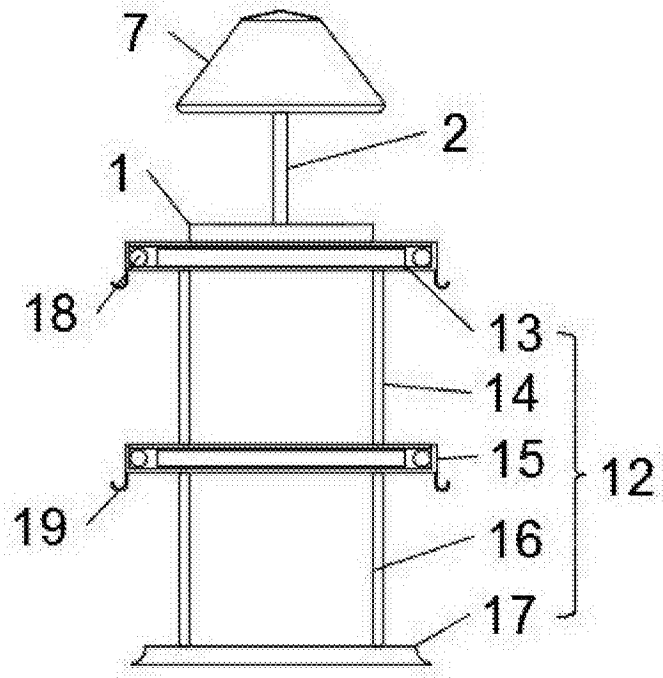

图1

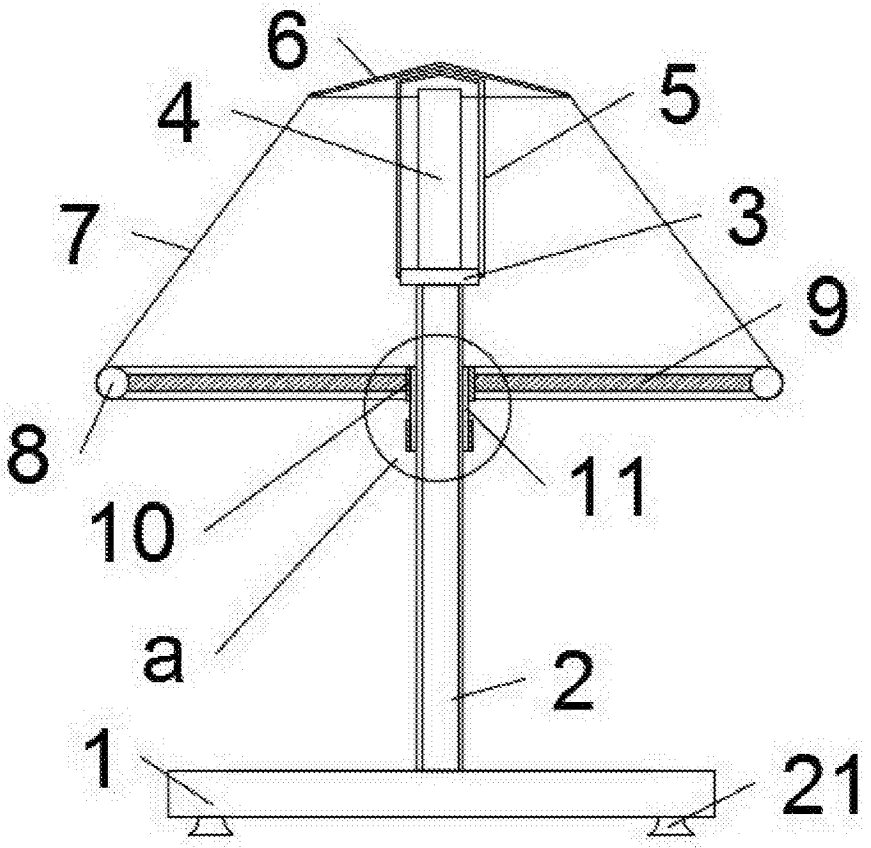

图2

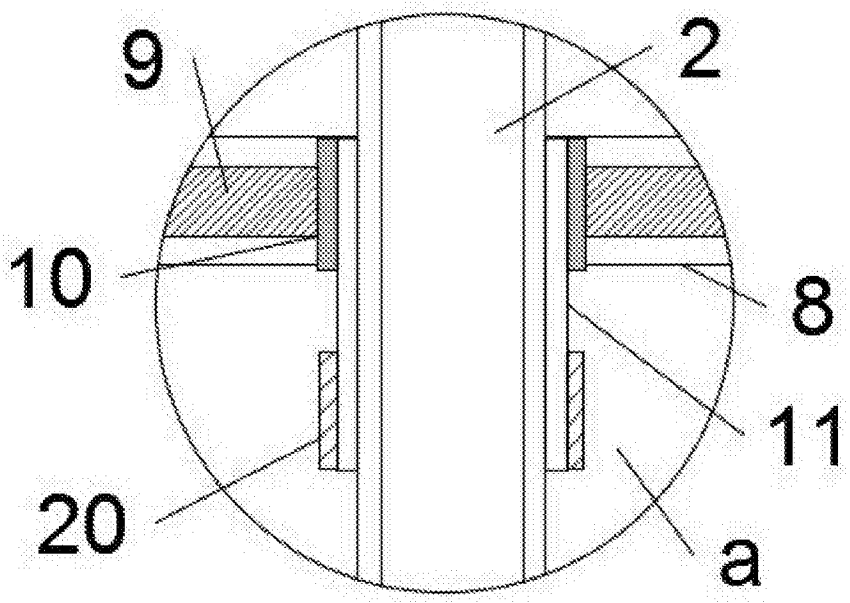

图3