(19)中华人民共和国国家知识产权局

(12)实用新型专利

(10)授权公告号 CN 203042915 U
(45)授权公告日 2013.07.10

(21)申请号 201220669731.1

(22)申请日 2012.12.07

(73)专利权人 王钛功
地址 361000 福建省厦门市后埔北二里171-602室

(72)发明人 王钛功

(74)专利代理机构 厦门市新华专利商标代理有限公司 35203
代理人 李宁 唐绍烈

(51)Int.Cl.
A61H 39/06(2006.01)
A61M 37/00(2006.01)

权利要求书1页 说明书2页 附图2页

(54)实用新型名称

一种药疗艾灸器

(57)摘要

本实用新型公开一种药疗艾灸器，包括盒体、上盖、底盖、笼架和系带，上盖盖在盒体上，上盖与盒体之间形成艾灸空间，笼架架设在艾灸空间中，笼架中具有艾条放置空间，底盖盖在盒体的底部，底盖与盒体的底部之间形成放药空间，盒体的侧壁和底部以及上盖、底盖皆开设透气孔，系带固定在盒体、上盖或底盖上。本实用新型不仅可方便进行艾灸，而且，在艾灸的同时还可以通过药物进行药疗，使治疗效果更好。

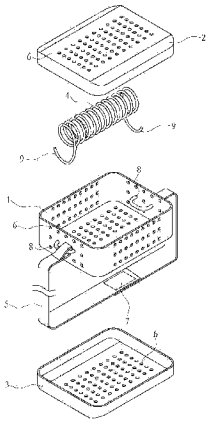

CN 203042915 U

1. 一种药疗艾灸器，其特征在于：包括盒体、上盖、底盖、笼架和系带，上盖盖在盒体上，上盖与盒体之间形成艾灸空间，笼架架设在艾灸空间中，笼架中具有艾条放置空间，底盖盖在盒体的底部，底盖与盒体的底部之间形成放药空间，盒体的侧壁和底部以及上盖、底盖皆开设透气孔，系带固定在盒体、上盖或底盖上。

2. 如权利要求 1 所述的一种药疗艾灸器，其特征在于：所述盒体为上方开口底部封闭的盒子，上盖盖在盒体上方开口处，底盖盖在盒体封闭的底部，笼架的两端固定在盒体的侧壁上。

3. 如权利要求 1 所述的一种药疗艾灸器，其特征在于：所述笼架为弹簧圈。

4. 如权利要求 1 所述的一种药疗艾灸器，其特征在于：所述系带有两段，两段的一端分别固定在盒体的侧壁上，两段的另一端通过魔术扣连接在一起。

5. 如权利要求 4 所述的一种药疗艾灸器，其特征在于：所述盒体的侧壁上设有扣环，笼架的两端形成挂钩，笼架通过挂钩固定在扣环上，系带两段的一端也固定在扣环上。

一种药疗艾灸器

技术领域

[0001] 本实用新型涉及一种药疗艾灸器。

背景技术

[0002] 艾灸是一种使用燃烧后的艾条悬灸人体穴位的中医疗法。灸火的温和热力可以透过皮肤而深入人体内部，再通过经络的传导，可以温通气血、协调阴阳、扶正祛邪，达到治疗疾病、防病保健、养生美容之功效。艾灸疗法的适应范围十分广泛，医者常以艾灸的医术激发机体本身的自我调节功能，在中国古代是主要治疗疾病的手段之一。《医学入门》一书中说：“凡病药之不及，针之不到，必须灸之。”用中医术语的话说，艾灸有扶阳固脱、温经散寒、消瘀散结、补中益气的作用。

[0003] 但是，艾灸一般是用手直接拿捏艾条，操作十分不便，所以限制了艾灸治疗在现代社会家庭更为广泛的普及。本发明人为了方便进行艾灸，使艾灸疗效更好，曾经研制了一种艾灸器，使艾灸治疗疾病和保健易于在社会家庭普及并广利大众，也兼顾到了现代社会家庭对产品经济耐用、操作灵活及安全使用的要求。

[0004] 然而，现有的艾灸器仅仅具有艾灸功能，并不具有其他药疗功能，所以，治疗疾病的效果欠佳，确实有待于进行改进。

实用新型内容

[0005] 本实用新型的目的在于提供一种药疗艾灸器，不仅方便进行艾灸，并具有药疗功效，使治疗效果更好。

[0006] 为了实现上述目的，本实用新型的技术方案如下：

[0007] 一种药疗艾灸器，包括盒体、上盖、底盖、笼架和系带，上盖盖在盒体上，上盖与盒体之间形成艾灸空间，笼架架设在艾灸空间中，笼架中具有艾条放置空间，底盖盖在盒体的底部，底盖与盒体的底部之间形成放药空间，盒体的侧壁和底部以及上盖、底盖皆开设透气孔，系带固定在盒体、上盖或底盖上。

[0008] 所述盒体为上方开口底部封闭的盒子，上盖盖在盒体上方开口处，底盖盖在盒体封闭的底部，笼架的两端固定在盒体的侧壁上。

[0009] 所述笼架为弹簧圈。

[0010] 所述系带有两段，两段的一端分别固定在盒体的侧壁上，两段的另一端通过魔术扣连接在一起。

[0011] 所述盒体的侧壁上设有扣环，笼架的两端形成挂钩，笼架通过挂钩固定在扣环上，系带两段的一端也固定在扣环上。

[0012] 采用上述方案后，本实用新型使用时，将点燃的艾条放置在笼架中，将笼架架在艾灸空间中，在底盖和盒体的底部之间根据需要放入药物，再借助系带将整个药疗艾灸器固定在身体需要治疗的部位，这样，不仅可替代手捏艾条，方便进行艾灸，而且，在艾灸的同时还可以通过药物进行药疗，使治疗效果更好。

[0013] 以下结合附图和具体实施方式对本实用新型做进一步说明。

附图说明

[0014] 图 1 是本实用新型的立体分解图；

[0015] 图 2 是本实用新型的组合剖视图。

[0016] 标号说明

[0017] 盒体 1 上盖 2 底盖 3

[0018] 笼架 4 系带 5 透气孔 6

[0019] 魔术扣 7 扣环 8 挂钩 9。

具体实施方式

[0020] 如图 1 和图 2 所示，是本实用新型揭示的一种药疗艾灸器，包括盒体 1、上盖 2、底盖 3、笼架 4 和系带 5。

[0021] 盒体 1 为上方开口底部封闭的盒子。上盖 2 盖在盒体 1 上方开口处，上盖 2 与盒体 1 之间形成艾灸空间。笼架 4 架设在艾灸空间中，笼架 4 的两端固定在盒体 1 的侧壁上，笼架 4 为弹簧圈，笼架 4 中具有艾条放置空间。底盖 3 盖在盒体 1 封闭的底部，底盖 3 与盒体 1 的底部之间形成放药空间。盒体 1 的侧壁和底部以及上盖 2、底盖 3 皆开设透气孔 6。系带 5 固定在盒体 1、上盖 2 或底盖 3 上，此实施例的系带 5 有两段，两段的一端分别固定在盒体 1 的侧壁上，两段的另一端通过魔术扣 7 连接在一起。为了方便组装，此实施例在盒体 1 的侧壁上设有扣环 8，笼架 4 的两端形成挂钩 9，笼架 4 通过挂钩 9 固定在扣环 8 上，系带 5 两段的一端也固定在扣环 8 上。

[0022] 本实用新型使用时，将点燃的艾条放置在笼架 4 中，将笼架 4 架在上盖 2 与盒体 1 之间的艾灸空间中，在底盖 3 和盒体 1 的底部之间放药空间根据需要放入药物，再借助系带 5 将整个药疗艾灸器固定在身体需要治疗的部位。本实用新型实现在艾灸的同时进行药疗，使治疗效果更好。

[0023] 以上仅为本实用新型的一个较佳实施例，并非对本实用新型的保护范围的限定。凡依本案的设计思路所做的等同变化，均落入本案的保护范围。

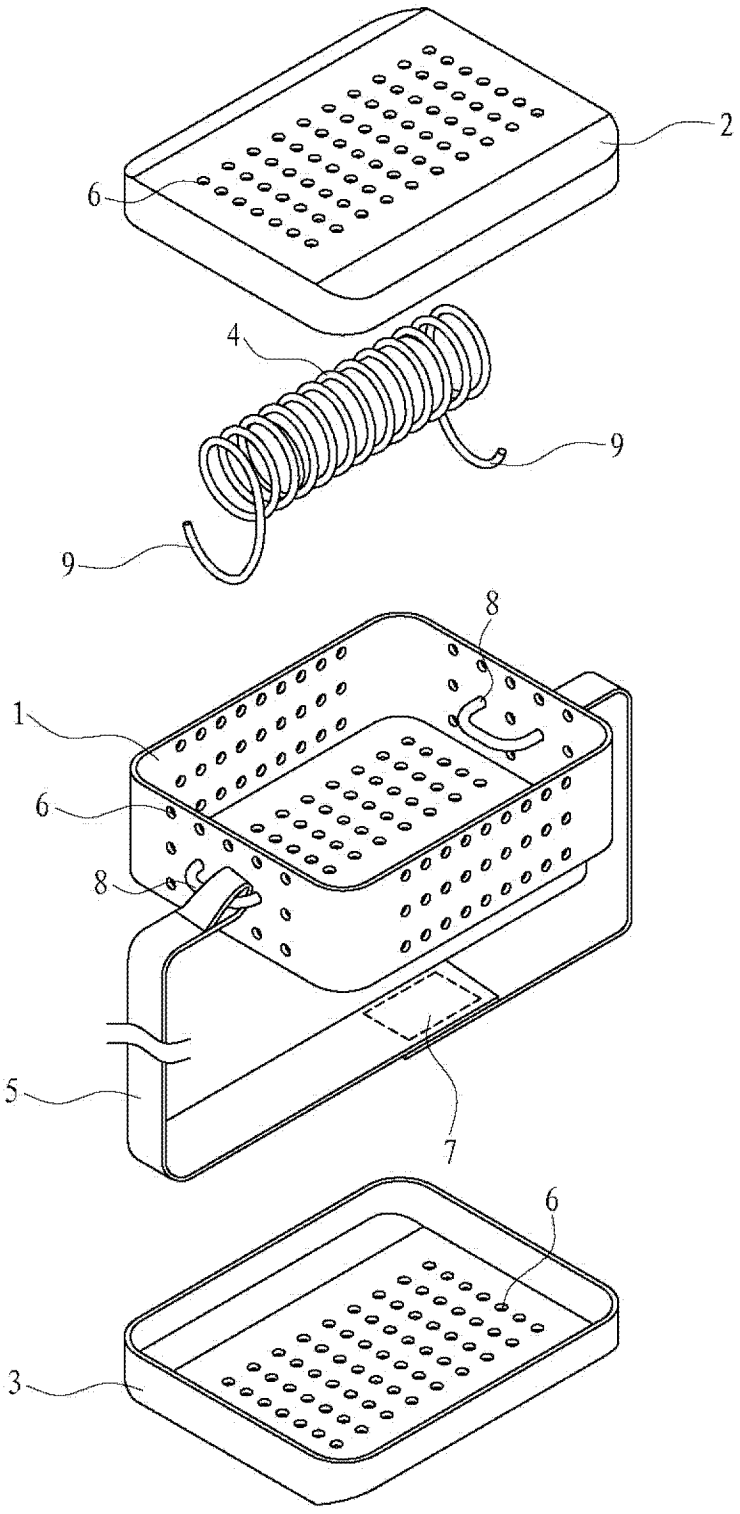

图 1

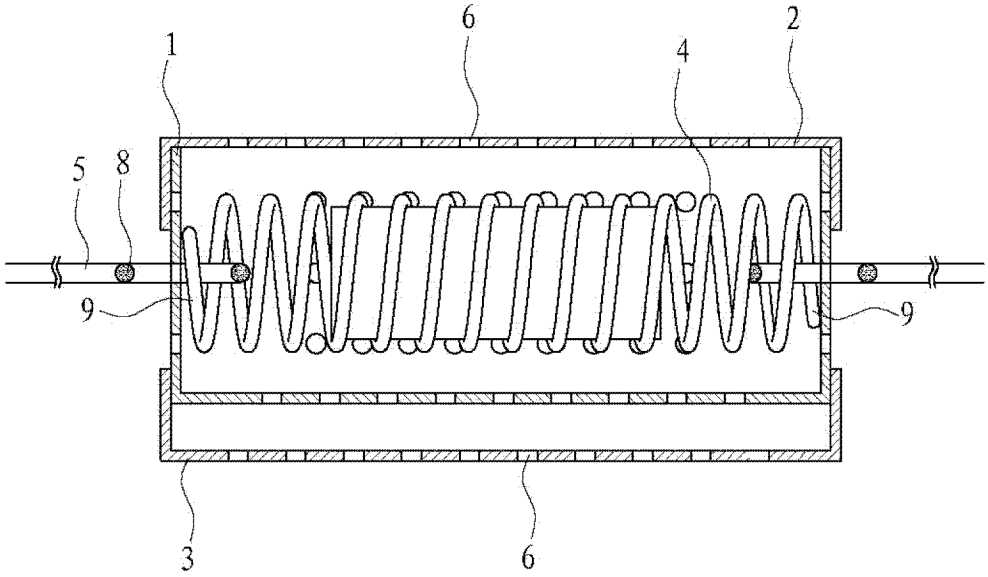

图 2