(19)中华人民共和国国家知识产权局

(12)实用新型专利

(10)授权公告号 CN 211705135 U
(45)授权公告日 2020.10.20

(21)申请号 201720978909.3

(22)申请日 2017.08.07

(73)专利权人 张一凡
地址 300000 天津市东丽区登州路翠海佳园20-1402

(72)发明人 张一凡 董倩

(51)Int.Cl.
A61G 12/00(2006.01)
A61B 50/13(2016.01)

权利要求书1页 说明书2页 附图1页

(54)实用新型名称

一种新型医用推车

(57)摘要

本实用新型涉及一种新型医用推车，所述上下两张台面的四个角处分别通过支撑杆固定连接，所述上台面顶部的左侧边缘、右侧边缘、后侧边缘均设有护栏，所述扶手与左侧两支撑杆一体连接，所述上下两台面之间设有竖直放置的隔板，所述隔板与右侧两支撑杆之间从上到下安装有三层抽屉，所述桶架与左侧靠前的支撑杆铰接，所述桶体放置在桶架的内部，所述下台面的底部四个角处分别设有轮子。本实用新型存放垃圾的桶体可旋转，方便扔垃圾，设有带安全锁的抽屉，方便存放各种医疗用品和医疗器械，采用不锈钢材质制作，安全卫生，坚实耐用。

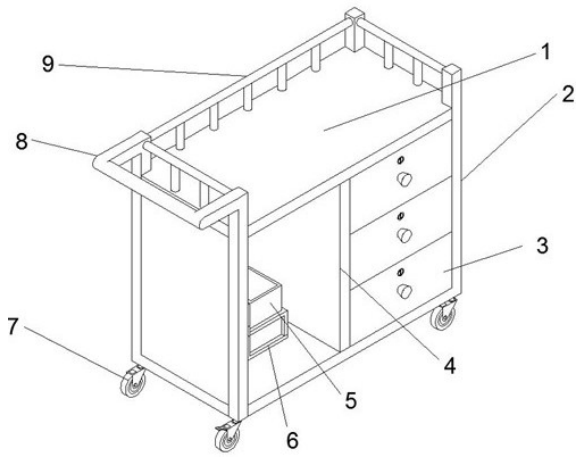

CN 211705135 U

1.一种新型医用推车，包括：台面(1)、支撑杆(2)、抽屉(3)、隔板(4)、桶体(5)、桶架(6)、轮子(7)、扶手(8)、护栏(9)，其特征在于：台面(1)分为上下两张台面(1)，所述上下两张台面(1)的四个角处分别通过支撑杆(2)固定连接，所述上侧的台面(1)顶部的左侧边缘、右侧边缘、后侧边缘均设有护栏(9)，所述扶手(8)与左侧两支撑杆(2)一体连接，所述上下侧的两张台面(1)之间设有竖直放置的隔板(4)，所述隔板(4)与右侧两支撑杆(2)之间从上到下安装有三层抽屉(3)，所述桶架(6)与左侧靠前的支撑杆(2)铰接，所述桶体(5)放置在桶架(6)的内部，所述下侧的台面(1)的底部四个角处分别设有轮子(7)，

使用时向外侧转动桶架(6)，桶架(6)旋转90°自动停止，此时桶架(6)及其内部桶体(5)均转动至台面(1)的外侧，使用完后轻轻推动桶架(6)，桶架(6)连同桶体(5)缓慢转动至紧贴左侧支撑杆(2)后停止，桶体(5)可从桶架(6)上取出。

2.根据权利要求1所述的一种新型医用推车，其特征在于：所述支撑杆(2)、台面(1)、抽屉(3)、扶手(8)、护栏(9)、桶架(6)、隔板(4)均采用不锈钢制作。

3.根据权利要求1所述的一种新型医用推车，其特征在于：所述轮子(7)采用刹车式万向轮。

4.根据权利要求1所述的一种新型医用推车，其特征在于：所述抽屉(3)的前侧板上设有把手(11)和安全锁(10)，所述抽屉(3)的左右两侧板外侧通过钢珠式滑轨(12)分别与隔板(4)及右侧两支撑杆连接。

一种新型医用推车

技术领域

[0001] 本实用新型涉及医疗器械领域，尤其涉及一种新型医用推车。

背景技术

[0002] 医用推车是指病房防护转运医用设备，手术器械、药品、及输送病人，可以从很大程度上减轻护理者的操作负担。其中最常见的就是每天护士分配药物，或者为病人注射时用的小推车，一般只简单分为上中下三层结构，把药品、消毒器具、注射用具等都混放在上面，把医用棉签、纱布、注射器等小物件放置在中间层上，把医用垃圾放置在下层。垃圾筐一般直接放置于最底层，扔垃圾时需要弯腰或是下蹲才，使用起来十分不便。

实用新型内容

[0003] 本实用新型的目的在于提供一种新型医用推车，以解决上述技术问题。

[0004] 为实现上述目的本实用新型采用以下技术方案：

[0005] 一种新型医用推车，包括：台面、支撑杆、抽屉、隔板、桶体、桶架、轮子、扶手、护栏，台面分为上下两张台面，所述上下侧两张台面的四个角处分别通过支撑杆固定连接，所述上侧台面顶部的左侧边缘、右侧边缘、后侧边缘均设有护栏，所述扶手与左侧两支撑杆一体连接，所述上下两台面之间设有竖直放置的隔板，所述隔板与右侧两支撑杆之间从上到下安装有三层抽屉，所述桶架与左侧靠前的支撑杆铰接，所述桶体放置在桶架的内部，所述下侧台面的底部四个角处分别设有轮子。

[0006] 在上述技术方案基础上，所述桶架与支撑杆采用液压合页铰接。

[0007] 在上述技术方案基础上，所述支撑杆、台面、抽屉、扶手、护栏、桶架、隔板均采用不锈钢制作。

[0008] 在上述技术方案基础上，所述轮子采用刹车式万向轮。

[0009] 在上述技术方案基础上，所述抽屉的前侧板上设有把手和安全锁，所述抽屉的左右两侧板外侧通过钢珠式滑轨分别与隔板及右侧两支撑杆连接。

[0010] 与现有技术相比，本实用新型具有以下优点：本实用新型存放垃圾的桶体可旋转，方便扔垃圾；设有带安全锁的抽屉，方便分类存放各种医疗用品和医疗器械，物品放置更加安全稳定；采用不锈钢材质制作，安全卫生，坚实耐用。

附图说明

[0011] 图1为本实用新型结构示意图。

[0012] 图2为本实用新型桶架打开及抽屉抽出状态图。

[0013] 图中：1、台面，2、支撑杆，3、抽屉，4、隔板，5、桶体，6、桶架，7、轮子，8、扶手，9、护栏，10、安全锁，11、把手，12、钢珠式滑轨。

具体实施方式

[0014] 下面结合附图和具体实施例对本实用新型作进一步详细阐述。

[0015] 如图1所示，一种新型医用推车，包括：台面1、支撑杆2、抽屉3、隔板4、桶体5、桶架6、轮子7、扶手8、护栏，台面1分为上下两张台面1，所述上下侧两张台面的四个角处分别通过支撑杆2固定连接，所述上侧台面1顶部的左侧边缘、右侧边缘、后侧边缘均设有护栏9，所述扶手8与左侧两支撑杆2一体连接，所述上下侧两张台面1之间设有竖直放置的隔板4，所述隔板4与右侧两支撑杆2之间从上到下安装有三层抽屉3，所述桶架6与左侧靠前的支撑杆2铰接，所述桶体5放置在桶架6的内部，所述下侧台面1的底部四个角处分别设有轮子7。所述桶架6与支撑杆2采用液压合页铰接，所述支撑杆2、台面1、抽屉3、扶手8、护栏9、桶架6、隔板4均采用不锈钢制作，所述轮子7采用刹车式万向轮。

[0016] 如图2所示，所述抽屉3的前侧板上设有把手11和安全锁10，所述抽屉3的左右两侧板外侧通过钢珠式滑轨12分别与隔板4及右侧两支撑杆连接。

[0017] 本实用新型的桶架与支撑杆通过液压合页铰接，使用时向外侧转动桶架，桶架旋转90°自动停止，此时桶架及其内部桶体均转动至台面的外侧，方便扔垃圾，使用完后轻轻推动桶架，桶架连同桶体缓慢转动至紧贴左侧支撑杆后停止，桶体可从桶架上取出，方便垃圾转移和垃圾桶清洗。抽屉与支撑杆和隔板之间采用钢珠式滑轨，推拉顺滑，承重力大，关闭后自锁，使用起来更方便，三层抽屉可分类放置医疗用品，并设有安全锁，物品存放更安全。

[0018] 以上所述为本实用新型较佳实施例，对于本领域的普通技术人员而言，根据本实用新型的教导，在不脱离本实用新型的原理与精神的情况下，对实施方式所进行的改变、修改、替换和变型仍落入本实用新型的保护范围之内。

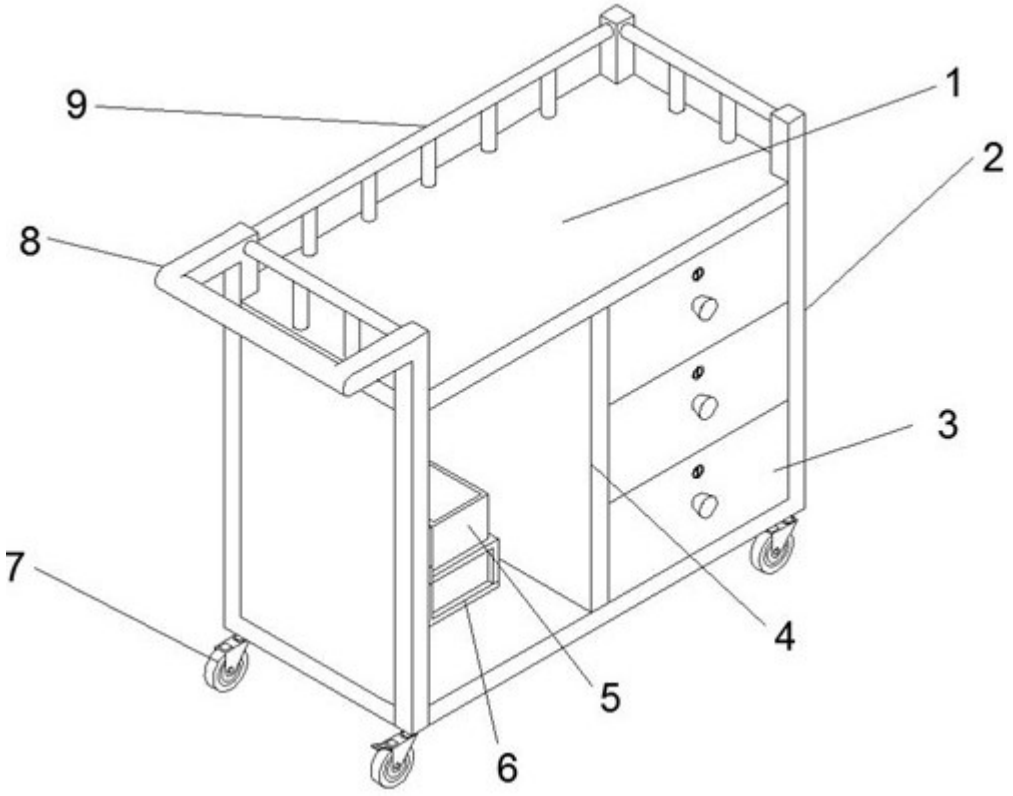

图1

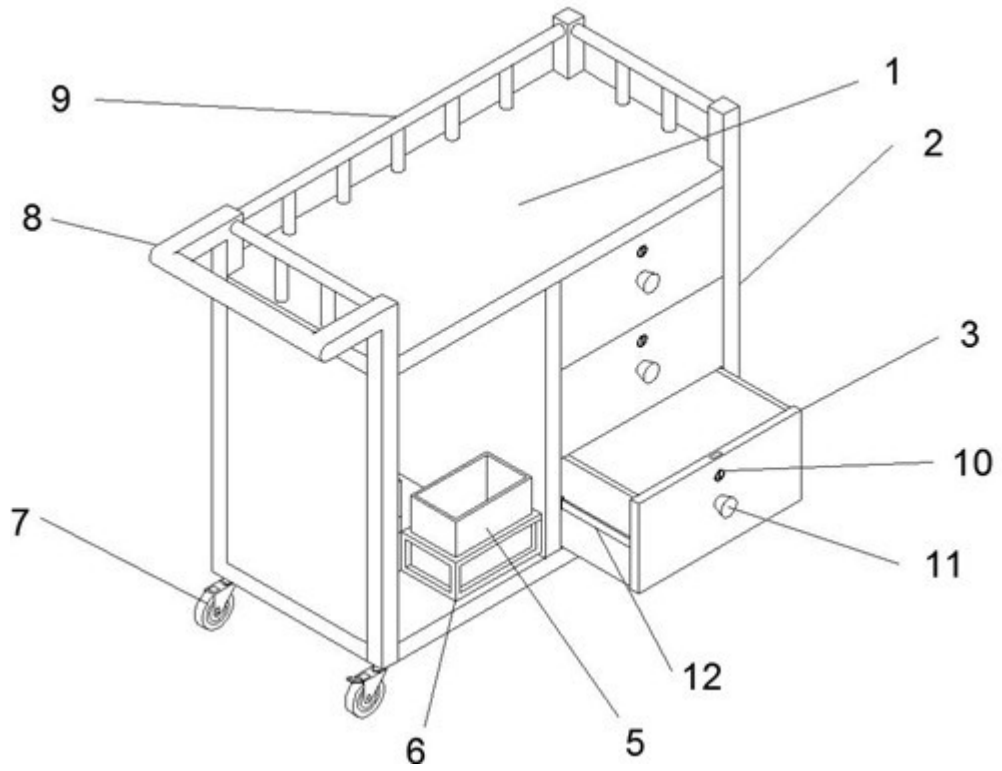

图2