(19)中华人民共和国国家知识产权局

(12)实用新型专利

(10)授权公告号 CN 211300903 U
(45)授权公告日 2020.08.21

(21)申请号 201922270582.6

(22)申请日 2019.12.17

(73)专利权人 谢进辉
地址 638500 四川省广安市邻水县鼎屏镇人民路北段487号邻水县人民医院

(72)发明人 谢进辉

(74)专利代理机构 安化县梅山专利事务所 43005
代理人 夏赞希

(51)Int.Cl.
A61G 13/00(2006.01)
A61G 13/10(2006.01)

权利要求书1页 说明书3页 附图3页

(54)实用新型名称

一种妇产科用便于清洁护理的产床

(57)摘要

本实用新型提供一种妇产科用便于清洁护理的产床。所述妇产科用便于清洁护理的产床包括产床、辅助结构、收集结构和支撑结构，所述辅助结构连接于所述产床；收集结构，所述收集结构连接于所述产床；支撑结构，所述支撑结构连接于所述产床；所述收集结构包括滑杆、固定块、手柄、固定板、螺母、螺杆和收集桶，所述固定板安装于所述产床的内部，所述滑杆安装于所述固定板的侧壁，所述固定块安装于所述产床的内壁，所述手柄固定连接所述固定块，所述收集桶安装于所述产床的内侧壁，所述螺母安装于所述收集桶的侧壁，所述螺杆和所述螺母之间螺纹连接。本实用新型提供的妇产科用便于清洁护理的产床具有能够掩盖异味的收集桶，省时省力的优点。

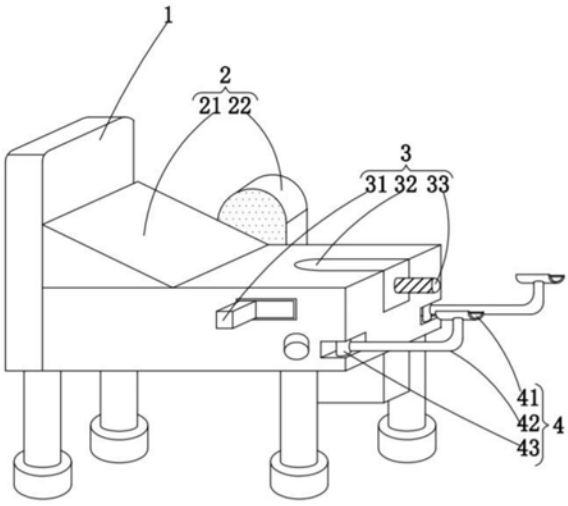

CN 211300903 U

1.一种妇产科用便于清洁护理的产床,其特征在于,包括:

产床(1);

辅助结构(2),所述辅助结构(2)连接于所述产床(1);

收集结构(3),所述收集结构(3)连接于所述产床(1),所述收集结构(3)包括滑杆(31)、固定块(32)、手柄(33)、固定板(34)、螺母(35)、螺杆(36)、收集桶(37)和固定框(38),所述固定框(38)安装于所述产床(1)的侧壁,所述固定板(34)安装于所述产床(1)的内部,所述滑杆(31)安装于所述固定板(34)的侧壁,所述固定块(32)安装于所述产床(1)的内壁,所述手柄(33)固定连接所述固定块(32),所述收集桶(37)安装于所述产床(1)的内侧壁,所述螺母(35)安装于所述收集桶(37)的侧壁,所述螺杆(36)和所述螺母(35)之间螺纹连接;

支撑结构(4),所述支撑结构(4)连接于所述产床(1)。

2.根据权利要求1所述的妇产科用便于清洁护理的产床,其特征在于,所述辅助结构(2)包括靠枕(21)和固定挡板(22),所述靠枕(21)安装于所述产床(1)的侧壁,所述固定挡板(22)固定连接所述产床(1)的侧壁。

3.根据权利要求2所述的妇产科用便于清洁护理的产床,其特征在于,所述固定挡板(22)的截面呈弧形,且所述固定挡板(22)的侧壁设有透气孔。

4.根据权利要求1所述的妇产科用便于清洁护理的产床,其特征在于,所述支撑结构(4)包括支撑护板(41)、连接杆(42)、转杆(43)、凹槽(44)和滚珠轴承(45),所述凹槽(44)设于所述产床(1)的侧壁,所述转杆(43)安装于所述凹槽(44)的内部,所述连接杆(42)的一端安装于所述转杆(43)的侧壁,所述支撑护板(41)安装于所述连接杆(42)的另一端,所述滚珠轴承(45)与所述连接杆(42)对称安装于所述转杆(43)的侧壁。

5.根据权利要求1所述的妇产科用便于清洁护理的产床,其特征在于,所述固定块(32)的截面呈L形,所述手柄(33)侧壁设有防滑细纹。

6.根据权利要求4所述的妇产科用便于清洁护理的产床,其特征在于,所述连接杆(42)的截面呈L形,所述支撑护板(41)的截面呈U形,所述连接杆(42)和所述支撑护板(41)呈平行关系。

一种妇产科用便于清洁护理的产床

技术领域

[0001] 本实用新型涉及医疗器械技术领域，尤其涉及一种妇产科用便于清洁护理的产床。

背景技术

[0002] 妇产科是临床医学四大主要学科之一，主要研究女性生殖器官疾病的病因、病理、诊断及防治，妊娠、分娩的生理和病理变化，高危妊娠及难产的预防和诊治，女性生殖内分泌，计划生育及妇女保健等，随着医疗技术不断发展，产床设施也越来越完善，产妇在第二产程中需要用力使分娩过程顺利进行，产妇在用力时，大小便会不受控制排出，产床会有收集设备处理产妇的排泄物，在分娩过程中产妇会有出血或医生使用的生理盐水通过产床的收集设备进行收集。

[0003] 然而传统的妇产科护理产床在使用时，收集产妇的排泄物或医用的生理盐水等药液后，或有异味排出，在手术中又不能及时处理，影响分娩环境。

[0004] 因此，有必要提供一种新的妇产科用便于清洁护理的产床解决上述技术问题。

实用新型内容

[0005] 为解决上述技术问题，本实用新型提供一种带有能够掩盖异味的收集桶，省时省力的妇产科用便于清洁护理的产床。

[0006] 本实用新型提供的妇产科用便于清洁护理的产床包括：产床；辅助结构，所述辅助结构连接于所述产床；收集结构，所述收集结构连接于所述产床，所述收集结构包括滑杆、固定块、手柄、固定板、螺母、螺杆、收集桶和固定框，所述固定框安装于所述产床的侧壁，所述固定板安装于所述产床的内部，所述滑杆安装于所述固定板的侧壁，所述固定块安装于所述产床的内壁，所述手柄固定连接所述固定块，所述收集桶安装于所述产床的内侧壁，所述螺母安装于所述收集桶的侧壁，所述螺杆和所述螺母之间螺纹连接；支撑结构，所述支撑结构连接于所述产床。

[0007] 优选的，所述辅助结构包括靠枕和固定挡板，所述靠枕安装于所述产床的侧壁，所述固定挡板固定连接所述产床的侧壁。

[0008] 优选的，所述固定挡板的截面呈弧形，且所述固定挡板的侧壁设有透气孔。

[0009] 优选的，所述支撑结构包括支撑护板、连接杆、转杆、凹槽和滚珠轴承，所述凹槽设于所述产床的侧壁，所述转杆安装于所述凹槽的内部，所述连接杆的一端安装于所述转杆的侧壁，所述支撑护板安装于所述连接杆的另一端，所述滚珠轴承与所述连接杆对称安装于所述转杆的侧壁。

[0010] 优选的，所述固定块的截面呈L形，所述手柄侧壁设有防滑细纹。

[0011] 优选的，所述连接杆的截面呈L形，所述支撑护板的截面呈U形，所述连接杆和所述支撑护板呈平行关系。

[0012] 与相关技术相比较，本实用新型提供的妇产科用便于清洁护理的产床具有如下有

益效果：

[0013] 本实用新型提供一种妇产科用便于清洁护理的产床，在所述产床的侧壁安装有所述固定框，为了在拉动所述滑杆时，所述滑杆能在所述产床的侧壁安装的所述固定框内运动，所述固定板安装于所述产床的内部，所述滑杆安装于所述固定板的侧壁，所述固定块安装于所述产床的内壁，所述手柄固定连接所述固定块，所述收集桶安装于所述产床的内侧壁，所述螺母安装于所述收集桶的侧壁，所述螺杆和所述螺母之间螺纹连接，产妇在第二产程中，用手将所述手柄握住，拿离所述手柄，带动所述固定块移动离开所述产床，露出所述收集桶，方便收集因产妇用力分娩排泄出的大小便或分娩产生的血液，收集完毕后，移动所述滑杆，带动所述固定板移动，覆盖至所述收集桶，避免所述收集桶内的异味排出。

附图说明

[0014] 图1为本实用新型提供的妇产科用便于清洁护理的产床的一种较佳实施例的结构示意图；

[0015] 图2为图1所示的收集结构的结构示意图；

[0016] 图3为图1所示的支撑结构的结构示意图。

[0017] 图中标号：1、产床，2、辅助结构，21、靠枕，22、固定挡板，3、收集结构，31、滑杆，32、固定块，33、手柄，34、固定板，35、螺母，36、螺杆，37、收集桶，38、固定框，4、支撑结构，41、支撑护板，42、连接杆，43、转杆，44、凹槽，45、滚珠轴承。

具体实施方式

[0018] 下面结合附图和实施方式对本实用新型作进一步说明。

[0019] 请结合参阅图1、图2和图3，其中，图1为本实用新型提供的妇产科用便于清洁护理的产床的一种较佳实施例的结构示意图；图2为图1所示的收集结构的结构示意图；图3为图1所示的支撑结构的结构示意图。妇产科用便于清洁护理的产床包括：产床1、辅助结构2、收集结构3和支撑结构4，所述辅助结构2连接于所述产床1，所述收集结构3连接于所述产床1，所述支撑结构4连接于所述产床1。

[0020] 在具体实施过程中，如图1和图2所示，所述收集结构3包括滑杆31、固定块32、手柄33、固定板34、螺母35、螺杆36、收集桶37和固定框38，所述固定框38安装于所述产床1的侧壁，所述固定板34安装于所述产床1的内部，所述滑杆31安装于所述固定板34的侧壁，所述固定块32安装于所述产床1的内壁，所述手柄33固定连接所述固定块32，所述收集桶37安装于所述产床1的内侧壁，所述螺母35安装于所述收集桶37的侧壁，所述螺杆36和所述螺母35之间螺纹连接；支撑结构4，所述支撑结构4连接于所述产床1。

[0021] 参考图1所示，所述辅助结构2包括靠枕21和固定挡板22，所述靠枕21安装于所述产床1的侧壁，所述固定挡板22固定连接所述产床1的侧壁，为了在产妇需要躺卧时，拿离所述靠枕21，方便产妇躺卧。

[0022] 参考图1和图2所示，所述固定挡板22的截面呈弧形，且所述固定挡板22的侧壁设有透气孔，为了在产妇翻身时，避免从所述产床1摔落到底面。

[0023] 参考图1和图3所示，所述支撑结构4包括支撑护板41、连接杆42、转杆43、凹槽44和滚珠轴承45，所述凹槽44设于所述产床1的侧壁，所述转杆43安装于所述凹槽44的内部，所

述连接杆42的一端安装于所述转杆43的侧壁，所述支撑护板41安装于所述连接杆42的另一端，所述滚珠轴承45与所述连接杆42对称安装于所述转杆43的侧壁，为了在产妇分娩时，产妇的腿部或者脚放置在所述支撑护板41上，支撑产妇的下肢，方便产妇发力，促进分娩过程的顺利进行。

[0024] 参考图1和图2所示，所述固定块32的截面呈L形，所述手柄33侧壁设有防滑细纹，为了在所述固定板34遮盖所述收集桶37时，避免所述固定块32干扰所述固定板34的移动。

[0025] 参考图1所示，所述连接杆42的截面呈L形，所述支撑护板41的截面呈U形，所述连接杆42和所述支撑护板41呈平行关系，为了在产妇分娩时，拉动所述连接杆42，带动所述支撑护板41移动，调整所述支撑护板41的位置，使产妇的腿部或脚部可放置在所述支撑护板41上。

[0026] 本实用新型提供的妇产科用便于清洁护理的产床的工作原理如下：

[0027] 在使用时，首先用手握住所述手柄33，向上拉扯，所述手柄33带动所述固定块32移动，使所述固定块32离开所述产床1，然后用手握住所述滑杆31向外推动，所述滑杆31带动所述固定板34移动，使所述收集桶37的顶端露出，方便使用，然后用手推动所述连接杆42，所述连接杆42带动所述转杆43在所述凹槽44内安装的所述滚珠轴承45内部转动，带动所述支撑护板41运动，调节至合适位置，将产妇的腿部或脚步放置在所述支撑护板41上，当产妇停止排泄后，用手推动所述滑杆31，带动所述固定板34移动，覆盖至所述收集桶37，避免所述收集桶37内的异味排出，在所述产床1使用完毕后，用手拧动所述螺杆36，用另一只手扶住所述收集桶37，所述螺杆36转动分离手术螺母35，然后将手术收集桶37拆卸后，方便清理内部的，避免滋生细菌。

[0028] 与相关技术相比较，本实用新型提供的妇产科用便于清洁护理的产床具有如下有益效果：

[0029] 本实用新型提供一种妇产科用便于清洁护理的产床，在所述产床1的侧壁安装有所述固定框38，为了在拉动所述滑杆31时，所述滑杆31能在所述产床1的侧壁安装的所述固定框38内运动，所述固定板34安装于所述产床1的内部，所述滑杆31安装于所述固定板34的侧壁，所述固定块32安装于所述产床1的内壁，所述手柄33固定连接所述固定块32，所述收集桶37安装于所述产床1的内侧壁，所述螺母35安装于所述收集桶37的侧壁，所述螺杆36和所述螺母35之间螺纹连接，产妇在第二产程中，用手将所述手柄33握住，拿离所述手柄33，带动所述固定块32移动离开所述产床1，露出所述收集桶37，方便收集因产妇用力分娩排泄出的大小便或分娩产生的血液，收集完毕后，移动所述滑杆31，带动所述固定板34移动，覆盖至所述收集桶37，避免所述收集桶37内的异味排出。

[0030] 以上所述仅为本实用新型的实施例，并非因此限制本实用新型的专利范围，凡是利用本实用新型说明书及附图内容所作的等效结构或等效流程变换，或直接或间接运用在其它相关的技术领域，均同理包括在本实用新型的专利保护范围内。

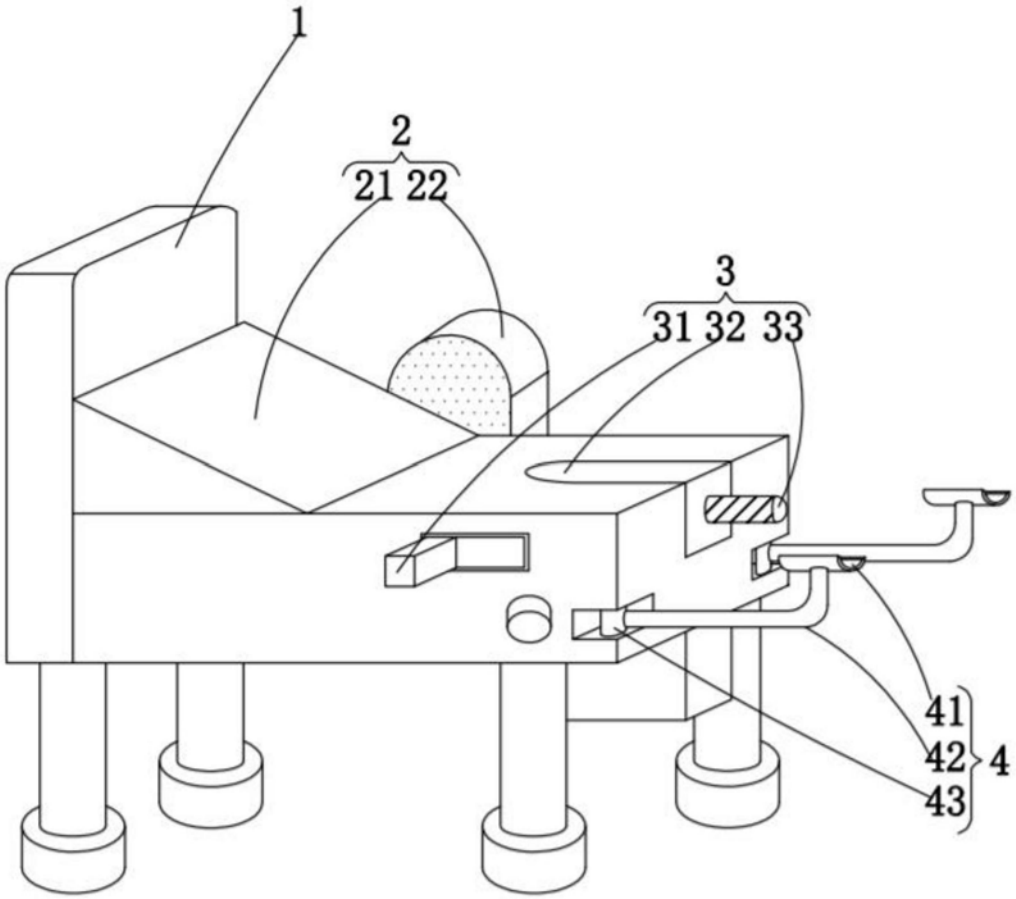

图1

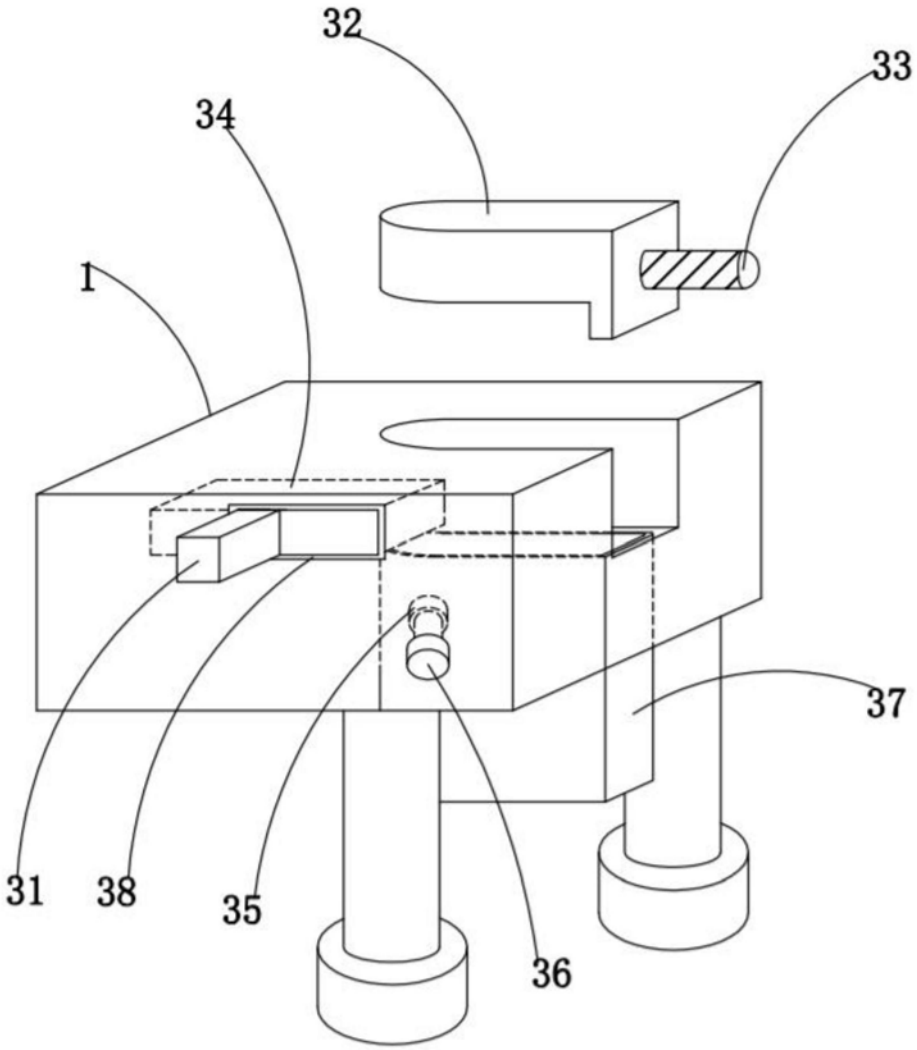

图2

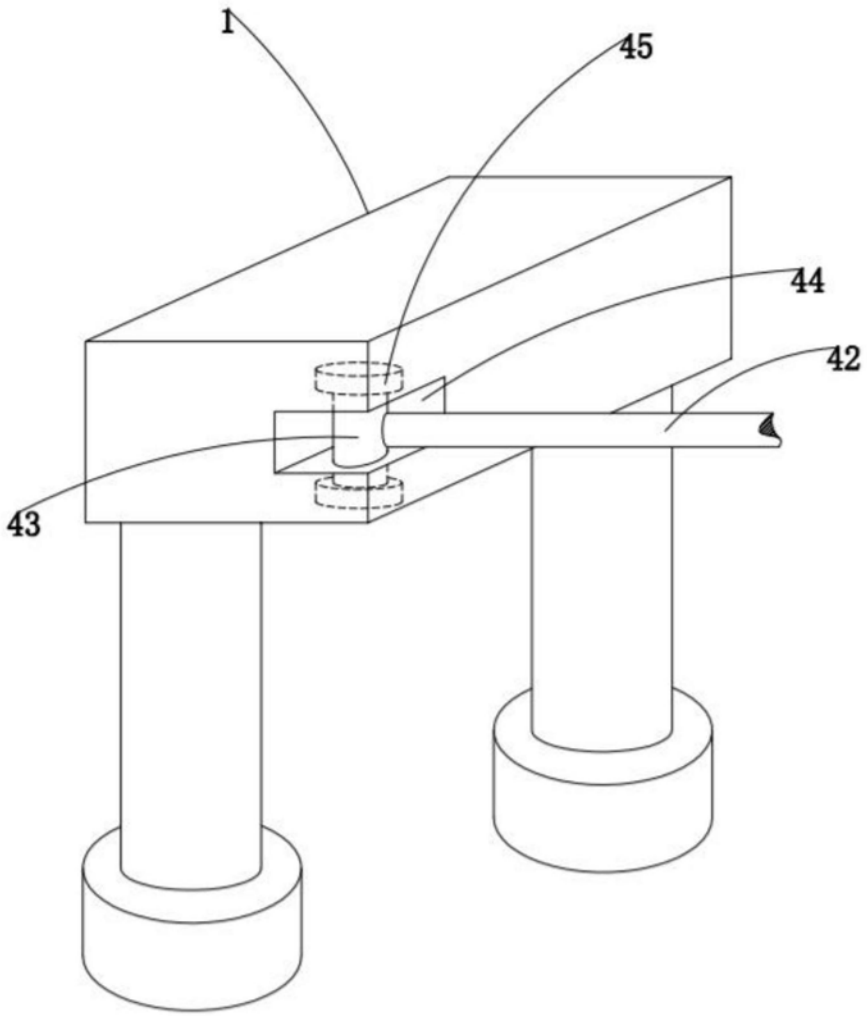

图3