(19)国家知识产权局

(12)实用新型专利

(10)授权公告号 CN 221129232 U
(45)授权公告日 2024.06.14

(21)申请号 202323224720.X

(22)申请日 2023.11.29

(73)专利权人 常州柚子家居科技有限公司
地址 213176 江苏省常州市武进区礼嘉镇新辰村委新生路1号

(72)发明人 吴骐 何秋峰

(74)专利代理机构 常州佰业腾飞专利代理事务所(普通合伙) 32231
专利代理师 王巍巍

(51)Int.Cl.
A47B 61/00(2006.01)
A47B 97/00(2006.01)
A47B 95/00(2006.01)
A47B 87/00(2006.01)

权利要求书1页 说明书3页 附图2页

(54)实用新型名称

一种双面使用的衣帽间

(57)摘要

本实用新型公开了:一种双面使用的衣帽间,包括依次设置的第一柜体、第二柜体、第三柜体、第四柜体和第五柜体;所述第一柜体、第二柜体、第三柜体和第四柜体之间形成内凹的置物空间;所述置物空间内位于第一柜体与第二柜体的连接处设有多层的置物架;所述置物空间的底部还设有支撑台;所述支撑台的一端与第四柜体相连,另一端伸入置物架与第一柜体相连。本实用新型设置了第一柜体、第二柜体、第三柜体、第四柜体和第五柜体,并且设置了置物架和支撑台,同时第一柜体、第四柜体和第五柜体均可双面使用;不能能够全面利用衣帽间的储物空间,提高了储物的空间,同时双面使用更加易于分类放置物品,更加符合现代人们的使用需求。

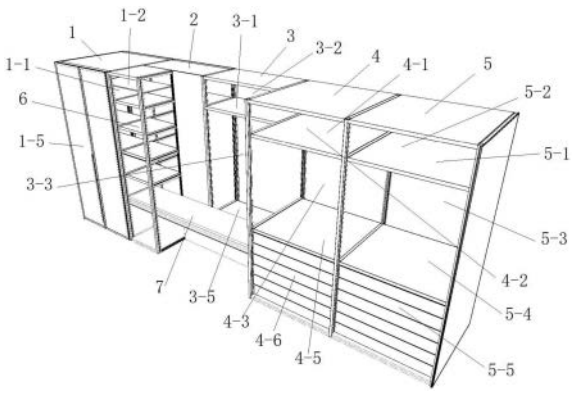

CN 221129232 U

1.一种双面使用的衣帽间,其特征在于:包括依次设置的第一柜体(1)、第二柜体(2)、第三柜体(3)、第四柜体(4)和第五柜体(5);所述第一柜体(1)、第二柜体(2)、第三柜体(3)和第四柜体(4)之间形成内凹的置物空间;所述置物空间内位于第一柜体(1)与第二柜体(2)的连接处设有多层的置物架(6);所述置物空间的底部还设有支撑台(7);所述支撑台(7)的一端与第四柜体(4)相连,另一端伸入置物架(6)与第一柜体(1)相连;所述第一柜体(1)、第四柜体(4)和第五柜体(5)均为双面使用。

2.根据权利要求1所述的一种双面使用的衣帽间,其特征在于:所述第一柜体(1)的前面由上至下依次设有若干第一隔板(1-1);所述第一柜体(1)的背部的顶部和底部分别设有与第一隔板(1-1)顶部和底部第一后隔板(1-2),并且两块第一后隔板(1-2)之间形成第一挂衣区(1-3);所述第一挂衣区(1-3)的顶部设有第一挂衣杆(1-4)。

3.根据权利要求1或2所述的一种双面使用的衣帽间,其特征在于:所述第一柜体(1)前面和背面均设有第一柜门(1-5)。

4.根据权利要求1所述的一种双面使用的衣帽间,其特征在于:所述第二柜体(2)内位于上部设有第二隔板(2-1);所述第二隔板(2-1)将第二柜体(2)内部分隔成第二上置物区(2-2)和第二下置物区(2-3);所述第二柜体(2)具有第二柜门(2-4)。

5.根据权利要求1所述的一种双面使用的衣帽间,其特征在于:所述第三柜体(3)内的通过第三隔板(3-1)形成第三上置物区(3-2)和第三挂衣区(3-3);所述第三隔板(3-1)的底部设有第三挂衣杆(3-4);所述第三柜体(3)的下部设有第三储物柜(3-5),并且第三储物柜(3-5)的台面与支撑台(7)形成台阶;所述第三储物柜(3-5)具有多个第三抽屉(3-6)。

6.根据权利要求1所述的一种双面使用的衣帽间,其特征在于:所述第四柜体(4)的顶部通过第四隔板(4-1)形成第四上置物区(4-2)和第四挂衣区(4-3);所述第四隔板(4-1)的底部设有第四挂衣杆(4-4);所述第四柜体(4)的下部为第四储物柜(4-5);所述第四储物柜(4-5)的前面具有若干第四抽屉(4-6),背面依次设有抽拉式的第四置物托盘(4-7)和收纳裤架(4-8);所述第四储物柜(4-5)位于收纳裤架(4-8)的下方形成第四下置物区(4-9)。

7.根据权利要求1所述的一种双面使用的衣帽间,其特征在于:所述第五柜体(5)的顶部通过第五隔板(5-1)形成第五上置物区(5-2)和第五挂衣区(5-3);所述第五隔板(5-1)的底部设有第五挂衣杆(5-8);所述第五柜体(5)的下部为第五储物柜(5-4);所述第五储物柜(5-4)的前面具有若干第五抽屉(5-5),背面依次设有两个抽拉式的第五置物托盘(5-6)和两排抽拉式的置物盒(5-7)。

一种双面使用的衣帽间

技术领域

[0001] 本实用新型涉及家居产品制造技术领域,尤其是涉及一种双面使用的衣帽间。

背景技术

[0002] 我国人口众多,尤其是城市,人口密度大,居住条件拥挤。但是随着人们生活水平的提高,人们对家装有了更多的要求,衣帽间作为一种供家庭成员储存、收放、更衣和梳妆的专用空间,得到了更为广泛的关注。

[0003] 目前,现有的衣帽间,大所数贴靠墙壁设置,导致其工作面只有一面,浪费背部使用空间,且不易于物品的分类放置。现在的人们东西繁多,所需要的储物空间较大,现有的衣帽间已经满足不了人们的使用需求。

[0004] 因此,有必要设计一种双面使用的衣帽间来解决上述问题。

实用新型内容

[0005] 本实用新型的目的是针对现有技术中的衣帽间的不足之处,而提出一种双面使用的衣帽间。

[0006] 本实用新型的技术方案是:一种双面使用的衣帽间,包括依次设置的第一柜体、第二柜体、第三柜体、第四柜体和第五柜体;所述第一柜体、第二柜体、第三柜体和第四柜体之间形成内凹的置物空间;所述置物空间内位于第一柜体与第二柜体的连接处设有多层的置物架;所述置物空间的底部还设有支撑台;所述支撑台的一端与第四柜体相连,另一端伸入置物架与第一柜体相连;所述第一柜体、第四柜体和第五柜体均为双面使用。

[0007] 所述第一柜体的前面由上至下依次设有若干第一隔板;所述第一柜体的背部的顶部和底部分别设有与第一隔板顶部和底部第一后隔板,并且两块第一后隔板之间形成第一挂衣区;所述第一挂衣区的顶部设有第一挂衣杆。

[0008] 所述第一柜体前面和背面均设有第一柜门。

[0009] 所述第二柜体内位于上部设有第二隔板;所述第二隔板将第二柜体内部分隔成第二上置物区和第二下置物区;所述第二柜体具有第二柜门。

[0010] 所述第三柜体内的通过第三隔板形成第三上置物区和第三挂衣区;所述第三隔板的底部设有第三挂衣杆;所述第三柜体的下部设有第三储物柜,并且第三储物柜的台面与支撑台形成台阶;所述第三储物柜具有多个第三抽屉。

[0011] 所述第四柜体的顶部通过第四隔板形成第四上置物区和第四挂衣区;所述第四隔板的底部设有第四挂衣杆;所述第四柜体的下部为第四储物柜;所述第四储物柜的前面具有若干第四抽屉,背面依次设有抽拉式的第四置物托盘和收纳裤架;所述第四储物柜位于收纳裤架的下方形成第四下置物区。

[0012] 所述第五柜体的顶部通过第五隔板形成第五上置物区和第五挂衣区;所述第五隔板的底部设有第五挂衣杆;所述第五柜体的下部为第五储物柜;所述第五储物柜的前面具有若干第五抽屉,背面依次设有两个抽拉式的第五置物托盘和两排抽拉式的置物盒。

[0013] 采用了上述技术方案,本实用新型具有以下的有益效果:本实用新型设置了第一柜体、第二柜体、第三柜体、第四柜体和第五柜体,并且设置了置物架和支撑台,同时第一柜体、第四柜体和第五柜体均可双面使用;不能能够全面利用衣帽间的储物空间,提高了储物的空间,同时双面使用更加易于分类放置物品,更加符合现代人们的使用需求。

附图说明

[0014] 为了使本实用新型的内容更容易被清楚地理解,下面根据具体实施例并结合附图,对本实用新型作进一步详细的说明。

[0015] 图1为本实用新型的结构示意图。

[0016] 图2为本实用新型背部结构示意图。

[0017] 图3为本实用新型内部结构示意图。

[0018] 附图中的标号为:

[0019] 第一柜体1、第一隔板1-1、第一后隔板1-2、第一挂衣区1-3、第一挂衣杆1-4、第一柜门1-5、第二柜体2、第二隔板2-1、第二上置物区2-2、第二下置物区2-3、第二柜门2-4、第三柜体3、第三隔板3-1、第三上置物区3-2、第三挂衣区3-3、第三挂衣杆3-4、第三储物柜3-5、第三抽屉3-6、第四柜体4、第四隔板4-1、第四上置物区4-2、第四挂衣区4-3、第四挂衣杆4-4、第四储物柜4-5、第四抽屉4-6、第四置物托盘4-7、收纳裤架4-8、第四下置物区4-9、第五柜体5、第五隔板5-1、第五上置物区5-2、第五挂衣区5-3、第五储物柜5-4、第五抽屉5-5、第五置物托盘5-6、置物盒5-7、第五挂衣杆5-8、置物架6、支撑台7。

具体实施方式

[0020] (实施例1)

[0021] 见图1至图3,本实施例的一种双面使用的衣帽间,包括依次设置的第一柜体1、第二柜体2、第三柜体3、第四柜体4和第五柜体5;所述第一柜体1、第二柜体2、第三柜体3和第四柜体4之间形成内凹的置物空间;所述置物空间内位于第一柜体1与第二柜体2的连接处设有多层的置物架6;所述置物空间的底部还设有支撑台7;所述支撑台7的一端与第四柜体4相连,另一端伸入置物架6与第一柜体1相连;所述第一柜体1、第四柜体4和第五柜体5均为双面使用。

[0022] 进一步地,为了增加第一柜体1的使用空间,所述第一柜体1的前面由上至下依次设有若干第一隔板1-1;所述第一柜体1的背部的顶部和底部分别设有与第一隔板1-1顶部和底部第一后隔板1-2,并且两块第一后隔板1-2之间形成第一挂衣区1-3;所述第一挂衣区1-3的顶部设有第一挂衣杆1-4。

[0023] 进一步地,为了保证美观性以及保护使用者的隐私,所述第一柜体1前面和背面均设有第一柜门1-5,第一柜门1-5为对开门。

[0024] 进一步地,为了增大第二柜体2的使用空间,所述第二柜体2内位于上部设有第二隔板2-1;所述第二隔板2-1将第二柜体2内部分隔成第二上置物区2-2和第二下置物区2-3;所述第二柜体2具有第二柜门2-4,第二柜门2-4也使用对开门。

[0025] 进一步地,为了增大第三柜体3的使用空间,所述第三柜体3内的通过第三隔板3-1形成第三上置物区3-2和第三挂衣区3-3;所述第三隔板3-1的底部设有第三挂衣杆3-4;所

述第三柜体3的下部设有第三储物柜3-5,并且第三储物柜3-5的台面与支撑台7形成台阶;所述第三储物柜3-5具有多个第三抽屉3-6。

[0026] 进一步地,为了增大第四柜体4的使用空间,所述第四柜体4的顶部通过第四隔板4-1形成第四上置物区4-2和第四挂衣区4-3;所述第四隔板4-1的底部设有第四挂衣杆4-4;所述第四柜体4的下部为第四储物柜4-5;所述第四储物柜4-5的前面具有若干第四抽屉4-6,背面依次设有抽拉式的第四置物托盘4-7和收纳裤架4-8;所述第四储物柜4-5位于收纳裤架4-8的下方形成第四下置物区4-9。

[0027] 进一步地,为了增大第五柜体5的使用空间,所述第五柜体5的顶部通过第五隔板5-1形成第五上置物区5-2和第五挂衣区5-3;所述第五隔板5-1的底部设有第五挂衣杆5-8;所述第五柜体5的下部为第五储物柜5-4;所述第五储物柜5-4的前面具有若干第五抽屉5-5,背面依次设有两个抽拉式的第五置物托盘5-6和两排抽拉式的置物盒5-7。为了保证美观性,第四柜体4与第五柜体5的前侧造型一致。

[0028] 本实施例的双面使用的衣帽间置了第一柜体1、第二柜体2、第三柜体3、第四柜体4和第五柜体5,并且设置了置物架6和支撑台7,同时第一柜体1、第四柜体4和第五柜体5均可双面使用;不能能够全面利用衣帽间的储物空间,提高了储物的空间,同时双面使用更加易于分类放置物品,更加符合现代人们的使用需求。

[0029] 以上所述的具体实施例,对本实用新型的目的、技术方案和有益效果进行了进一步详细说明,所应理解的是,以上所述仅为本实用新型的具体实施例而已,并不用于限制本实用新型,凡在本实用新型的精神和原则之内,所做的任何修改、等同替换、改进等,均应包含在本实用新型的保护范围之内。

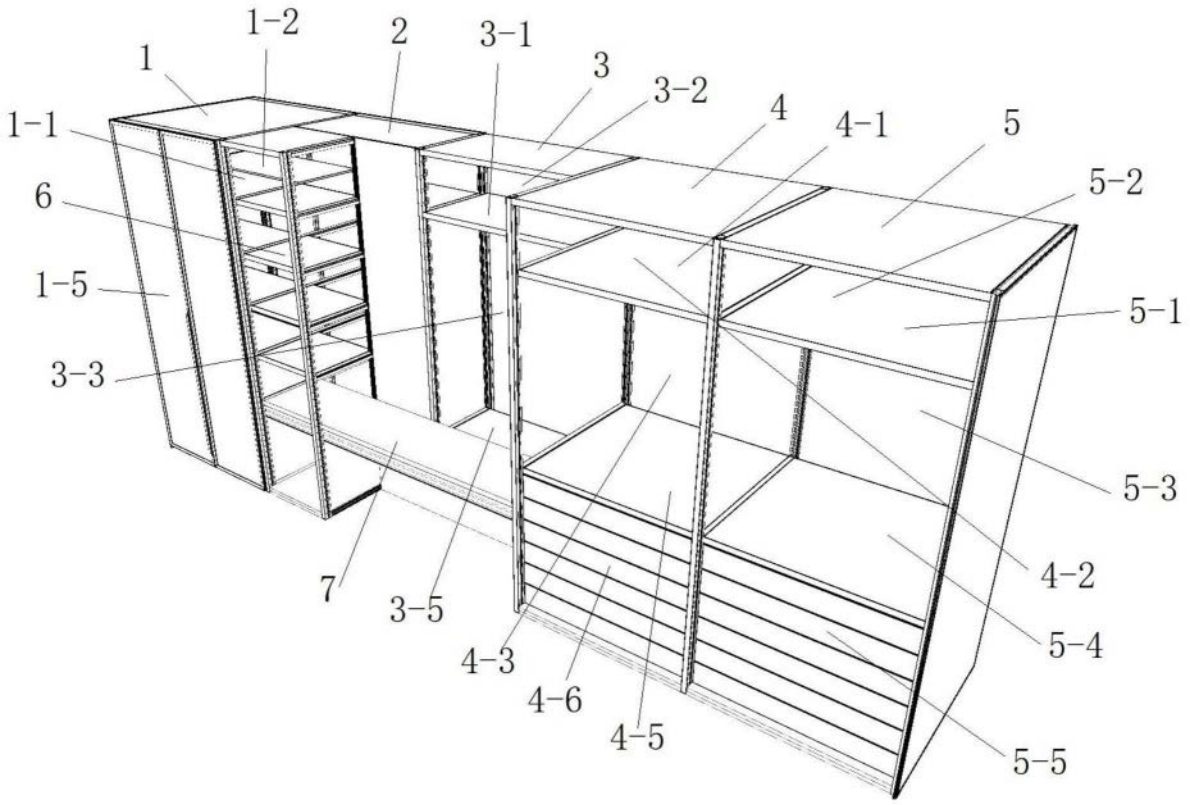
1
1-2
2
3-1
3
3-2
4
4-1
5
5-2
1-1
6
1-5
5-1
3-3
5-3
4-2
5-4
7
3-5
4-3
4-6
4-5
5-5

图1

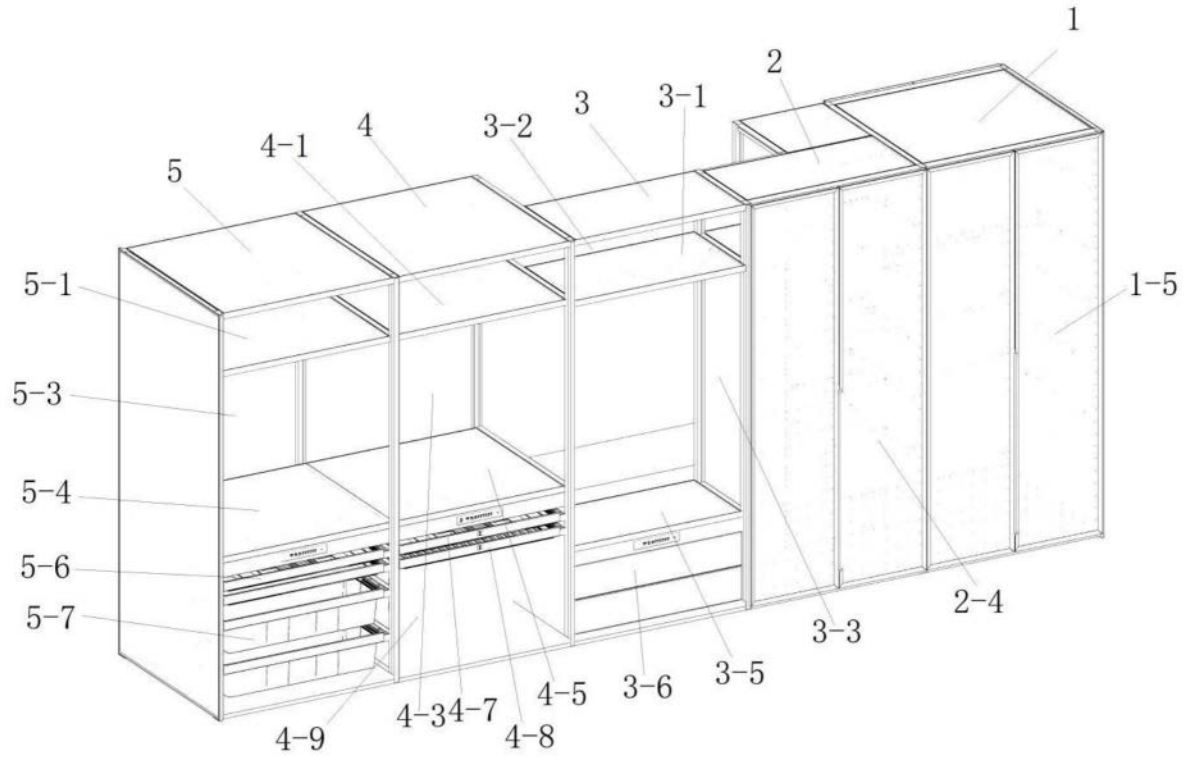
1
2
3
3-1
3-2
4
4-1
5
5-1
1-5
5-3
5-4
5-6
5-7
2-4
3-3
3-5
3-6
4-5
4-7
4-3
4-8
4-9

图2

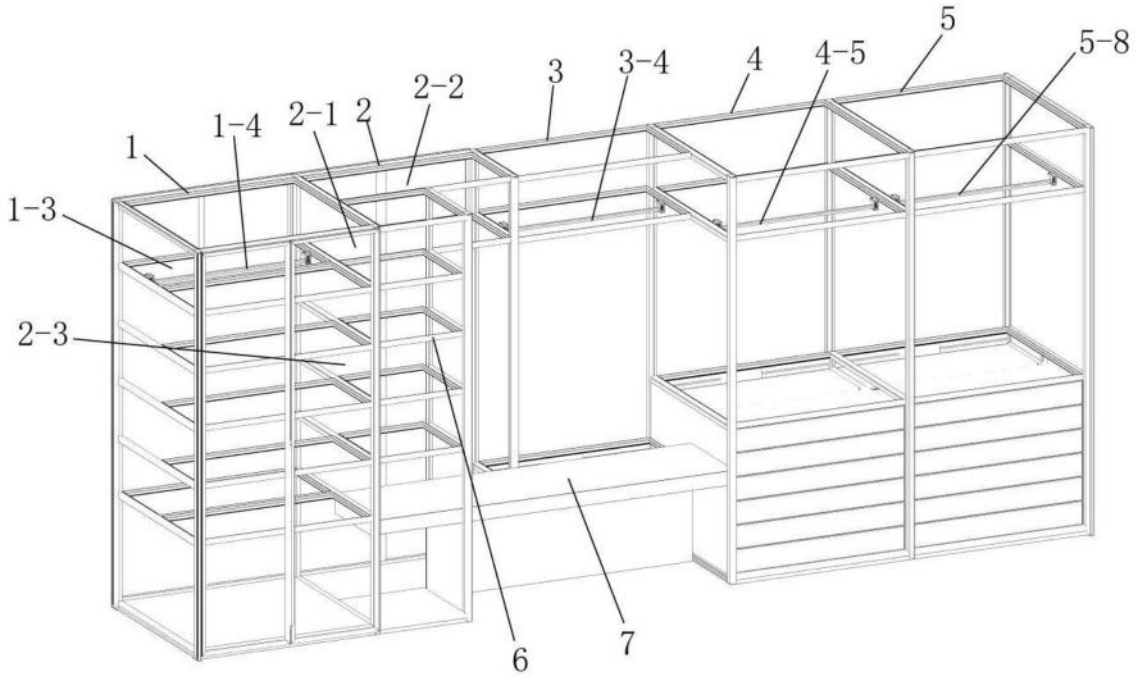

图3