(19)中华人民共和国国家知识产权局

(12)实用新型专利

(10)授权公告号 CN 207148752 U
(45)授权公告日 2018.03.27

(21)申请号 201720941984.2

(22)申请日 2017.07.31

(73)专利权人 苏州骄子信息科技有限公司
地址 215200 江苏省苏州市吴江区盛泽镇西二环路1188号中国.盛泽纺织科技创业园10幢

(72)发明人 张茹 戴仕珍

(74)专利代理机构 南京正联知识产权代理有限公司 32243
代理人 顾伯兴

(51)Int.Cl.
G06F 1/20(2006.01)

(ESM)同样的发明创造已同日申请发明专利

权利要求书1页 说明书3页 附图2页

(54)实用新型名称

便于拆卸的计算机用散热器

(57)摘要

本实用新型公开了一种便于拆卸的计算机用散热器，包括散热器本体，所述散热器本体的背面设置有底板，所述底板正面的两侧均固定连接有支撑杆，所述散热器本体的两侧均开设有第一卡槽，所述支撑杆远离散热器本体的一侧设置有连接板，所述连接板远离支撑杆的一侧固定连接有把手，所述连接板远离把手的一侧设置有卡杆，所述卡杆的表面套设有拉簧，且拉簧的两端分别与连接板和支撑杆固定连接。本实用新型通过设置支撑杆、第一卡槽、连接板、把手、卡杆、拉簧、第二卡槽、第三卡槽、支撑板、空心块、滑轨、卡块、滑块、拉杆、拉手和弹簧的相互配合，解决了现有的散热器不便于拆卸的问题，在散热器损坏时拆卸过程变得简单。

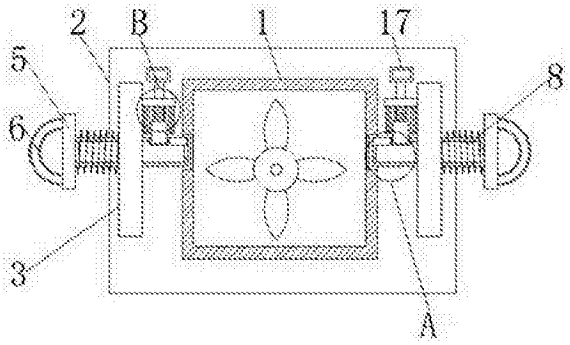

CN 207148752 U

1.一种便于拆卸的计算机用散热器，包括散热器本体(1)，其特征在于：所述散热器本体(1)的背面设置有底板(2)，所述底板(2)正面的两侧均固定连接有支撑杆(3)，所述散热器本体(1)的两侧均开设有第一卡槽(4)，所述支撑杆(3)远离散热器本体(1)的一侧设置有连接板(5)，所述连接板(5)远离支撑杆(3)的一侧固定连接有把手(6)，所述连接板(5)远离把手(6)的一侧设置有卡杆(7)，所述卡杆(7)的表面套设有拉簧(8)，且拉簧(8)的两端分别与连接板(5)和支撑杆(3)固定连接，所述卡杆(7)的顶部并远离连接板(5)的一侧依次开设有第二卡槽(9)和第三卡槽(10)，所述支撑杆(3)靠近散热器本体(1)的一侧固定连接有支撑板(11)，所述支撑板(11)的底部固定连接有空心块(12)，所述空心块(12)内腔的两侧均固定连接有滑轨(13)，两个滑轨(13)之间设置有卡块(14)，所述卡块(14)的两侧均设置有滑块(15)，所述卡块(14)的顶部固定连接有拉杆(16)，所述拉杆(16)的顶部贯穿至支撑板(11)的顶部和拉手(17)固定连接，所述拉杆(16)的表面套设有弹簧(18)，且弹簧(18)的两端分别与支撑板(11)和卡块(14)固定连接。

2.根据权利要求1所述的便于拆卸的计算机用散热器，其特征在于：所述卡杆(7)远离散热器本体(1)的一侧通过固定件与连接板(5)固定连接，所述卡杆(7)远离连接板(5)的一侧贯穿支撑杆(3)并延伸至第一卡槽(4)的内壁与第二卡槽(9)的内壁卡接。

3.根据权利要求1所述的便于拆卸的计算机用散热器，其特征在于：所述卡块(14)的两侧通过固定件分别与两个滑块(15)固定连接，且两个滑块(15)远离卡块(14)的一侧分别与两个滑轨(13)的内壁滑动连接。

4.根据权利要求1所述的便于拆卸的计算机用散热器，其特征在于：所述把手(6)的表面通过粘合剂固定连接有防滑套，且防滑套的表面设置有防滑纹。

5.根据权利要求1所述的便于拆卸的计算机用散热器，其特征在于：所述第一卡槽(4)的槽底设置有减震垫，且减震垫靠近第一卡槽(4)槽底的一侧通过粘合剂与第一卡槽(4)的槽底固定连接。

便于拆卸的计算机用散热器

技术领域

[0001] 本实用新型涉及计算机相关技术领域，具体为便于拆卸的计算机用散热器。

背景技术

[0002] 计算机俗称电脑，是现代一种用于高速计算的电子计算机器，可以进行数值计算，又可以进行逻辑计算，还具有存储记忆功能，是能够按照程序运行，自动、高速处理海量数据的现代化智能电子设备。

[0003] 随着人们进入信息化时代，计算机的使用也越来越广泛，为了使计算机能够长时间工作而内部零件不被烧坏，因此在计算机内安装了散热器，但现有的散热器不便于拆卸，在散热器损坏时拆卸过程繁琐，浪费了拆卸者大量的时间，不方便使用者的使用，降低了散热器的实用性。

发明内容

[0004] 本实用新型的目的在于提供便于拆卸的计算机用散热器，具备便于拆卸的优点，解决了现有的散热器不便于拆卸的问题。

[0005] 为实现上述目的，本实用新型提供如下技术方案：便于拆卸的计算机用散热器，包括散热器本体，所述散热器本体的背面设置有底板，所述底板正面的两侧均固定连接有支撑杆，所述散热器本体的两侧均开设有第一卡槽，所述支撑杆远离散热器本体的一侧设置有连接板，所述连接板远离支撑杆的一侧固定连接有把手，所述连接板远离把手的一侧设置有卡杆，所述卡杆的表面套设有拉簧，且拉簧的两端分别与连接板和支撑杆固定连接，所述卡杆的顶部并远离连接板的一侧依次开设有第二卡槽和第三卡槽，所述支撑杆靠近散热器本体的一侧固定连接有支撑板，所述支撑板的底部固定连接有空心块，所述空心块内腔的两侧均固定连接有滑轨，两个滑轨之间设置有卡块，所述卡块的两侧均设置有滑块，所述卡块的顶部固定连接有拉杆，所述拉杆的顶部贯穿至支撑板的顶部和拉手固定连接，所述拉杆的表面套设有弹簧，且弹簧的两端分别与支撑板和卡块固定连接。

[0006] 优选的，所述卡杆远离散热器本体的一侧通过固定件与连接板固定连接，所述卡杆远离连接板的一侧贯穿支撑杆并延伸至第一卡槽的内壁与第二卡槽的内壁卡接。

[0007] 优选的，所述卡块的两侧通过固定件分别与两个滑块固定连接，且两个滑块远离卡块的一侧分别与两个滑轨的内壁滑动连接。

[0008] 优选的，所述把手的表面通过粘合剂固定连接有防滑套，且防滑套的表面设置有防滑纹。

[0009] 优选的，所述第一卡槽的槽底设置有减震垫，且减震垫靠近第一卡槽槽底的一侧通过粘合剂与第一卡槽的槽底固定连接。

[0010] 与现有技术相比，本实用新型的有益效果如下：

[0011] 1、本实用新型通过设置支撑杆、第一卡槽、连接板、把手、卡杆、拉簧、第二卡槽、第三卡槽、支撑板、空心块、滑轨、卡块、滑块、拉杆、拉手和弹簧的相互配合，解决了现有的散

热器不便于拆卸的问题，在散热器损坏时拆卸过程变得简单，节约了拆卸者大量的时间，从而方便了使用者的使用，提高了散热器的实用性，适合使用推广。

[0012] 2、本实用新型通过防滑套的设置，增加了把手表面的摩擦力，避免了使用者的手与把手接触时出现打滑的状况，方便了使用者的使用，通过减震垫的设置，可对卡杆起到保护的作用，避免了卡杆长时间与第一卡槽的内壁接触造成卡杆损坏的状况，延长了卡杆的使用寿命。

附图说明

[0013] 图1为本实用新型结构示意图；

[0014] 图2为本实用新型A局部放大结构示意图；

[0015] 图3为本实用新型B局部放大结构示意图。

[0016] 图中：1散热器本体、2底板、3支撑杆、4第一卡槽、5连接板、6把手、7卡杆、8拉簧、9第二卡槽、10第三卡槽、11支撑板、12空心块、13滑轨、14卡块、15滑块、16拉杆、17拉手、18弹簧。

具体实施方式

[0017] 下面将结合本实用新型实施例中的附图，对本实用新型实施例中的技术方案进行清楚、完整地描述，显然，所描述的实施例仅仅是本实用新型一部分实施例，而不是全部的实施例。基于本实用新型中的实施例，本领域普通技术人员在没有做出创造性劳动前提下所获得的所有其他实施例，都属于本实用新型保护的范围。

[0018] 请参阅图1-3，便于拆卸的计算机用散热器，包括散热器本体1，散热器本体1的背面设置有底板2，底板2正面的两侧均固定连接有支撑杆3，散热器本体1的两侧均开设有第一卡槽4，第一卡槽4的槽底设置有减震垫，且减震垫靠近第一卡槽4槽底的一侧通过粘合剂与第一卡槽4的槽底固定连接，通过减震垫的设置，可对卡杆7起到保护的作用，避免了卡杆7长时间与第一卡槽4的内壁接触造成卡杆7损坏的状况，延长了卡杆7的使用寿命，支撑杆3远离散热器本体1的一侧设置有连接板5，连接板5远离支撑杆3的一侧固定连接有把手6，把手6的表面通过粘合剂固定连接有防滑套，且防滑套的表面设置有防滑纹，通过防滑套的设置，增加了把手6表面的摩擦力，避免了使用者的手与把手6接触时出现打滑的状况，方便了使用者的使用，连接板5远离把手6的一侧设置有卡杆7，卡杆7远离散热器本体1的一侧通过固定件与连接板5固定连接，卡杆7远离连接板5的一侧贯穿支撑杆3并延伸至第一卡槽4的内壁与第一卡槽4的内壁卡接，卡杆7的表面套设有拉簧8，且拉簧8的两端分别与连接板5和支撑杆3固定连接，卡杆7的顶部并远离连接板5的一侧依次开设有第二卡槽9和第三卡槽10，支撑杆3靠近散热器本体1的一侧固定连接有支撑板11，支撑板11的底部固定连接有空心块12，空心块12内腔的两侧均固定连接有滑轨13，两个滑轨13之间设置有卡块14，卡块14的两侧通过固定件分别与两个滑块15固定连接，且两个滑块15远离卡块14的一侧分别与两个滑轨13的内壁滑动连接，卡块14的两侧均设置有滑块15，卡块14的顶部固定连接有拉杆16，拉杆16的顶部贯穿至支撑板11的顶部和拉手17固定连接，拉杆16的表面套设有弹簧18，且弹簧18的两端分别与支撑板11和卡块14固定连接。

[0019] 使用时，使用者首先向上拉动拉手17，通过拉手17带动拉杆16向上运动，使拉杆16

通过滑轨13和滑块15的配合带动卡块14向上运动，使卡块14从第二卡槽9中脱离，使用者再通过向远离散热器本体1的一侧拉动把手6，使把手6通过连接板5的配合带动卡杆7从第一卡槽4中脱离，再放下拉手17，使卡块14通过弹簧18的配合卡入第三卡槽10中，此时已达到散热器本体1便于拆卸的优点。

[0020] 综上所述：该便于拆卸的计算机用散热器，通过支撑杆3、第一卡槽4、连接板5、把手6、卡杆7、拉簧8、第二卡槽9、第三卡槽10、支撑板11、空心块12、滑轨13、卡块14、滑块15、拉杆16、拉手17和弹簧18的相互配合，解决了现有的散热器不便于拆卸的问题。

[0021] 尽管已经示出和描述了本实用新型的实施例，对于本领域的普通技术人员而言，可以理解在不脱离本实用新型的原理和精神的情况下可以对这些实施例进行多种变化、修改、替换和变型，本实用新型的范围由所附权利要求及其等同物限定。

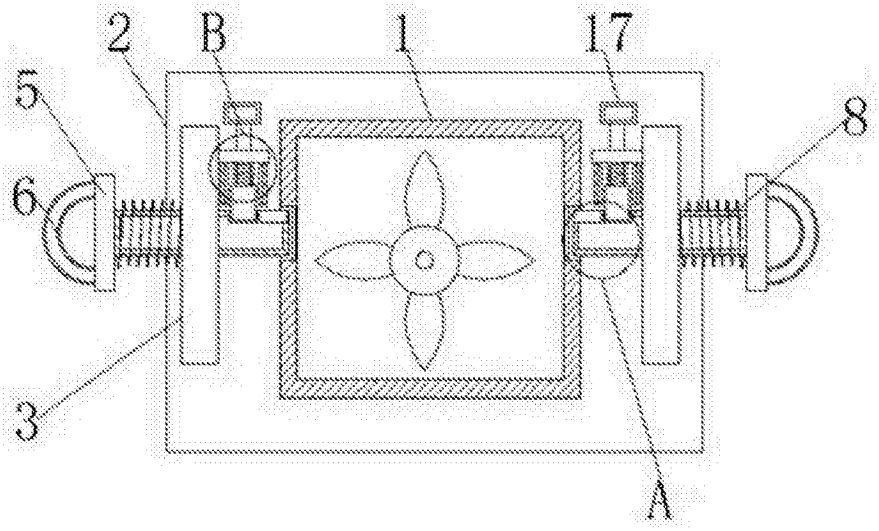

图1

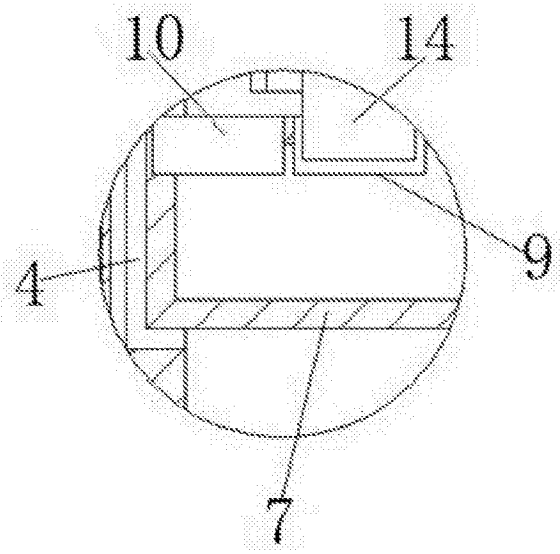

图2

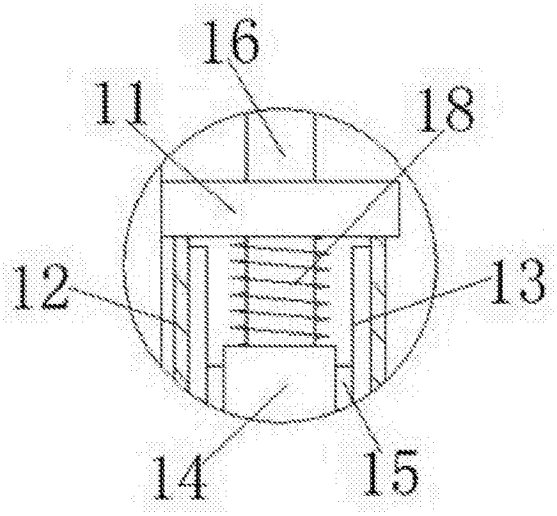

图3