(19)中华人民共和国国家知识产权局

(12)发明专利申请

(10)申请公布号 CN 111436799 A
(43)申请公布日 2020.07.24

(21)申请号 202010402250.3

(22)申请日 2020.05.13

(71)申请人 合肥国源展览展示有限公司
地址 230000 安徽省合肥市蜀山区金寨路71号美地阳光大厦901室

(72)发明人 童善生

(74)专利代理机构 安徽权小七知识产权代理事务所(特殊普通合伙) 34172
代理人 闵兴伍

(51)Int.Cl.
A47F 3/00(2006.01)
A47F 3/06(2006.01)

权利要求书1页 说明书2页 附图2页

(54)发明名称

一种展柜

(57)摘要

本发明涉及博物馆展柜技术领域,更具体地说是涉及一种展柜,包括柜体、抽拉板、透明防护罩和限位杆,抽拉板与柜体滑动连接,抽拉板的右端固定连接有遮光板,遮光板通过连接杆与透明防护罩连接,连接杆设有2个锁孔,限位杆与透明防护罩滑动连接,限位杆通过挂锁与锁孔连接;本发明将同类别展品归置到同一柜体的不同抽拉板上,每次展出不同抽拉板上的物品,未展出的物品在抽拉板和遮光板中免遭光照损伤,减少同一抽拉板上物品展出的频率,进行展览的物品通过对应的抽拉板进入透明防护罩的空间进行展览,透明防护罩隔开大众与展览物品之间的距离。

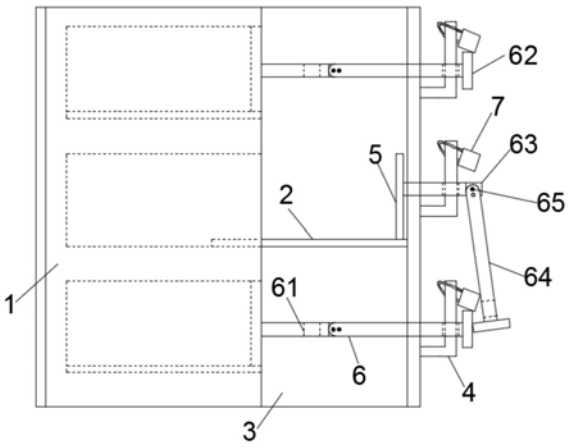

CN 111436799 A

1.一种展柜,其特征在于:包括柜体(1)、抽拉板(2)、透明防护罩(3)和限位杆(4),所述柜体(1)的左端铰接有开关门,所述柜体(1)的右端与所述透明防护罩(3)固定连接,所述抽拉板(2)与所述柜体(1)滑动连接,所述抽拉板(2)的右端固定连接有遮光板(5),所述遮光板(5)通过连接杆(6)与所述透明防护罩(3)连接,所述连接杆(6)设有2个锁孔(61),所述限位杆(4)与所述抽拉板(2)的数量相等,所述限位杆(4)与所述透明防护罩(3)滑动连接,所述限位杆(4)通过挂锁(7)与所述锁孔(61)连接。

2.根据权利要求1所述的展柜,其特征在于:所述连接杆(6)设有外拉手柄(62),所述透明防护罩(3)设有与所述连接杆(6)相配合的连接孔。

3.根据权利要求1所述的展柜,其特征在于:所述连接杆(6)包括一号杆体(63)和二号杆体(64),所述二号杆体(64)通过插销(65)与所述一号杆体(63)转动连接。

4.根据权利要求3所述的展柜,其特征在于:所述一号杆体(63)设有定位块(631)和定位槽(632),所述定位块(631)通过弹簧与所述定位槽(632)连接,所述二号杆体(64)设有与所述定位块(631)相配合的定位孔。

5.根据权利要求1所述的展柜,其特征在于:所述抽拉板(2)的长度大于所述透明防护罩(3)的长度。

一种展柜

技术领域

[0001] 本发明涉及博物馆展柜技术领域，更具体地说是涉及一种展柜。

背景技术

[0002] 博物馆是征集、典藏、陈列和研究代表自然和人类文化遗产的实物的场所，并对这些具有科学性、历史性或者艺术价值的物品进行分类，为公众提供知识、教育和欣赏的文化教育的机构、建筑物、地点或者社会公共机构。博物馆会定期举行一些展览，很多展品被放置在展台或展柜中供大众参观和鉴赏，而这些人类自然、文化遗产容易受到现场光照的损伤。

发明内容

[0003] 针对上述现有技术的不足之处，本发明提供了一种展柜，用于解决上述技术问题。

[0004] 为实现以上目的，本发明通过以下技术方案予以实现：

[0005] 一种展柜，包括柜体、抽拉板、透明防护罩和限位杆，所述柜体的左端铰接有开关门，所述柜体的右端与所述透明防护罩固定连接，所述抽拉板与所述柜体滑动连接，所述抽拉板的右端固定连接有遮光板，所述遮光板通过连接杆与所述透明防护罩连接，所述连接杆设有2个锁孔，所述限位杆与所述抽拉板的数量相等，所述限位杆与所述透明防护罩滑动连接，所述限位杆通过挂锁与所述锁孔连接。

[0006] 优选地，所述连接杆设有外拉手柄，所述透明防护罩设有与所述连接杆相配合的连接孔。

[0007] 优选地，所述连接杆包括一号杆体和二号杆体，所述二号杆体通过插销与所述一号杆体转动连接。

[0008] 优选地，所述一号杆体设有定位块和定位槽，所述定位块通过弹簧与所述定位槽连接，所述二号杆体设有与所述定位块相配合的定位孔。

[0009] 优选地，所述抽拉板的长度大于所述透明防护罩的长度。

[0010] 本发明的有益效果为：

[0011] 1)将同类别的展品归置到同一柜体的不同抽拉板上，每次展出不同抽拉板上的物品，未展出的物品在抽拉板和遮光板中免遭光照损伤，减少同一抽拉板上物品展出的频率，进行展览的物品通过对应的抽拉板进入透明防护罩的空间进行展览，透明防护罩隔开大众与展览物品之间的距离；

[0012] 2)通过锁孔和挂锁固定连接杆的位置，防止参观的大众随意改变抽拉板的状态；

[0013] 3)对于展出的抽拉板，按压对应定位块退出定位孔，向下转动二号杆体，减少连接杆横向占用空间。

附图说明

[0014] 为了更清楚地说明本发明实施例的技术方案，下面将对实施例描述所需要使用的

附图作简单地介绍，显而易见地，下面描述中的附图仅仅是本发明保护的一些实施例，对于本领域普通技术人员来讲，在不付出创造性劳动的前提下，还可以根据这些附图获得其他的附图。

[0015] 图1为本发明的结构示意图；

[0016] 图2为二号杆体水平状态的俯视图；

[0017] 1-柜体，2-抽拉板，3-透明防护罩，4-限位杆，5-遮光板，6-连接杆，7-挂锁，61-锁孔，62-外拉手柄，63-一号杆体，64-二号杆体，65-插销，631-定位块，632-定位槽。

具体实施方式

[0018] 下面将结合本发明实施例中的附图，对本发明实施例中的技术方案进行清楚、完整地描述，显然，所描述的实施例仅仅是本发明一部分实施例，而不是全部的实施例。基于本发明中的实施例，本领域普通技术人员在没有作出创造性劳动前提下所获得的所有其它实施例，都属于本发明保护的范围。

[0019] 如图1-2所示，一种展柜，包括柜体1、抽拉板2、透明防护罩3和限位杆4，柜体1的左端铰接有开关门，柜体1的右端与透明防护罩3固定连接，抽拉板2与柜体1滑动连接，抽拉板2的右端固定连接有遮光板5，遮光板5通过连接杆6与透明防护罩3连接，连接杆6设有2个锁孔61，限位杆4与抽拉板2的数量相等，限位杆4与透明防护罩3滑动连接，限位杆4通过挂锁7与锁孔61连接。工作人员打开开关门，向抽拉板2上放置或取出物品，进行展览的物品通过对应的抽拉板2进入透明防护罩3的空间进行展览，透明防护罩3隔开大众与展览物品之间的距离，遮光板5使未展览的物品避免光照损伤。

[0020] 其中，连接杆6设有外拉手柄62，透明防护罩3设有与连接杆6相配合的连接孔。通过外拉手柄62便于移动连接杆6。

[0021] 其中，连接杆6包括一号杆体63和二号杆体64，二号杆体64通过插销65与一号杆体63转动连接。

[0022] 其中，一号杆体63设有定位块631和定位槽632，定位块631通过弹簧与定位槽632连接，二号杆体64设有与定位块631相配合的定位孔。按压定位块631使其退出定位孔，向下转动二号杆体64，减少连接杆6横向占用空间。

[0023] 其中，抽拉板2的长度大于透明防护罩3的长度。

[0024] 本发明的工作原理是：通过不同的抽拉板2交替展示同类别的物品，对于进行展览的物品，通过外拉手柄62向右移动连接杆6，对应的抽拉板2同步滑动至与透明防护罩3的内壁相抵触，向上滑动限位杆4，限位杆4穿过靠近遮光板5的锁孔61，在限位杆4上挂上挂锁7并锁上，固定连接杆6的位置，按压定位块631使其退出定位孔，向下转动二号杆体64，减少连接杆6横向占用空间；对于未展出的抽拉板2，对应的限位杆4穿过靠近外拉手柄62的锁孔61并连接挂锁7。

[0025] 以上公开的本发明优选实施例只是用于帮助阐述本发明。优选实施例并没有详尽叙述所有的细节，也不限制该发明仅为的具体实施方式。显然，根据本说明书的内容，可作很多的修改和变化。本说明书选取并具体描述这些实施例，是为了更好地解释本发明的原理和实际应用，从而使所属技术领域技术人员能很好地理解和利用本发明。本发明仅受权利要求书及其全部范围和等效物的限制。

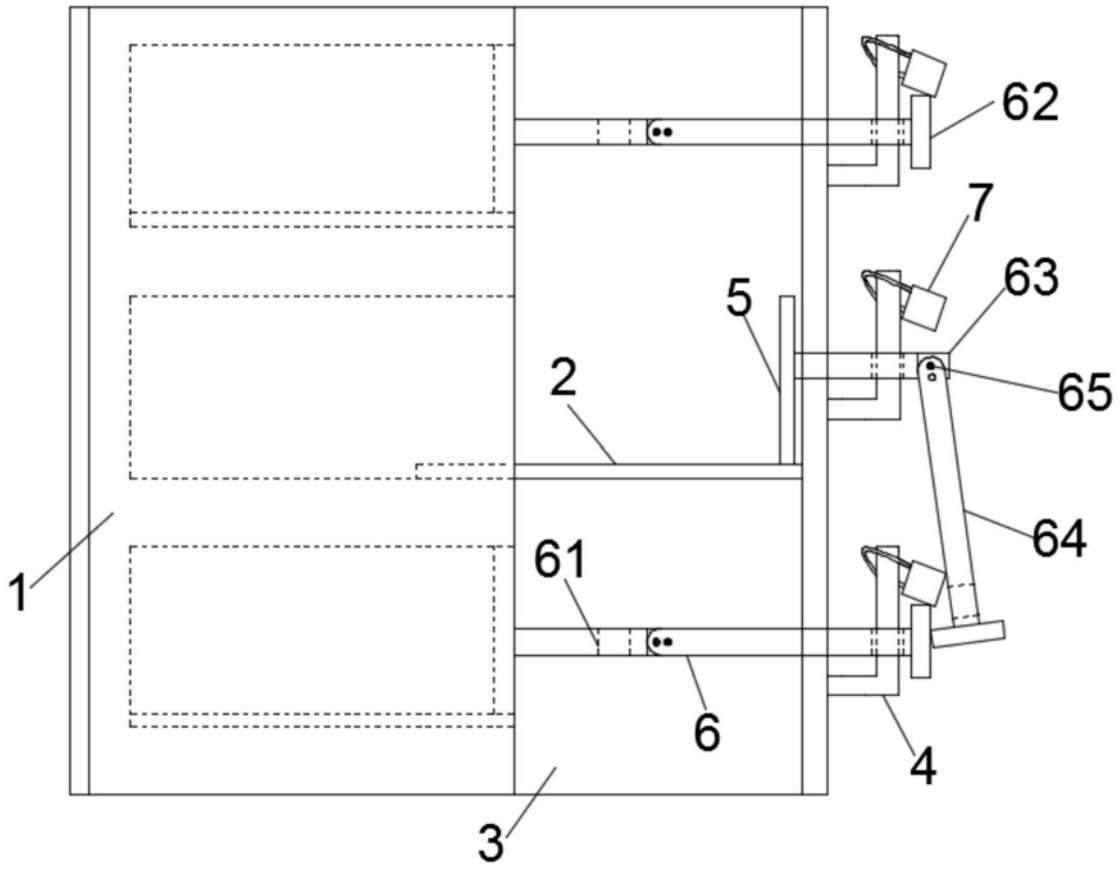

图1

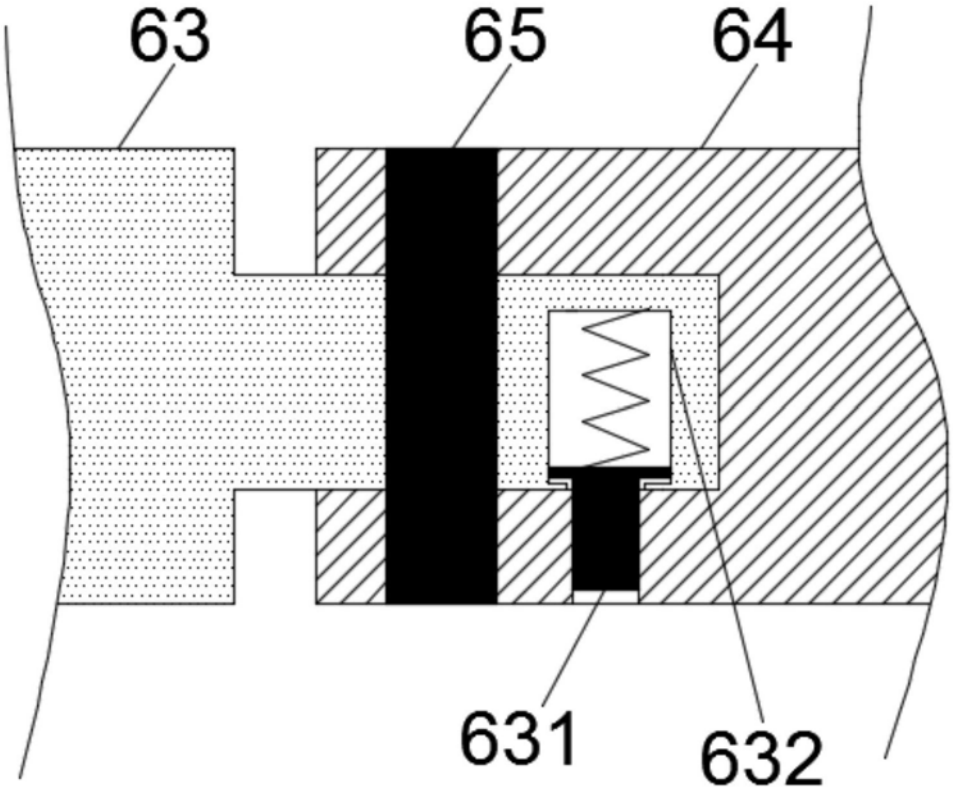

图2