(19)中华人民共和国国家知识产权局

(12)实用新型专利

(10)授权公告号 CN 203952866 U
(45)授权公告日 2014.11.26

(21)申请号 201420041766.X

(22)申请日 2014.01.23

(73)专利权人 南通纺织职业技术学院
地址 226000 江苏省南通市崇川区青年东路105号

(72)发明人 陈伟卓

(74)专利代理机构 北京一格知识产权代理事务所（普通合伙）11316
代理人 滑春生

(51)Int.Cl.
A47B 61/04(2006.01)
A47L 23/20(2006.01)
A61L 2/10(2006.01)

权利要求书1页 说明书2页 附图1页

(54)实用新型名称

一种多功能鞋柜

(57)摘要

本实用新型公开了一种多功能鞋柜，包括柜体，其特征在于：所述柜体为弧形体，柜体后部靠左边缘处设置有一个抽风机，柜体2/3处设置有一块竖直隔板，柜体从左到右依次设置为鞋袜区和湿物放置区；本实用新型采用的弧形设计，既美观又减少了占地空间；设置的抽风机可以将鞋柜的空气流通减少霉变；设置的紫外消毒灭菌灯和除臭盒可以有效的杀灭鞋子的细菌、真菌和臭味，减少脚气病的发生；湿物放置区大隔层放置湿鞋子，和干净的鞋子分开存放并使用烘干机进行烘干处理；湿物放置区小隔层放置湿的雨伞或其他雨具，用烘干灯进行烘干处理；鞋柜中镜子的设置方便穿完鞋子后进行仪表整理，此外铰链式的连接还可以将镜子合上与柜体重合，节约空间。

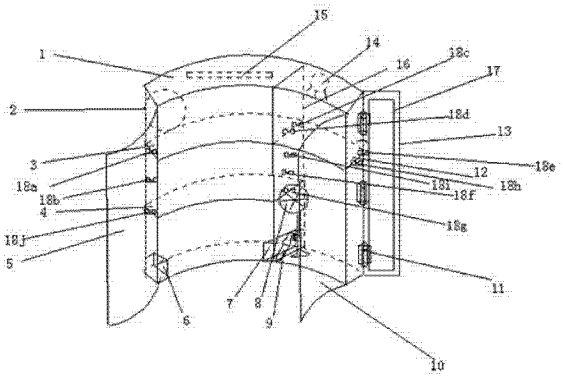

CN 203952866 U

1. 一种多功能鞋柜，包括柜体，其特征在于：所述柜体为弧形体，柜体后部靠左边缘处设置有一个抽风机，柜体 2/3 处设置有一块竖直隔板，柜体从左到右依次设置为鞋袜区和湿物放置区；所述鞋袜区左右两侧分别设置有三对不同高度的凹槽，左右对应凹槽两两平行，顶部设置有紫外消毒灭菌灯，鞋袜区还设置有柜门 a 和横向隔板 A；所述横向隔板 A 包括第一隔板和第二隔板；所述第一隔板和第二隔板分别放置在两侧对应平行的凹槽内，第二隔板和柜体底部的隔层两侧分别设置有除臭盒和自动擦鞋器；所述湿物放置区左右两侧分别设置有两对不同高度的凹槽，左右对应凹槽两两平行，湿物放置区还设置有柜门 b 和横向隔板 B；所述横向隔板 B 放置在两侧对应平行的凹槽内，横向隔板 B 与湿物放置区底部组成大隔层；所述大隔层设置有一个烘干机；横向隔板 B 与湿物放置区顶部组成小隔层；所述小隔层设置有一个烘干灯；所述烘干灯位于湿物放置区顶部。

2. 根据权利要求 1 所述的多功能鞋柜，其特征在于：所述的除臭盒为臭氧盒。

3. 根据权利要求 1 所述的多功能鞋柜，其特征在于：所述的柜体右侧还设置有一面竖直的木板，木板与柜体通过铰链连接；所述木板上安装一面镜子。

4. 根据权利要求 3 所述的多功能鞋柜，其特征在于：所述木板的宽度与鞋柜的宽度一致。

一种多功能鞋柜

技术领域

[0001] 本实用新型涉及一种鞋柜，尤其涉及一种多功能鞋柜，属于家具用品领域。

背景技术

[0002] 在我们的生活用品中，鞋子是最脏的一类物品，因为鞋子上会沾上各种污物，鞋内是相对比较密闭而且一般潮湿、温暖的空间，有利于真菌的生长，从而导致产生脚气或其他类似问题。鞋柜是用于储存鞋子的地方，其内部一般不会清洁，鞋柜内部空气差，空气不流通，异味重，易霉变，现有的鞋柜仅由于放置鞋子，没有相应解决这些问题的措施，严重影响人们穿鞋的舒适度和脚的健康。

发明内容

[0003] 本实用新型的目的是为了弥补现有技术的不足，提供了一种多功能的鞋柜。

[0004] 本实用新型提供的多功能鞋柜，包括柜体，其特征在于：所述柜体为弧形体，柜体后部靠左边缘处设置有一个抽风机，柜体 2/3 处设置有一块竖直隔板，柜体从左到右依次设置为鞋袜区和湿物放置区；所述鞋袜区左右两侧分别设置有三对不同高度的凹槽，左右对应凹槽两两平行，顶部设置有紫外消毒灭菌灯，其特征在于：所述鞋袜区还设置有柜门 a 和横向隔板 A；所述横向隔板 A 包括第一隔板和第二隔板；所述第一隔板和第二隔板分别放置在两侧对应平行的凹槽内，第二隔板和柜体底部的隔层两侧设置有除臭盒；所述湿物放置区左右两侧分别设置有两对不同高度的凹槽，左右对应凹槽两两平行，湿物放置区还设置有柜门 b 和横向隔板 B；所述横向隔板 B 放置在两侧对应平行的凹槽内，横向隔板 B 与湿物放置区底部组成大隔层；横向隔板 B 与湿物放置区顶部组成小隔层。

[0005] 所述的除臭盒为臭氧盒。

[0006] 所述的柜体右侧还设置有一面竖直的木板，木板与柜体通过铰链连接；所述木板上安装一面镜子。

[0007] 所述木板的宽度与鞋柜的宽度一致。

[0008] 有益效果：本实用新型采用的弧形设计，既美观又减少了占地空间；设置的抽风机可以将鞋柜的空气流通减少霉变；设置的紫外消毒灭菌灯和除臭盒可以有效的杀灭鞋子的细菌、真菌和臭味，可以减少脚气病的发生；设置的凹槽可以将隔板上下移动放置，调节隔距大小满足客户需求；湿物放置区大隔层可以放置湿鞋子，便于和干净的鞋子分开存放，还可以使用烘干机进行烘干处理；湿物放置区小隔层可以放置湿的雨伞或其他雨具，可以使用烘干灯进行烘干处理；鞋柜中镜子的设置方便穿完鞋子后进行仪表整理，此外铰链式的连接还可以将镜子合上与柜体重合，节约空间。

附图说明

[0009] 下面结合附图和具体实施方式对本实用新型做进一步详细说明。

[0010] 图 1 为本实用新型多功能鞋柜的整体构造示意图。

[0011] 图 2 为本实用新型中一对凹槽与相应隔板的连接示意图。

具体实施方式

[0012] 如图 1 所示的多功能鞋柜，包括柜体 1，其特征在于：所述柜体 1 为弧形体，柜体 1 后部靠左边缘处设置有一个抽风机 2，柜体 1 的 2/3 处设置有一块竖直隔板 16，柜体 1 从左到右依次设置为鞋袜区和湿物放置区；鞋袜区左右两侧分别设置有三对不同高度的凹槽 18，分别为凹槽 18a 和凹槽 18d，凹槽 18b 和凹槽 18f，凹槽 18j 和凹槽 18g，左右对应凹槽 18 两两平行，鞋袜区设置有柜门 a5 和横向隔板 A；横向隔板 A 包括第一隔板 3 和第二隔板 4；第一隔板 3 放置在两侧对应平行的凹槽 18a 和凹槽 18d，第二隔板 4 放置在两侧对应平行的凹槽 18j 和凹槽 18g 中，第二隔板 4 和柜体 1 底部的隔层两侧分别设置有除臭盒 6 和自动擦鞋器 7；鞋袜区顶部设置有紫外消毒灭菌灯 15；湿物放置区左右两侧分别设置有两对不同高度的凹槽 18，分别为凹槽 18c 和凹槽 18e，凹槽 18i 和凹槽 18h，左右对应凹槽 18 两两平行，湿物放置区还设置有柜门 b10 和横向隔板 B12，横向隔板 B12 放置在两侧对应平行的 18c 和凹槽 18e 凹槽内，横向隔板 B12 与湿物放置区底部组成大隔层，横向隔板 B12 与湿物放置区顶部组成小隔层；大隔层设置有一个烘干机 8；小隔层设置有一个烘干灯 14；烘干灯 14 位于湿物放置区顶部；柜体 1 右部设置有一面竖直的木板 13，木板 13 与柜体 1 右侧通过铰链 11 连接；木板 13 上安装一面镜子 17 且木板 13 的宽度与柜体 1 的宽度一致。

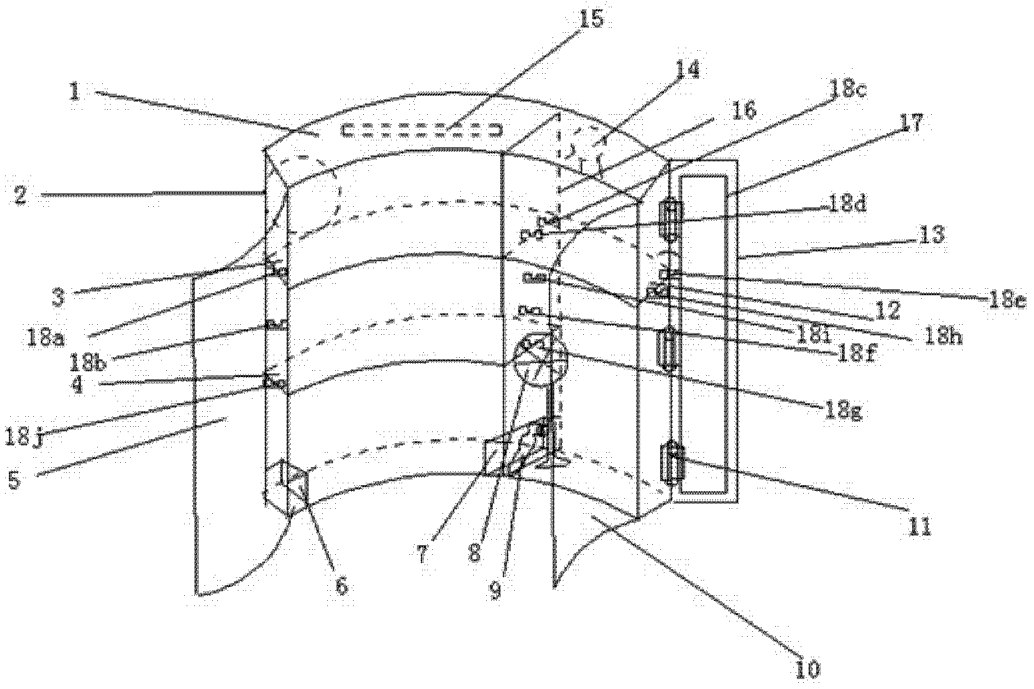
15
14
1
16
18c
17
2
18d
13
3
18e
12
18a
18i
18h
18b
18f
4
18g
18j
5
11
7
8
6
9
10

图 1

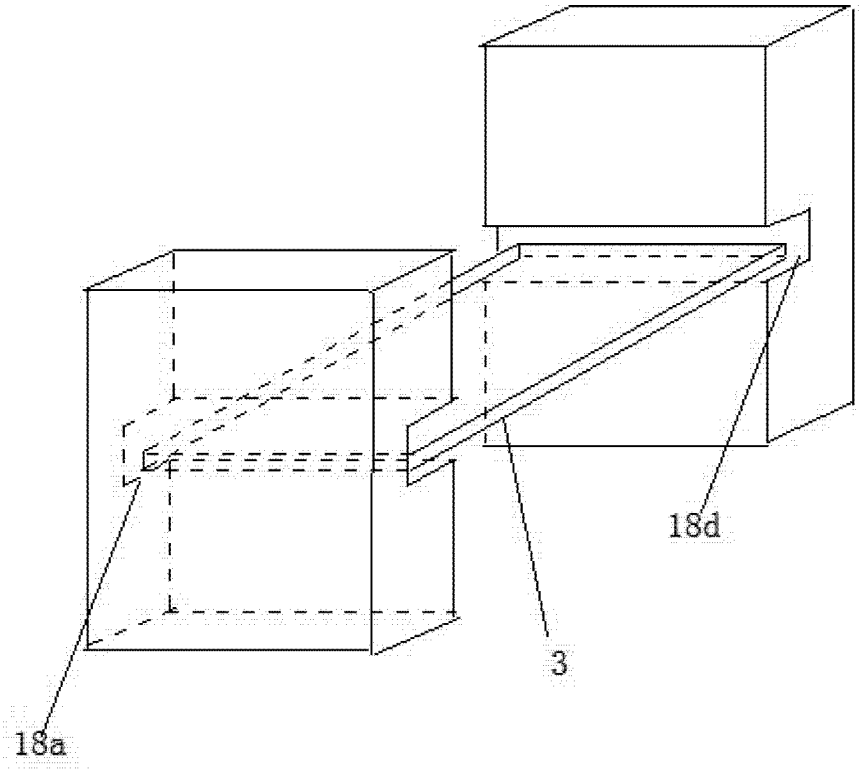
18d
3
18a

图 2