(19)中华人民共和国国家知识产权局

(12)实用新型专利

(10)授权公告号 CN 215764960 U
(45)授权公告日 2022.02.08

(21)申请号 202122020387.5

(22)申请日 2021.08.26

(73)专利权人 广州新得利照明科技有限公司
地址 510700 广东省广州市黄埔区开源大道188号自编二栋201、202房

(72)发明人 马传哲 林佐祥 向功军 黄继德

(51)Int.Cl.
F21V 21/00(2006.01)
F21Y 115/10(2016.01)

权利要求书1页 说明书2页 附图1页

(54)实用新型名称

一种便于安装的LED线条灯

(57)摘要

实用新型涉及LED线条灯技术领域，且公开了一种便于安装的LED线条灯，包括灯体和两个滑动块，所述灯体的两端分别固定设置有端盖，两个所述端盖的内部均开设有通孔，两个所述通孔的内部分别固定设置有公线和母线，所述公线和母线的一端与灯体的内部接头固定连接，两个所述滑动块分别卡接设置于灯体的外壁。本实用新型简化了LED线条灯的拆装过程，便于在出现故障时拆卸维修。

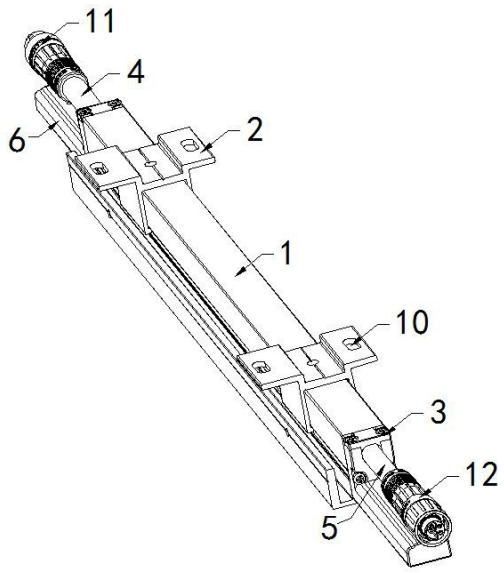

CN 215764960 U

1.一种便于安装的LED线条灯,包括灯体(1)和两个滑动块(2),其特征在于,所述灯体(1)的两端分别固定设置有端盖(3),两个所述端盖(3)的内部均开设有通孔,两个所述通孔的内部分别固定设置有公线(4)和母线(5),所述公线(4)和母线(5)的一端与灯体(1)的内部接头固定连接,两个所述滑动块(2)分别卡接设置于灯体(1)的外壁。

2.根据权利要求1所述的一种便于安装的LED线条灯,其特征在于,所述灯体(1)的下侧壁固定设置有盒体(6),所述盒体(6)的内部底面固定设置有PCB板(7),所述盒体(6)的内壁固定设置有多个安装板(8),每个所述安装板(8)的内部均开设有开口,每个所述开口的内部均固定设置有透镜(9)。

3.根据权利要求1所述的一种便于安装的LED线条灯,其特征在于,所述灯体(1)与两个滑动块(2)滑动连接。

4.根据权利要求1所述的一种便于安装的LED线条灯,其特征在于,两个所述滑动块(2)的内部均对称开设有两个安装孔(10)。

5.根据权利要求1所述的一种便于安装的LED线条灯,其特征在于,所述公线(4)和母线(5)的另一端分别固定连接有第一信号线接头(11)和第二信号线接头(12)。

6.根据权利要求1所述的一种便于安装的LED线条灯,其特征在于,两个所述端盖(3)与灯体(1)之间通过多个螺栓进行固定连接。

一种便于安装的LED线条灯

技术领域

[0001] 本实用新型涉及LED线条灯技术领域，尤其涉及一种便于安装的LED线条灯。

背景技术

[0002] LED线条灯系列是一种高端的柔性装饰灯，其特点是耗电低，寿命长，高亮度，易弯曲，免维护等，特别适合室内外娱乐场所，建筑物轮廓勾画及广告牌的制作等。

[0003] 现有的LED线条灯大多对现场的装配位置有一定的要求，这样导致的问题是在安装时安装过程较为繁琐，且在损坏时不便于进行拆卸维修。

实用新型内容

[0004] 本实用新型的目的是为了解决现有技术中LED线条灯的拆装过程较为繁琐，一旦损坏时，不便于对其进行维修的问题，而提出的一种便于安装的LED线条灯。

[0005] 为了实现上述目的，本实用新型采用了如下技术方案：

[0006] 一种便于安装的LED线条灯，包括灯体和两个滑动块，所述灯体的两端分别固定设置有端盖，两个所述端盖的内部均开设有通孔，两个所述通孔的内部分别固定设置有公线和母线，所述公线和母线的一端与灯体的内部接头固定连接，两个所述滑动块分别卡接设置于灯体的外壁。

[0007] 优选的，所述灯体的下侧壁固定设置有盒体，所述盒体的内部底面固定设置有PCB板，所述盒体的内壁固定设置有多个安装板，每个所述安装板的内部均开设有开口，每个所述开口的内部均固定设置有透镜。

[0008] 优选的，所述灯体与两个滑动块滑动连接。

[0009] 优选的，两个所述滑动块的内部均对称开设有两个安装孔。

[0010] 优选的，所述公线和母线的另一端分别固定连接有第一信号线接头和第二信号线接头。

[0011] 优选的，两个所述端盖与灯体之间通过多个螺栓进行固定连接。

[0012] 与现有技术相比，本实用新型提供了一种便于安装的LED线条灯，具备以下有益效果：

[0013] 该便于安装的LED线条灯，通过设置有的两个滑动块，能够在安装时先将两个滑动块安装后将灯体通过挂入式或者推入式进行安装，操作方便快捷，对现场装配位置要求较低。

[0014] 该装置中未涉及部分均与现有技术相同或可采用现有技术加以实现，本实用新型简化了LED线条灯的拆装过程，便于在出现故障时拆卸维修。

附图说明

[0015] 图1为本实用新型提出的一种便于安装的LED线条灯的结构示意图；

[0016] 图2为图1中盒体的剖视结构示意图。

[0017] 图中:1灯体、2滑动块、3端盖、4公线、5母线、6盒体、7 PCB板、8安装板、9透镜、10安装孔、11第一信号线接头、12第二信号线接头。

具体实施方式

[0018] 下面将结合本实用新型实施例中的附图,对本实用新型实施例中的技术方案进行清楚、完整地描述,显然,所描述的实施例仅仅是本实用新型一部分实施例,而不是全部的实施例。

[0019] 在本实用新型的描述中,需要理解的是,术语“上”、“下”、“前”、“后”、“左”、“右”、“顶”、“底”、“内”、“外”等指示的方位或位置关系为基于附图所示的方位或位置关系,仅是为了便于描述本实用新型和简化描述,而不是指示或暗示所指的装置或元件必须具有特定的方位、以特定的方位构造和操作,因此不能理解为对本实用新型的限制。

[0020] 参照图1-2,一种便于安装的LED线条灯,包括灯体1和两个滑动块2,灯体1的两端分别固定设置有端盖3,两个端盖3的内部均开设有通孔,两个通孔的内部分别固定设置有公线4和母线5,公线4和母线5的一端与灯体1的内部接头固定连接,两个滑动块2分别卡接设置于灯体1的外壁。

[0021] 灯体1的下侧壁固定设置有盒体6,盒体6的内部底面固定设置有PCB板7,盒体6的内壁固定设置有多个安装板8,每个安装板8的内部均开设有开口,每个开口的内部均固定设置有透镜9,便于对灯珠芯片进行保护,同时提高灯珠亮度。

[0022] 灯体1与两个滑动块2滑动连接,便于对灯体1进行安装。

[0023] 两个滑动块2的内部均对称开设有两个安装孔10,便于对两个滑动块2进行安装。

[0024] 公线4和母线5的另一端分别固定连接有第一信号线接头11和第二信号线接头12,便于对公线4和母线5供电。

[0025] 两个端盖3与灯体1之间通过多个螺栓进行固定连接,便于对两个端盖3进行拆卸。

[0026] 本实用新型中,通过设置有的两个滑动块2,能够在安装时先将两个滑动块2安装后将灯体1通过挂入式或者推入式进行安装,操作方便快捷,对现场装配位置要求较低,同时能够在LED线条灯出现故障快速对其进行拆卸,进而便于对其进行维修,有效的缩短了故障时间,通过设置有的透镜9可以有效的保护灯珠芯片,同时提高灯珠亮度。

[0027] 以上所述,仅为本实用新型较佳的具体实施方式,但本实用新型的保护范围并不局限于此,任何熟悉本技术领域的技术人员在本实用新型揭露的技术范围内,根据本实用新型的技术方案及其实用新型构思加以等同替换或改变,都应涵盖在本实用新型的保护范围之内。

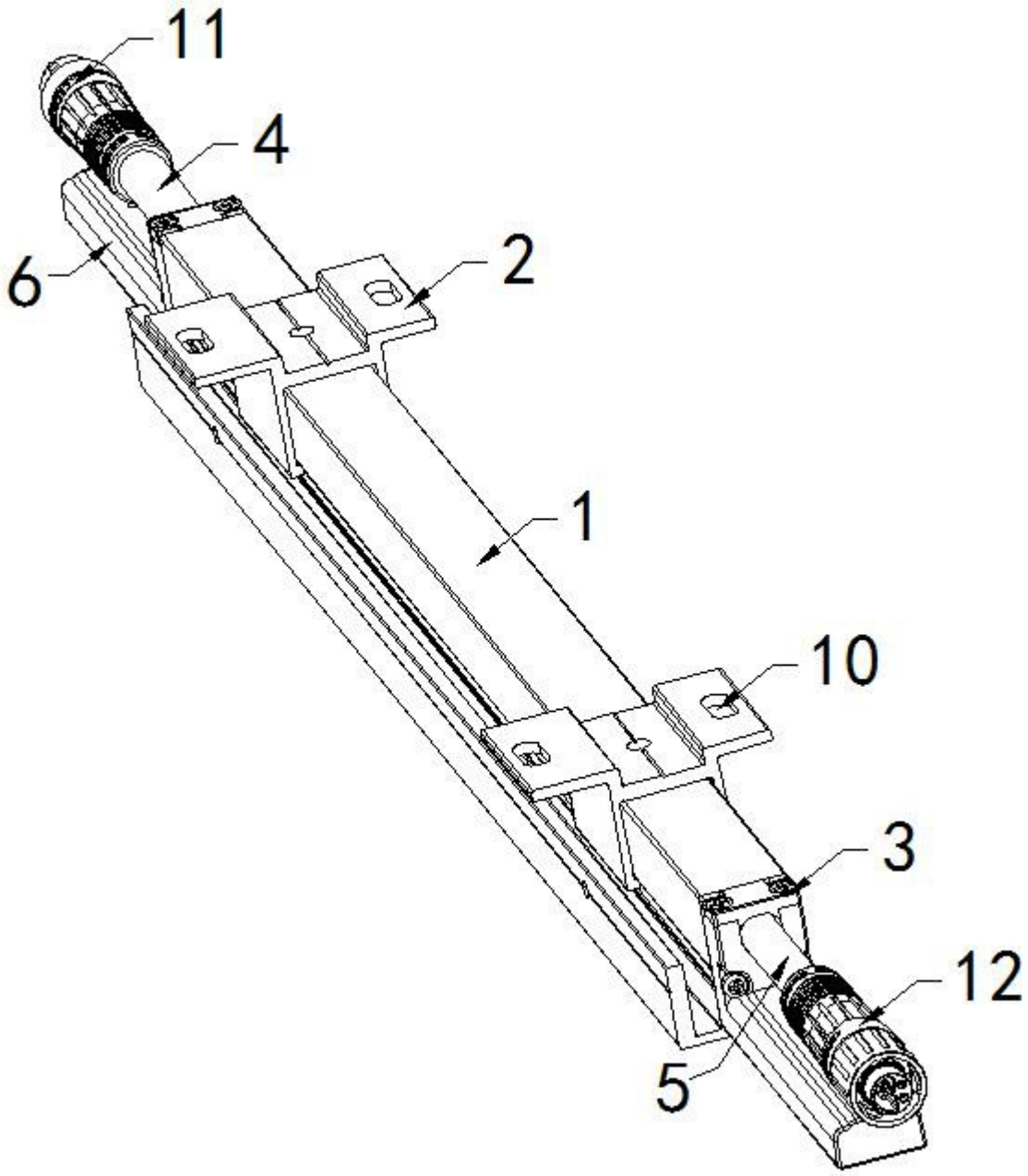

图1

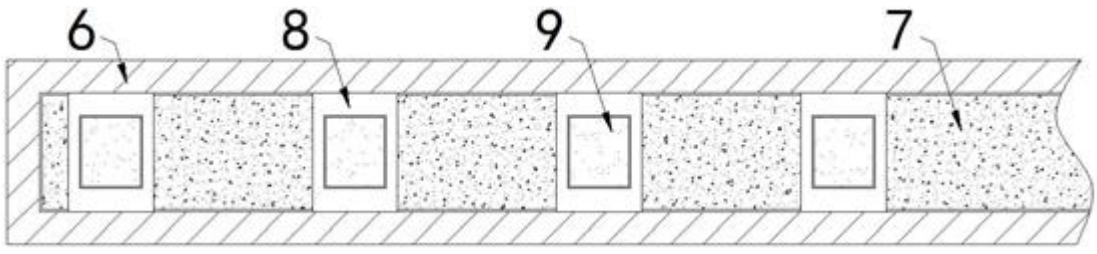

图2