(19)国家知识产权局

(12)实用新型专利

(10)授权公告号 CN 222443450 U
(45)授权公告日 2025.02.11

(21)申请号 202421069780.0
(22)申请日 2024.05.16
(73)专利权人 丹阳市人民医院
地址 212300 江苏省镇江市丹阳市新民西路2号
(72)发明人 周叶琴
(74)专利代理机构 南京正联知识产权代理有限公司 32243
专利代理师 蒯建伟
(51)Int.Cl.
A46B 11/02(2006.01)
A46B 15/00(2006.01)
A46B 5/00(2006.01)
A46B 5/02(2006.01)
A61C 17/06(2006.01)
A61B 5/145(2006.01)

权利要求书1页 说明书3页 附图2页

(54)实用新型名称

一种用于危重病人的口腔护理装置

(57)摘要

本实用新型属于医疗辅助用具的技术领域，具体涉及一种用于危重病人的口腔护理装置，包括牙刷主体和注射器，所述牙刷主体包括内部中空的输液管、设置在所述输液管一端的海绵刷头和设置在所述输液管另一端的负压接头，所述输液管在连接所述海绵刷头的一端设有渗液孔，所述输液管的外侧贴近所述海绵刷头处包裹有PH试纸，所述负压接头的一侧设有释压孔，所述释压孔上活动连接有塞头，所述负压接头的顶部连接负压抽吸装置，所述输液管的上端还设有用于连接所述注射器的支管，口腔护理时，可以通过检测患者口腔内的酸碱度，注入合适的漱口液对患者口腔进行清洗；口腔清洁后，通过输液管与负压抽吸装置连接，将口腔内清洁后的液体吸出。

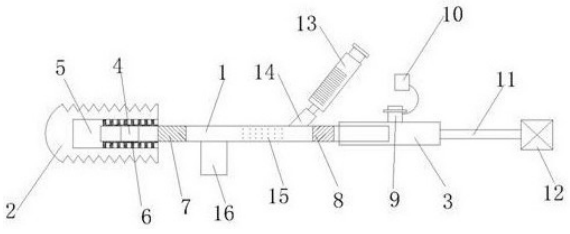

CN 222443450 U

1.一种用于危重病人的口腔护理装置,其特征在于:包括牙刷主体和注射器,所述牙刷主体包括内部中空的输液管、设置在所述输液管一端的海绵刷头和设置在所述输液管另一端的负压接头,所述输液管在连接所述海绵刷头的一端设有渗液孔,所述输液管的外侧贴近所述海绵刷头处包裹有PH试纸,所述负压接头的一侧设有释压孔,所述释压孔上活动连接有塞头,所述负压接头的顶部连接负压抽吸装置,所述输液管的上端还设有用于连接所述注射器的支管。

2.根据权利要求1所述的一种用于危重病人的口腔护理装置,其特征在于:所述海绵刷头的内壁上设有弹性垫,所述弹性垫包裹在所述输液管外侧,所述弹性垫内部设有和所述渗液孔相通的渗液槽。

3.根据权利要求1所述的一种用于危重病人的口腔护理装置,其特征在于:所述海绵刷头呈块状,其相对两侧面呈锯齿状。

4.根据权利要求1所述的一种用于危重病人的口腔护理装置,其特征在于:所述输液管为塑料棒,其中部的圆周表面刻有防滑凸点。

5.根据权利要求1所述的一种用于危重病人的口腔护理装置,其特征在于:所述输液管上还配有可拆卸的支架,所述支架的上方设有和所述输液管形状对应的弧形卡槽。

6.根据权利要求1所述的一种用于危重病人的口腔护理装置,其特征在于:所述输液管的上方其表面粘贴有PH试纸参考值。

7.根据权利要求1所述的一种用于危重病人的口腔护理装置,其特征在于:所述注射器为针筒。

8.根据权利要求1所述的一种用于危重病人的口腔护理装置,其特征在于:所述输液管的材质为K树脂。

一种用于危重病人的口腔护理装置

技术领域

[0001] 本实用新型属于医疗辅助用具的技术领域,具体涉及一种用于危重病人的口腔护理装置。

背景技术

[0002] 一些特殊患者,例如危重或者昏迷的病人,无法自己进行刷牙和口腔清理活动,需要医护人员每天定时对其进行口腔清洁。目前,目前一般医院使用镊子夹棉球,蘸护理液为病人进行口腔护理,这种护理方法操作不便,病人舒适度较差,病人口腔清洁护理往往不到位,病人口腔内废液不易排出,容易溢出造成二次污染。尽管有的医院采用了一些一次性的口腔护理牙刷,但是由于这些牙刷没有冲洗和排液的功能,使用起来也极不方便,还会将棉球掉在病人口腔中容易引起危险,而镊子夹取棉球如果操作不小心也会戳到病人的牙龈口腔,对病人造成不适。公告号CN206063243 U公开了一种危重病人口腔护理装置,其包括洗刷装置和负压抽吸装置,其洗刷装置包括装有清洁液的吊瓶、连通吊瓶的第一导管、设于第一导管上的流量阀以及套装在第一导管端部的刷子,该装置虽然也可以对口腔进行清理,但是在使用时比较繁琐,其需要吊瓶,因此在操作时必然需要用于悬挂吊瓶的支架,操作流程比较麻烦,且该装置无法根据病人口腔情况选择合适的漱口液,对口中残夜进行清理时,其是通过将管子伸入口腔对残夜进行吸附,如果操作不当,也容易对口腔造成二次伤害。

[0003] 因此,上述问题是在对危重病人口腔护理过程中应当予以考虑并解决的问题。

实用新型内容

[0004] 针对上述存在的问题,本实用新型提供针对克服现有技术中的缺陷,提供一种用于危重病人的口腔护理装置。

[0005] 本实用新型具体技术方案如下:一种用于危重病人的口腔护理装置,包括牙刷主体和注射器,所述牙刷主体包括内部中空的输液管、设置在所述输液管一端的海绵刷头和设置在所述输液管另一端的负压接头,所述输液管在连接所述海绵刷头的一端设有渗液孔,所述输液管的外侧贴近所述海绵刷头处包裹有PH试纸,所述负压接头的一侧设有释压孔,所述释压孔上活动连接有塞头,所述负压接头的顶部连接负压抽吸装置,所述输液管的上端还设有用于连接所述注射器的支管。

[0006] 本实用新型的进一步改进在于:所述海绵刷头的内壁上设有弹性垫,所述弹性垫包裹在所述输液管外侧,所述弹性垫内部设有和所述渗液孔相通的渗液槽。

[0007] 本实用新型的进一步改进在于:所述海绵刷头呈块状,其相对两侧面呈锯齿状。

[0008] 本实用新型的进一步改进在于:所述输液管为塑料棒,其中部的圆周表面刻有防滑凸点。

[0009] 本实用新型的进一步改进在于:所述输液管上还配有可拆卸的支架,所述支架的上方设有和所述输液管形状对应的弧形卡槽。

[0010] 本实用新型的进一步改进在于:所述输液管的上方其表面粘贴有PH试纸参考值。

[0011] 本实用新型的进一步改进在于:所述注射器为针筒。

[0012] 本实用新型的进一步改进在于:所述输液管的材质为K树脂。

[0013] 本实用新型的有益效果是:其结构简单,对病人进行口腔护理时,可以通过检测患者口腔内的酸碱度,注入合适的漱口液对患者口腔进行清洗;在口腔清洁后,通过输液管与外部负压抽吸装置连接,使得输液管内产生负压,将口腔内清洁后的液体吸出,使得病人口腔清洁更加洁净;通过注射器手动注水,一方面可以控制注射的容量,另一面操作方便,只需要一只手就可以完成,安全、省时、省力。

附图说明

[0014] 图1 是本实用新型结构示意图;

[0015] 图2是本实用新型中支架示意图;

[0016] 图3是本实用新型中海绵刷头示意图;

[0017] 其中,1-输液管,2-海绵刷头,3-负压接头,4-渗液孔,5-弹性垫,6-渗液槽,7-PH试纸,8-PH试纸参考值,9-释压孔,10-塞头,11-负压管,12-负压抽吸装置,13-注射器,14-支管,15-防滑凸点,16-支架,17-弧形卡槽。

具体实施方式

[0018] 为了加深对本实用新型的理解,下面将结合附图和实施例对本实用新型做进一步详细描述,该实施例仅用于解释本实用新型,并不对保护范围构成限定。

[0019] 本实施例提供了一种用于危重病人的口腔护理装置,包括牙刷主体,所述牙刷主体包括内部中空的输液管1、套设在所述输液管1一端的海绵刷头2和套设在所述输液管1另一端的负压接头3,所述输液管1在连接所述海绵刷头2的一端设有渗液孔4,所述海绵刷头2的内壁上设有弹性垫5,所述弹性垫5包裹在所述输液管1外侧,所述弹性垫3内部设有和所述渗液孔4相通的渗液槽6,所述海绵刷头2呈块状,其相对两侧面呈锯齿状。所述输液管1的外侧贴近所述海绵刷头2处包裹有PH试纸7,所述输液管1的上方其表面粘贴有PH试纸参考值8。所述负压接头3的一侧设有释压孔9,所述释压孔9上活动连接有塞头10,所述负压接头3的顶部通过负压管11连接负压抽吸装置12,该口腔护理装置还包括注射器13,所述输液管1的上端还设有用于连接所述注射器13的支管14,所述注射器14为针筒。所述输液管1为塑料棒,其中部的圆周表面刻有防滑凸点15。所述输液管1上还配有可拆卸的支架16,所述支架16的上方设有和所述输液管1形状对应的弧形卡槽17,所述输液管1的材质为K树脂。

[0020] 本实施例提供的一种用于危重病人的口腔护理装置,在对病人口腔进行清洗时,医护人员单手持握输液管,然后通过手指操作针筒注射器13朝输液管1内注水,并通过渗液孔4和渗液槽6进入病人口中,其结构简单,无需辅助,医护人员一只手便可对其进行操作,在对口腔进行清理时,释压孔9为打开状态,在对口腔清理完毕后,此时将塞头10塞入释压孔9中,通过负压抽吸装置12对口腔内的液体进行抽取。本实施例中,采用海绵刷头2,由于海绵体柔韧无刚性,在清洁过程中不会刺入接触面造成损伤或出血,且因其是多孔结构,能够较多的吸纳接触的口腔残液,海绵刷头2的表面设计成锯齿状还可以增加它同口腔各角、缝接触的机会,使清洁效果更好。为了防止海绵接触液体后变得过于柔软,因此在海绵刷头2的内部设置弹性垫5,提高其支撑强度,从而提高清洁效果;在靠近海绵刷头2处设置PH试

纸7,并通过PH参考值,直观的检测到病人口腔的酸碱情况,选择合适的口腔护理液对其进行冲洗,保障病人的口腔卫生情况;在输液管1的外侧设置防滑凸点15,可以让医护人员握住时不会因为握柄表面光滑而滑落, 提高使用便捷度;设置的支架16方便了牙刷主体的搁置,避免在间歇停用时对海绵刷头1造成污染;所述输液管1的材质为K树脂,由于K树脂材料制成的牙刷主体,其透明且硬度好,不容易断裂,且可以方便观察口腔内液体的颜色、性质、等情况。

[0021] 上述仅本实用新型较佳可行实施例,并非是对本实用新型的限制,本实用新型也并不限于上述举例,本技术领域的技术人员,在本实用新型的实质范围内,所作出的变化、改型、添加或替换,也应属于本实用新型的保护范围。

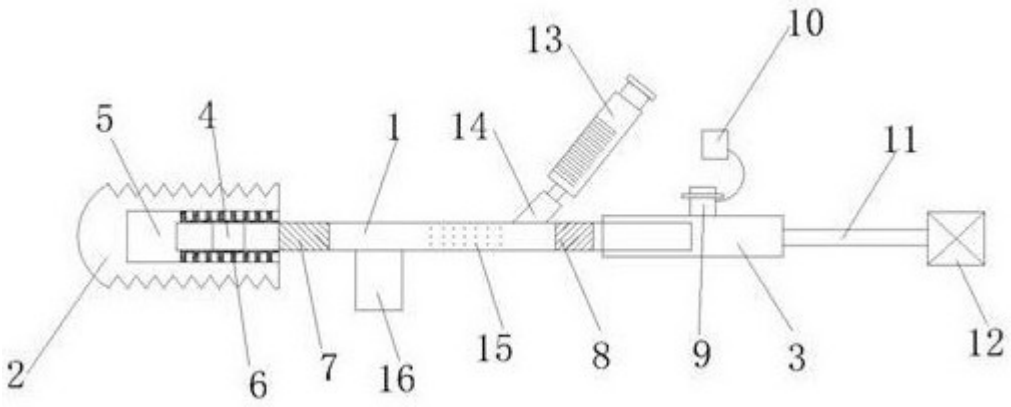

图 1

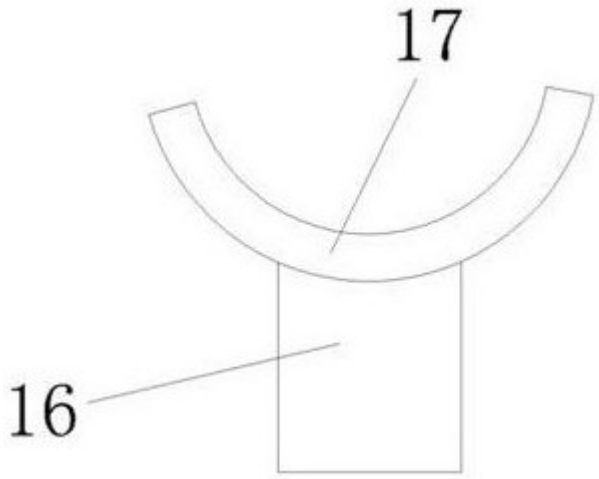

图 2

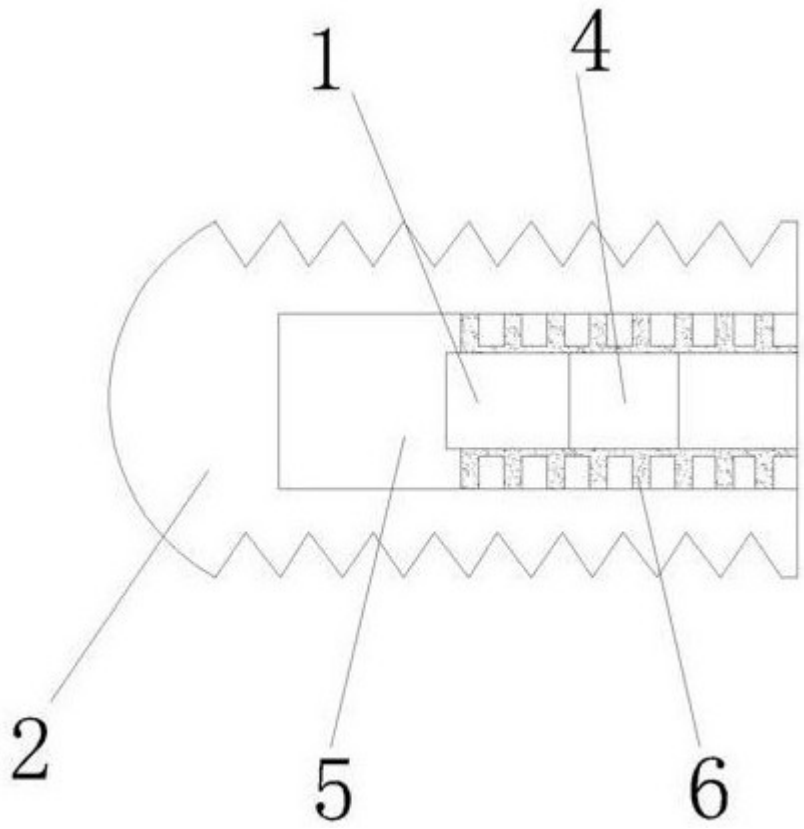

图 3