(19)中华人民共和国国家知识产权局

(12)发明专利申请

(10)申请公布号 CN 104052013 A
(43)申请公布日 2014.09.17

(21)申请号 201410282002.4
(22)申请日 2014.06.23
(71)申请人 江苏中天科技股份有限公司
地址 226400 江苏省南通市如东县河口镇中天工业园
申请人 国家电网公司
国网四川省电力公司
中国电力科学研究院
(72)发明人 缪晶晶 王道根 沈辉 栗鸣 张晔
(74)专利代理机构 南京正联知识产权代理有限公司 32243
代理人 卢海洋
(51)Int.Cl.
H02G 15/10(2006.01)
G02B 6/44(2006.01)

权利要求书1页 说明书1页 附图1页

(54)发明名称

一种通流导线用接续盒

(57)摘要

本发明公开了一种通流导线用接续盒，其特征在于：包括底座、盒体、安装固定装置和光缆进线适配器，所述盒体设置于底座上，盒体与底座间设置有密封圈，所述安装固定装置与底座固定连接，所述光缆进线适配器设置于底座的底部，所述盒体内设置有一与底座固定连接的支架，所述支架上设置有盘纤板，所述盘纤板上设置有盘线夹，所述支架的顶部设置有瓷接头。本发明将接续后的光纤缠绕在盘纤板上，另外通过瓷接头将导线对接，降低对接难度，提高接续效率和接续盒的可击穿电压，光纤与电缆分开互不干扰；同时采用密封圈结构，增加盒体与底座间的密封性。

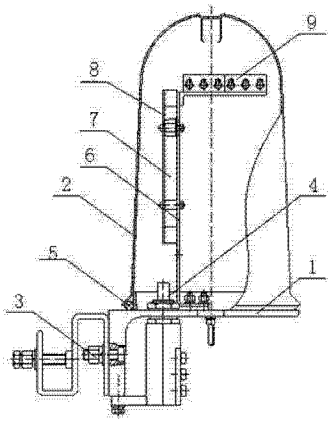

CN 104052013 A

1. 一种通流导线用接续盒，其特征在于：包括底座、盒体、安装固定装置和光缆进线适配器，所述盒体设置于底座上，盒体与底座间设置有密封圈，所述安装固定装置与底座固定连接，所述光缆进线适配器设置于底座的底部，所述盒体内设置有一与底座固定连接的支架，所述支架上设置有盘纤板，所述盘纤板上设置有盘线夹，所述支架的顶部设置有瓷接头。

一种通流导线用接续盒

技术领域

[0001] 本发明涉及一种光、电缆接续盒，具体地说，涉及一种通流导线用接续盒。

背景技术

[0002] 光纤复合架空地线(又称为 OPGW 光缆，以下简称 OPGW)，属于电力通信特种架空光缆，与输电导线同塔架设，处于架空线路的最顶部，既具有通信光缆的功能，同时又作为架空避雷线使用。为了保护通讯安全和线路铺设要求，需要利用接续盒进行对接。现有的接续盒操作繁琐，耐击穿电压低，使用寿命短。

发明内容

[0003] 本发明的目的是提供一种导体接续方便快捷、耐击穿电压高、光纤与电缆互不干扰、使用寿命长的通流导线用接续盒。

[0004] 本发明采用的技术方案是：

一种通流导线用接续盒，包括底座、盒体、安装固定装置和光缆进线适配器，所述盒体设置于底座上，盒体与底座间设置有密封圈，所述安装固定装置与底座固定连接，所述光缆进线适配器设置于底座的底部，所述盒体内设置有一与底座固定连接的支架，所述支架上设置有盘纤板，所述盘纤板上设置有盘线夹，所述支架的顶部设置有瓷接头。

[0005] 本发明将接续后的光纤缠绕在盘纤板上，另外通过瓷接头将导线对接，降低对接难度，提高接续效率和接续盒的可击穿电压，光纤与电缆分开互不干扰；同时采用密封圈结构，增加盒体与底座间的密封性。

附图说明

[0006] 图 1 为本发明的结构示意图。

[0007] 其中，1、底座，2、盒体，3、安装固定装置，4、光缆进线适配器，5、密封圈，6、支架，7、盘纤板，8、盘线夹，9、瓷接头。

具体实施方式

[0008] 如图 1 所示，一种通流导线用接续盒，包括底座 1、盒体 2、安装固定装置 3 和光缆进线适配器 4，盒体 2 设置于底座 1 上，盒体 2 与底座 1 间设置有密封圈 5，安装固定装置 3 与底座 1 固定连接，光缆进线适配器 4 设置于底座 1 的底部，盒体 2 内设置有一与底座 1 固定连接的支架 7，在支架 7 上设置有盘纤板 7，在盘纤板 7 上设置有盘线夹 8，在支架 6 的顶部设置有瓷接头 9。

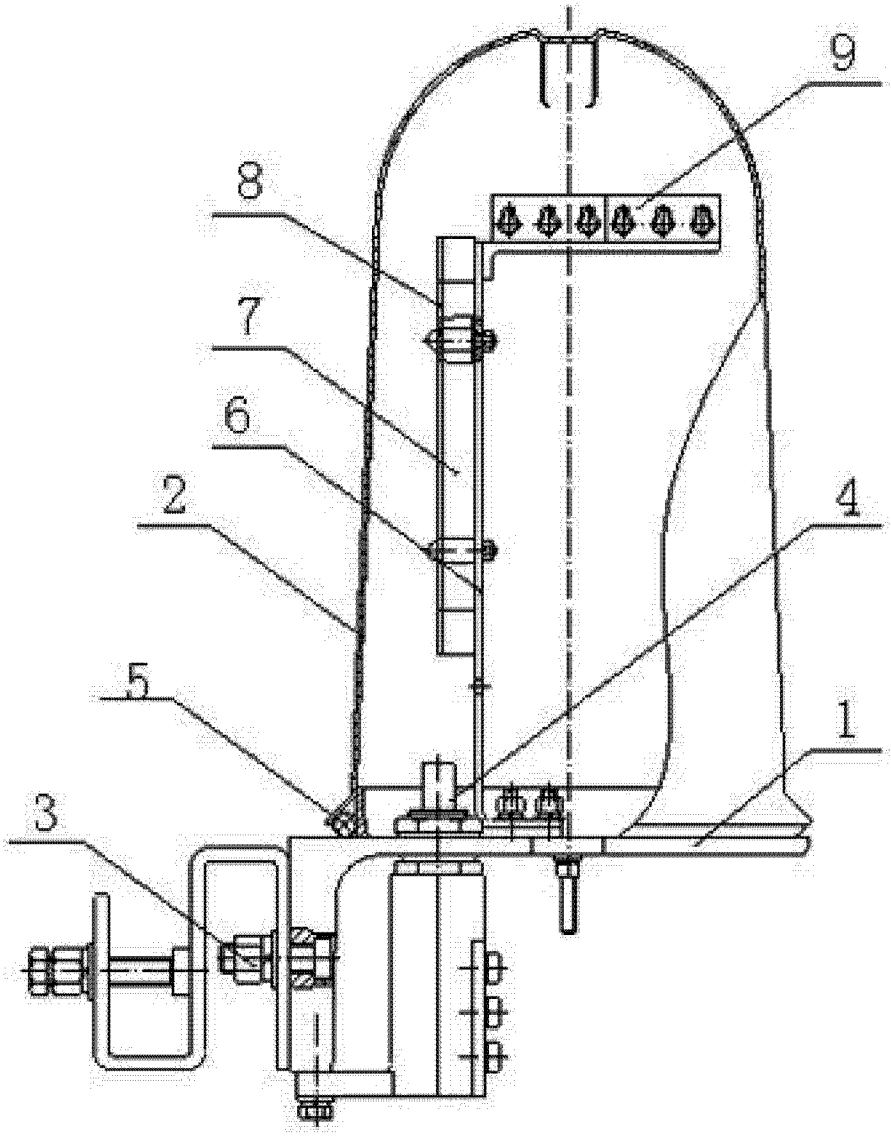

图 1