(19)中华人民共和国国家知识产权局

(12)实用新型专利

(10)授权公告号 CN 203143253 U
(45)授权公告日 2013.08.21

(21)申请号 201220283745.X

(22)申请日 2012.06.15

(73)专利权人 王晓进
地址 430072 湖北省武汉市武昌区武汉大学工学部工程训练中心
专利权人 陈孟君

(72)发明人 陈孟君 王晓进

(51)Int.Cl.
B65D 41/16(2006.01)

权利要求书1页 说明书1页 附图1页

(54)实用新型名称

一种自带开瓶器的酒瓶盖

(57)摘要

本实用新型一种自带开瓶器的酒瓶盖由撬柄(1.)、不完整齿轮(2.)、齿条(3.)、金属瓶盖(4.)、瓶口凸起(5.)、圆柱形套筒(6.)、瓶颈(7.)所组成。主要解决酒瓶和开瓶器分离带来的开瓶盖不便的问题,具有设计巧妙,结构简单,成本低兼,使用方便。

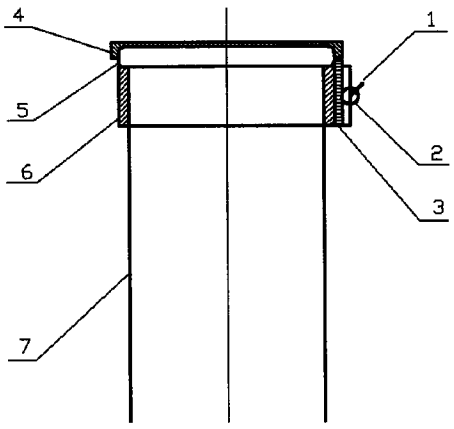

CN 203143253 U

1. 一种自带开瓶器的酒瓶盖由撬柄 (1)、不完整齿轮 (2)、齿条 (3)、金属瓶盖 (4)、瓶口凸起 (5)、圆柱形套筒 (6)、瓶颈 (7) 所组成，其特征是：不完整齿轮 (2) 与齿条 (3) 的结构呈活动配合，金属瓶盖 (4) 与圆柱形套筒 (6) 的结构呈上下位置及活动配合。

2. 根据权利要求 1 所述的一种自带开瓶器的酒瓶盖，其特征是：金属瓶盖 (4) 呈齿轮状钧分 12 等分，每齿结合处便于弯曲与瓶口凸起 (5) 紧固。

一种自带开瓶器的酒瓶盖

技术领域：

[0001] 本实用新型涉及日常生活中酒瓶开启技术领域，特别涉一种自带开瓶器的酒瓶盖。

背景技术

[0002] 公知，市场上流通的啤酒瓶和开瓶器都是酒瓶与开启工具是分离的。人们在喝酒时必须用开瓶器才能把酒瓶打开，这样很不方便。当找不到开瓶器时，有人便借用桌角或牙齿去开启，这样既损坏桌面和牙齿，又不雅观。人们发明了各式各样的开瓶器，却没想到将开瓶器和瓶子组合成一个整体。

发明内容：

[0003] 针对上述中存在地问题，本实用新型的目的是提出一种酒瓶与开瓶器组合在一起的开启瓶盖装置，来解决酒瓶与开瓶器分离带来的不便。

[0004] 本实用新型一种自带开瓶器的酒瓶盖技术方案是：

[0005] 1. 在现有金属瓶盖的基础上增加压痕式拉盖开启方式。《见图 2 中的结构为瓶口与开启装置整体结构图的示意图，图中：撬柄 (1.)、不完整齿轮 (2.)、齿条 (3.)、金属瓶盖 (4.)、瓶口凸起 (5.)、圆柱形套筒 (6.)、瓶颈 (7.)。》

[0006] 2. 金属瓶盖 (4.) 呈齿轮形钩分 12 等分，每齿结合处便于弯曲与瓶口紧固。

[0007] 3. 不完整齿轮 (2.) 与齿条 (3.) 的结构呈活动配合，金属瓶盖 (4.) 与圆柱形套筒 (6.) 的结构呈活动配合。

[0008] 本实用新型的有益效果是：

[0009] 设计巧妙，结构简单，成本低兼，使用方便。

附图说明：

[0010] 下面结合附图和实施例对实用新型进一步说明：

[0011] 图 1 是本实用新型一种自带开瓶器的酒瓶盖不完整齿轮和齿条组成启动装置的结构的示意图；

[0012] 图 2 是本实用新型一种自带开瓶器的酒瓶盖瓶口与开启装置整体结构的示意图。

[0013] 图中：1. 撬柄 2. 不完整齿轮 3. 齿条 4. 金属瓶盖 5. 瓶口凸起 6. 圆柱形套筒 7. 瓶颈。

具体实施方式：

[0014] 如图中 2，瓶盖未开启时，齿条 3 底部与圆柱形套筒 6 接触，上端正好顶住金属瓶盖 4，上端为金属材料以减少与瓶盖的磨损。开启瓶盖时，下压撬柄 1 通过齿轮 2 带动齿条 3 使齿条上升，上升过程中正好给金属瓶盖 4 一个向上的力，从而实现瓶盖的开启。回收空瓶时，只需将齿条 3 还原原始状态，可以重新利用。

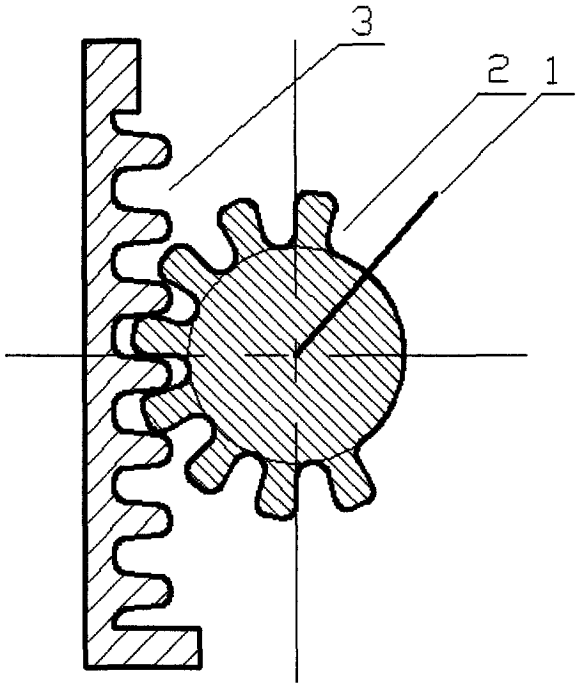

图 1

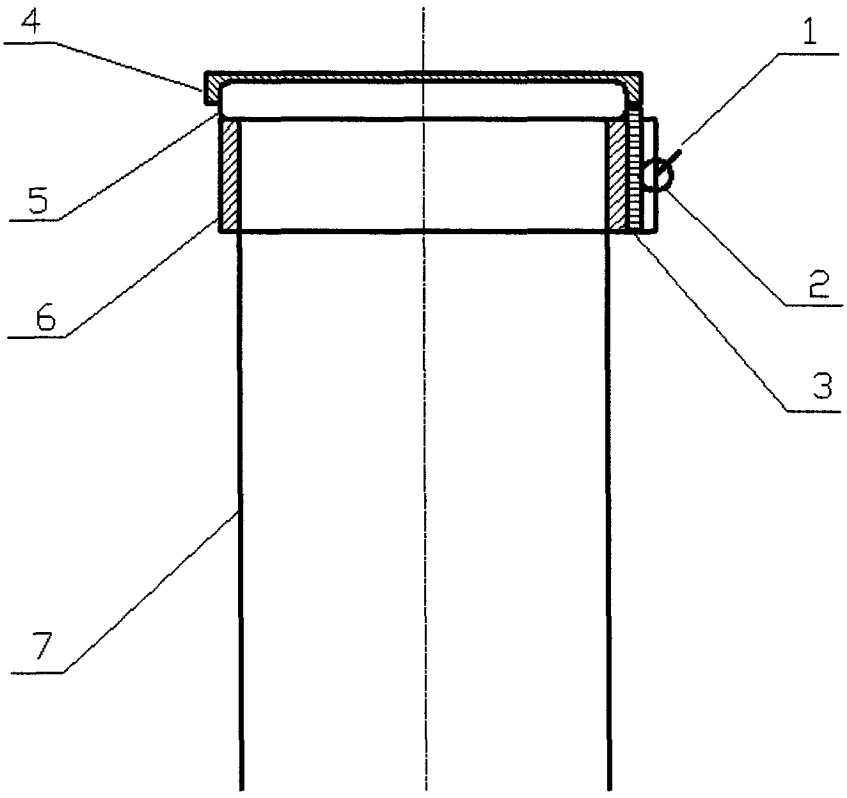

图 2