(19)国家知识产权局

(12)实用新型专利

(10)授权公告号 CN 219071779 U
(45)授权公告日 2023.05.26

(21)申请号 202222983300.9

(22)申请日 2022.11.09

(73)专利权人 高亭
地址 712042 陕西省咸阳市渭城区金旭路1号内7号楼7单元4层1号

(72)发明人 高亭 尚亚娟 何小鹏

(74)专利代理机构 北京博海嘉知识产权代理事务所(普通合伙) 16007
专利代理师 郝彦东

(51)Int.Cl.
A61M 31/00(2006.01)

权利要求书1页 说明书2页 附图2页

(54)实用新型名称

一次性内镜使用喷洒管

(57)摘要

本实用新型公开了一次性内镜使用喷洒管，包括柔性透明式喷洒管，所述柔性透明式喷洒管的内表面固定连接有连接用硬质管，所述连接用硬质管的内表面固定连接有第二螺纹，导管，所述导管的外表面固定连接有第一螺纹，所述导管的左表面固定连接有连接嘴。上述结构，通过螺纹进行连接，避免在使用的过程中会出现针筒与柔性透明式喷洒管之间连接出现困难，以及避免装置在使用的过程中会出现脱落的问题。

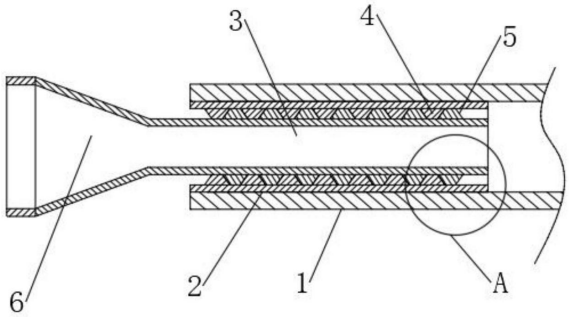

CN 219071779 U

1.一次性内镜使用喷洒管,其特征在于,包括:

柔性透明式喷洒管(1),所述柔性透明式喷洒管(1)的内表面固定连接有连接用硬质管(2),所述连接用硬质管(2)的内表面固定连接有第二螺纹(5);

导管(3),所述导管(3)的外表面固定连接有第一螺纹(4),所述导管(3)的左表面固定连接有连接嘴(6)。

2.根据权利要求1所述的一次性内镜使用喷洒管,其特征在于,所述第一螺纹(4)与第二螺纹(5)接触。

3.根据权利要求1所述的一次性内镜使用喷洒管,其特征在于,所述连接嘴(6)的内表面设置有第三螺纹。

4.根据权利要求1所述的一次性内镜使用喷洒管,其特征在于,所述柔性透明式喷洒管(1)的外表面设置有圆孔,所述圆孔的数量为多个。

5.根据权利要求1所述的一次性内镜使用喷洒管,其特征在于,所述柔性透明式喷洒管(1)的长度为1200毫米,所述柔性透明式喷洒管(1)的直径为2毫米。

一次性内镜使用喷洒管

技术领域

[0001] 本实用新型涉及柔性透明式喷洒管技术领域,特别涉及一次性内镜使用喷洒管。

背景技术

[0002] 内窥镜有许多不同的种类,其分类方法各有不同,一般来讲比较通用的有下列三种分类法。在市场销售方面,目前使用最多的类别以临床上能否改变方向分为硬质镜和弹性软镜两种。并伴随使用柔性透明式喷洒管,柔性透明式喷洒管主要用于减肥治疗中十二指肠水平段喷洒减肥喷剂、精查内镜中准确地喷洒染色剂。目前柔性透明式喷洒管与注射器接头之间通过摩擦的方式进行连接,将会导致柔性透明式喷洒管内部压力过大时,出现松脱的问题,进而影响装置的使用。经过检索后发现,申请号为CN202021231414.2的实用新型提供的技术方案同样存在上述的问题。

实用新型内容

[0003] 本实用新型的目的在于至少解决现有技术中存在的技术问题之一,提供一次性内镜使用喷洒管,通过螺纹进行连接,避免在使用的过程中会出现针筒与柔性透明式喷洒管之间连接出现困难,以及避免装置在使用的过程中会出现脱落的问题。

[0004] 为实现上述目的,本实用新型还提供具有上述包括:

[0005] 柔性透明式喷洒管,所述柔性透明式喷洒管的内表面固定连接有连接用硬质管,所述连接用硬质管的内表面固定连接有第二螺纹;

[0006] 导管,所述导管的外表面固定连接有第一螺纹,所述导管的左表面固定连接有连接嘴。

[0007] 根据所述的一次性内镜使用喷洒管,所述第一螺纹与第二螺纹接触,用于对连接用硬质管进行固定。

[0008] 根据所述的一次性内镜使用喷洒管,所述连接嘴的内表面设置有第三螺纹。

[0009] 根据所述的一次性内镜使用喷洒管,所述柔性透明式喷洒管的外表面设置有圆孔,所述圆孔的数量为多个,用于对药液进行喷洒。

[0010] 根据所述的一次性内镜使用喷洒管,所述柔性透明式喷洒管的长度为1200毫米,所述柔性透明式喷洒管的直径为2毫米。

[0011] 本实用新型的附加方面和优点将在下面的描述中部分给出,部分将从下面的描述中变得明显,或通过本实用新型的实践了解到。

附图说明

[0012] 下面结合附图和实施例对本实用新型进一步地说明;

[0013] 图1为本实用新型一次性内镜使用喷洒管的内部结构图;

[0014] 图2为图1中A处结构放大示意图;

[0015] 图3为本实用新型一次性内镜使用喷洒管的俯视图;

[0016] 图4为本实用新型一次性内镜使用喷洒管的部分结构示意图。

[0017] 图例说明：

[0018] 1、柔性透明式喷洒管；2、连接用硬质管；3、导管；4、第一螺纹；5、第二螺纹；6、连接嘴。

具体实施方式

[0019] 本部分将详细描述本实用新型的具体实施例，本实用新型之较佳实施例在附图中示出，附图的作用在于用图形补充说明书文字部分的描述，使人能够直观地、形象地理解本实用新型的每个技术特征和整体技术方案，但其不能理解为对本实用新型保护范围的限制。

[0020] 参照图1-4，本实用新型实施例一次性内镜使用喷洒管，其包括柔性透明式喷洒管1，柔性透明式喷洒管1的外表面设置有圆孔，圆孔的数量为多个，用于对药液进行喷洒，柔性透明式喷洒管1的长度为1200毫米，柔性透明式喷洒管1的直径为2毫米，用于保证穿入至指定的位置，柔性透明式喷洒管1的内表面固定连接有连接用硬质管2，连接用硬质管2的内表面固定连接有第二螺纹5。

[0021] 导管3，用于连接针管与柔性透明式喷洒管1，导管3的外表面固定连接有第一螺纹4，第一螺纹4与第二螺纹5接触，用于对连接用硬质管2进行固定，导管3的左表面固定连接有连接嘴6，连接嘴6的内表面设置有第三螺纹，用于与针管进行连接。

[0022] 工作原理：在需要使用该装置时，将连接用硬质管2与导管3通过第一螺纹4、第二螺纹5进行连接，并在连接的针管通过连接嘴6内部的螺纹进行连接，并将柔性透明式喷洒管1的右端通入患者的体内，通过从左侧进行加压的方式，使液体进行流动螺纹连接处，避免出现松脱的问题。

[0023] 上面结合附图对本实用新型实施例作了详细说明，但是本实用新型不限于上述实施例，在所述技术领域普通技术人员所具备的知识范围内，还可以在不脱离本实用新型宗旨的前提下作出各种变化。

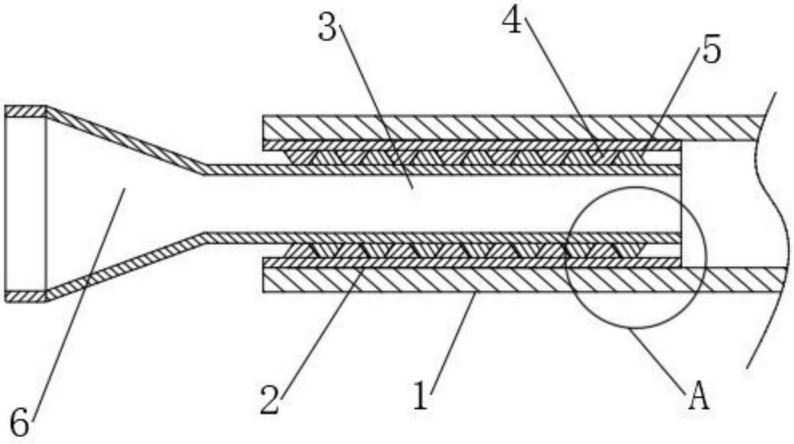

图1

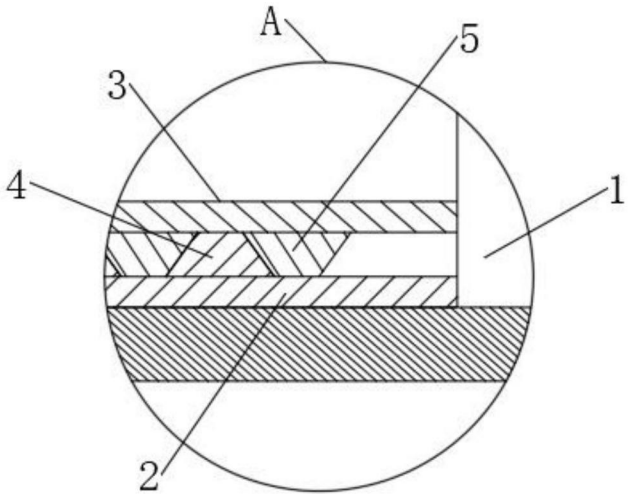

图2

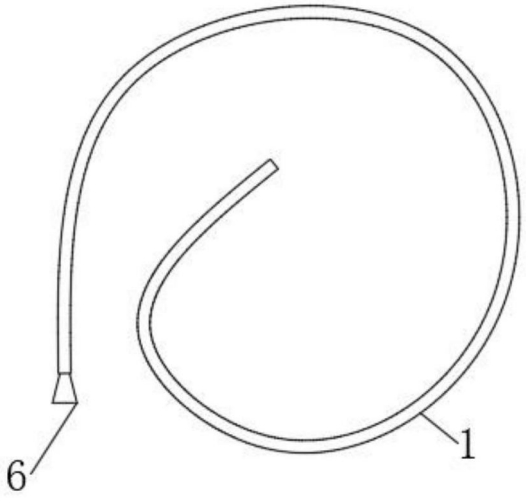

图3

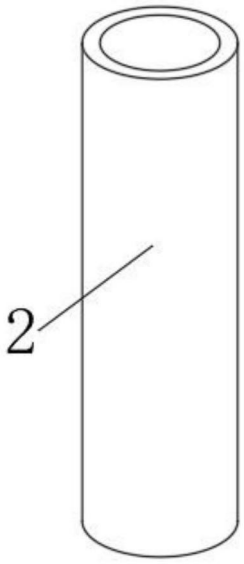

图4