RÉPUBLIQUE FRANÇAISE

INSTITUT NATIONAL
DE LA PROPRIÉTÉ INDUSTRIELLE

PARIS

(11) N° de publication : **2 494 121**
(A n'utiliser que pour les commandes de reproduction).

A1

DEMANDE DE BREVET D'INVENTION

(21) **N° 80 24497**

(54) **Contrôleur.**

(51) Classification internationale (Int. Cl. ³). **A 63 F 3/06.**

(22) Date de dépôt ..... 18 novembre 1980.
(33) (32) (31) Priorité revendiquée :

(41) Date de la mise à la disposition du public de la demande ..... B.O.P.I. — « Listes » n° 20 du 21-5-1982.

(71) Déposant : LOPEZ Armand, résidant en France.

(72) Invention de : Armand Lopez.

(73) Titulaire : *Idem* (71)

(74) Mandataire : Lopez Armand,
Les Négadis - Av. Léon-Blum, 83300 Draguignan.

DESCRIPTION

La présente invention consiste en un instrument servant à faciliter le contrôle rapide des gains, sans erreur ou perte de temps, des croix cochées sur les bulletins, par les participants du Loto National.

Le CONTROLEUR est de par sa diffusion un moyen de Publicité. Les Publicités payantes obligatoirement, sont insérées sur toutes les faces. Le CONTROLEUR peut être diffusé et géré par tout organisme public ou privé.

Les participants du Loto doivent à chaque tirage vérifier les cases gagnantes cochées sur leurs bulletins de participation. Cette vérification pose toujours un problème de temps et un doute sur le bon contrôle des croix, du fait de la difficulté qu'il y a a distinguer les chiffres sous les croix, les croix des chiffres, dans un ensemble de grilles chiffrées et cochées sur un double de bulletim manquant de clarté, par l'application nécessaire du carbone.

Le CONTROLEUR est formé d'une feuille cartonnée rectangulaire pliée en deux et collée aux deux extrémitées. Entre ces deux parties, une glissière est formée, elle permet au bulletin de participation de glisser et de faire coïncider la grille imprimée du CONTROLEUR avec celle du bulletin de participation. Ce geste permet de faire apparaître à travers les fenêtres préalablement perforées du CONTROLEUR, -- (par une pince a bout rectangulaire) -- les croix gagnantes.
Ce procédé permet une certitude dans le contrôle efficace des croix. Un gain de temps, donc de confusion nulle. Pour l'organisme diffuseur un apport appréciable de revenus par la Publicité insérée sur toutes les faces du CONTROLEUR.

Tel qu'il est présenté le CONTROLEUR se décompose comme suit : d'une surface de papier légèrement cartonnée de forme rectangulaire. Dimension 0,28 cm sur 0,10 cm I. Pliée en deux dans le sens de la hauteur, l'utilisation se fait dans ce sens, 2. Collé en haut et en bas sur une hauteur horizontale de 15 m/m, unpassage à l'os de

reliure est nécessaire pour donner un écartement à la glissière 3. Ces deux parties collées servent à maintenir le CONTROLEUR , dans sa partie haute par l'index, dans sa partie basse par le pouce de la main gauche lors de l'introduction du bulletin 4. A la droite du CONTROLEUR, sur la première face une encoche en forme de pyramide. Elle sert à écarter les deux feuilles cartonnées afin d'y glisser le bulletin de participation 5. A gauche de cette pyramide, à 5 m/m du bord, l'impression d'une grille du Loto légèrement décentrée vers le haut. Elle est destinée a être préalablement perforée à l'aide d'une pince à bout rectangulaire 6. Lorsque le bulletin est glissé entre les deux feuilles cartonnées du CONTROLEUR, les deux grilles coïncident. Automatiquement le numéro de la grille du bulletin apparait dans l'encoche supérieure gauche du CONTROLEUR. Cette fenêtre, d'une hauteur de I0 m/m sur 5 m/m de largeur est la seule à être perforée préalablement sur le CONTROLEUR , par les soins de l'imprimerie 7. A ce moment là, les croix du bulletin (s'il y en a) apparaissent dans les fenêtres perforées en indiquant les gains 8. Dans la seconde feuille cartonnée du CONTROLEUR, servant de glissière, il y a sur la gauche une encoche en forme de triangle. Elle sert également à aider à introduire le bulletin de participation 9.

Le CONTROLEUR est de par sa forme très simple et son utilisation facile, un procédé rapide du contrôle des croix pour tout participant au Loto National, pour ceux qui utilisent de nombreux bulletins "SIMPLE" a 8 grilles. Pour les mal-voyants. Pour les personnes âgées.

Le rapport très important de la publicité payante est l'atout majeur de cette invention.

La gratuité du CONTROLEUR ne fait qu'augmenter le désir des participants a le posséder et a s'en servir.

La fabrication très simple d'une pince a bout rectangulaire (genre pince du Tiercé) pour perforer les cases du CONTROLEUR, peut faire l'objet d'un petit investissement. Il est a noter qu'elle peut être vendue à un prix dérisoire correspondant au prix de fabrication. Toutefois, il est préférable qu'elle soit distribuée gratuitement,

comme les bulletins et le CONTROLEUR , cet investissement n'intervenant que pour une faible somme dans l'énorme rapport de la Publicité.

Une campagne de publicité sur TF I au moment du tirage du LOTO, se faisant sur le Thème: "Utilisez le CONTROLEUR, il est gratuit, demandez-le dans tous les PMU", gagnerait à le faire connaître très rapidement,ainsi qu'a faire connaître également la Publicité.

Du fait qu'il n'est pas vendu, le succès du CONTROLEUR et de sa Publicité est certain.

L'insertion Publicitaire est acquise d'avance avec certitude, par des marques nationales, régionales ou locales, devant l'impact du LOTO portant sur environ 7 Millions de participants toutes les semaines.

Une évaluation sur le plan de la France Métropolitaine, (excepté les territoires d'Outre-mer), porte sur un bénéfice net d'impôts et de frais de gestion (au sens restreint), de 3 Milliards 400 Millions d'anciens francs par année.

REVENDICATIONS

Le CONTROLEUR permet en faisant glisser et coïncider la grille du bulletin de participation, et la grille du CONTROLEUR, de distinguer immédiatement les gains acquis par les croix apparentes.

Ce résultat s'obtient, en faisant au préalable, avec une pince a bout rectangulaire , des fenètres sur le CONTROLEUR, correspondantes aux résultats du tirage du Loto.

Ensuite, il n'y a plus qu'a passer tous les bulletins des participants dans la glissière, devant la grille du CONTROLEUR pour avoir une vérification nette, précise et rapide.

I. Le CONTROLEUR est caractérisé par l'insertion de Publicité payante sur toutes ses faces. Recto et verso.

2. Cette invention est fabriquée en imprimerie sur papier légèrement cartonné. Plié en deux. Collé aux deux extrémités sur I5 m/m de hauteur, horizontalement (3). Caractérisé par la glissière ainsi obtenue en son milieu. Un passage a l'os de reliure est souhaitable afin de donner un écartement à la glissière pour faciliter le passage du bulletin. A droite et sur la face, une encoche en forme de pyramide servant a écarter avec les doigts, (avant introduction du bulletin), les deux feuilles cartonnées de la glissière (5).

3. A 5 m/m sur la gauche de cette pyramide, l'impression d'une grille du Loto, caractérisé par un décentrage vers le haut afin de permettre de coïncider les deux grilles lors du passage du bulletin de participation (6).

4. A gauche et en haut de cette grille, le CONTROLEUR est caractérisé par une fenêtre d'une hauteur de I0 m/m sur 5 m/m de largeur (7) Cette fenêtre facilite le repérage des grilles, du bulletin de participation à vérifier, par le numéro qui apparaît et fait coïncider les deux grilles, donc les cases numérotées, marquées d'une croix.

5. Ces cases son caractérisées par des fenêtres perforées a l'aide de la pince (8).

PL. I/2

FIG. 1

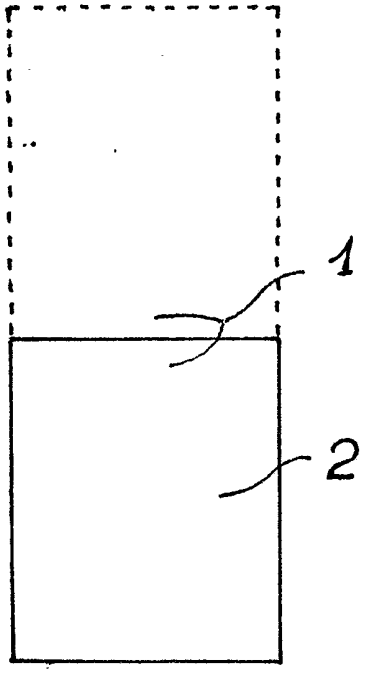

FIG. 2

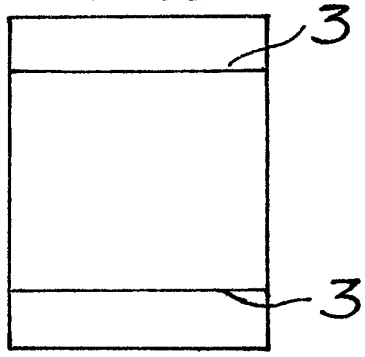

FIG. 3

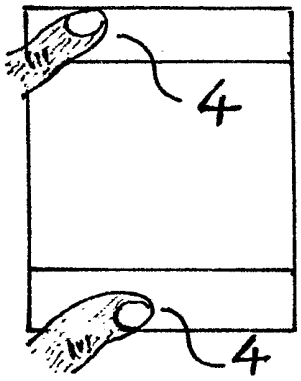

FIG. 4

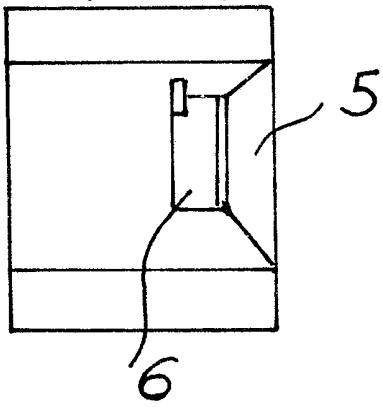

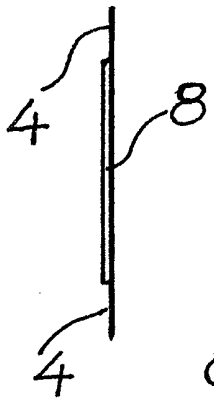

FIG. 5

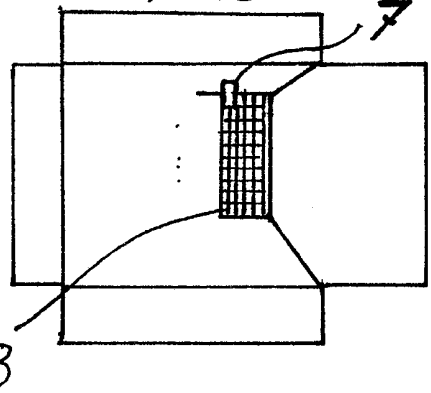

FIG. 6

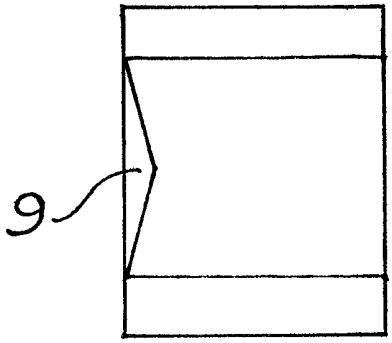

PL. II/2

