(19) DANMARK

(12) PATENTANSØGNING (10) DK 2022/90 A

Patentdirektoratet

(21) Patentansøgning nr.: 2022/90
(22) Indleveringsdag:.... 23 aug 1990
(24) Løbedag:..... 23 feb 1989
(41) Alm. tilgængelig:.... 10 okt 1990
(62) Stamansøgningsnummer:.....
(86) International ansøgning nr.:.. PCT/SE89/00075
(86) International indleveringsdag: 23 feb 1989
(85) Videreførselsdag: 23 aug 1990
(30) Prioritet: 24 feb 1988 SE 8800625

(51) Int. Cl. 5: **G 08 B 21/00**
G 08 B 17/00
H 02 H 5/04

(71) Ansøger: Torbjoern *Birging, Vaestra Ioea; 714 00 Kopparberg, SE
(72) Opfinder: Torbjoern *Birging, Vaestra Ioea; 714 00 Kopparberg, SE
(74) Fuldmægtig: Internationalt Patent-Bureau, Høje Taastrup Boulevard 23, 2630, Taastrup

(54) Apparat til overvågning af genstande med hensyn til overopvarmning

(57) Sammendrag

2022-90

Et apparat til overvågning af genstande, såsom varmeplader og elektriske komfurer, med hensyn til overopvarmning, omfatter i det mindste én detektor (9) til detektion af overopvarmningstilstande og en enhed (11) styret af detektoren til f.eks. at afgive alarm. Detektoren er en detektor for infrarød stråling, anbragt i afstand fra genstanden for at detektere varmestråling fra genstanden.

fortsættes

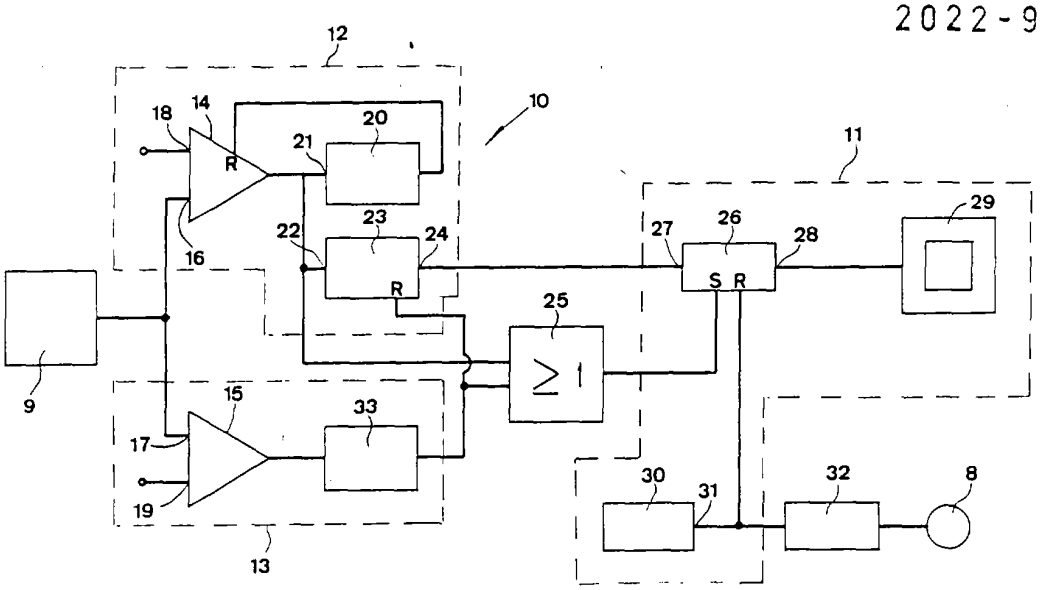
12
10
11
18
14
20
21
R
16
22
23
24
R
27
26
28
29
S R
25
≥1
9
15
33
17
19
13
30
31
32
8

Fig 4