(19)中华人民共和国国家知识产权局

(12)实用新型专利

(10)授权公告号 CN 208492437 U
(45)授权公告日 2019.02.15

(21)申请号 201721552627.3

(22)申请日 2017.11.20

(73)专利权人 陈冲
地址 277000 山东省枣庄市高新区枣庄矿业集团中心医院

(72)发明人 陈冲

(74)专利代理机构 济南舜昊专利代理事务所（特殊普通合伙）37249
代理人 吴佳佳

(51)Int.Cl.
A61F 5/37(2006.01)
A61N 2/08(2006.01)
A61F 7/00(2006.01)
A61M 37/00(2006.01)

权利要求书1页 说明书3页 附图1页

(54)实用新型名称

一种下肢骨科手术防扭转鞋

(57)摘要

本实用新型涉及医疗器材技术领域，具体涉及一种下肢骨科手术防扭转鞋，包括脚部固定体和腿部固定体，所述脚部固定体包括脚部固定板和脚部固定罩，所述腿部固定体包括腿部固定板和腿部固定罩，所述脚部固定板和腿部固定板固定连接。本实用新型所述的下肢骨科手术防扭转鞋通过气囊可以实现对不同病患的固定，固定的松紧程度可以方便的调节，通用性好，可以实现较好的固定效果，而且具有中药热敷辅助治疗的功能。

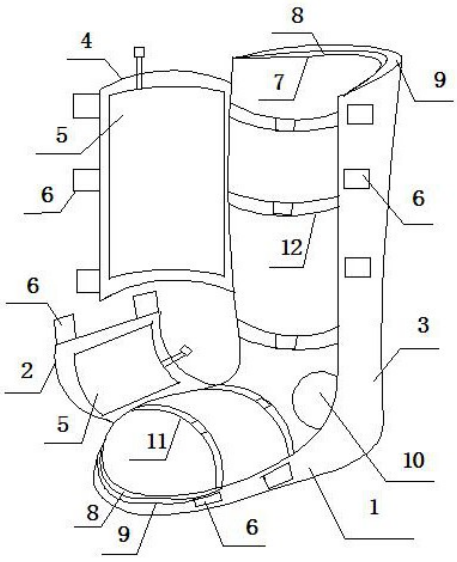

CN 208492437 U

1.一种下肢骨科手术防扭转鞋,其特征在于:包括脚部固定体和腿部固定体,所述脚部固定体包括脚部固定板(1)和脚部固定罩(2),所述腿部固定体包括腿部固定板(3)和腿部固定罩(4),所述脚部固定板(1)和腿部固定板(3)固定连接;所述脚部固定板(1)的上表面设置有凹槽,所述凹槽两侧设置有脚部弹性固定带(11),所述脚部固定罩(2)为上凸的拱形罩体,所述脚部固定罩(2)与脚部固定板(1)转动连接,所述脚部固定罩(2)和脚部固定板(1)上设置有相互配合的粘扣(6);所述腿部固定板(3)的上表面设置有与腿部形状吻合的凹槽,所述凹槽两侧设置有腿部弹性固定带(12),所述腿部固定罩(4)为上凸的拱形罩体,所述腿部固定罩(4)与腿部固定板(3)转动连接,所述腿部固定罩(4)和腿部固定板(3)上设置有相互配合的粘扣(6);所述脚部固定罩(2)和腿部固定罩(4)的内表面上均设置有充气气囊(5),所述脚部固定板(1)和腿部固定板(3)的内表面上均设置有抗菌层(7),所述抗菌层(7)的下方设置有一侧开口的上夹层(8)和下夹层(9),所述上夹层(8)内放置有中药药包,所述下夹层(9)内放置有暖宝宝。

2.如权利要求1所述的下肢骨科手术防扭转鞋,其特征在于:所述脚部固定板(1)的足跟处设置有啫喱足跟垫(10)。

3.如权利要求1所述的下肢骨科手术防扭转鞋,其特征在于:所述充气气囊(5)充气后为上凸的拱形。

4.如权利要求1所述的下肢骨科手术防扭转鞋,其特征在于:所述充气气囊(5)的外表面上设置有磁石粉末和电气石粉末涂层。

5.如权利要求1所述的下肢骨科手术防扭转鞋,其特征在于:所述脚部弹性固定带(11)和腿部弹性固定带(12)上均设置有相互配合的粘扣。

6.如权利要求1-5任一所述的下肢骨科手术防扭转鞋,其特征在于:所述上夹层和下夹层的开口处设置有粘扣。

一种下肢骨科手术防扭转鞋

技术领域

[0001] 本实用新型涉及医疗器材技术领域，具体涉及一种下肢骨科手术防扭转鞋。

背景技术

[0002] 对于临床中的下肢骨科手术患者，在治疗过程中，需要保持外展中立位，一般通过防旋鞋以实现固定作用。现有技术中公开了大量的防旋鞋，然而在使用中具有通用性差的缺点，不能根据患者脚的大小灵活调节固定的松紧程度，容易发生固定不好的情况；而且不能实现中药热敷辅助治疗的效果；另一方面，患者长时间躺卧时，足跟部收到压迫，容易造成压疮。

实用新型内容

[0003] 为解决上述问题，本实用新型提供一种下肢骨科手术防扭转鞋。

[0004] 为实现上述目的，本实用新型采用如下技术方案：

[0005] 一种下肢骨科手术防扭转鞋，包括脚部固定体和腿部固定体，所述脚部固定体包括脚部固定板和脚部固定罩，所述腿部固定体包括腿部固定板和腿部固定罩，所述脚部固定板和腿部固定板固定连接；所述脚部固定板的上表面设置有凹槽，可以对脚部起到更好的固定效果，所述凹槽两侧设置有脚部弹性固定带，可以方便的将脚部固定在凹槽内，所述脚部固定罩为上凸的拱形罩体，所述脚部固定罩与脚部固定板转动连接，所述脚部固定罩和脚部固定板上设置有相互配合的粘扣，可以方便的打开或闭合，便于观察患处情况，使用更加方便；所述腿部固定板的上表面设置有与腿部形状吻合的凹槽，所述凹槽两侧设置有腿部弹性固定带，所述腿部固定罩为上凸的拱形罩体，所述腿部固定罩与腿部固定板转动连接，所述腿部固定罩和腿部固定板上设置有相互配合的粘扣，可以方便的打开或闭合，便于观察患处情况，使用更加方便；所述脚部固定罩和腿部固定罩的内表面上均设置有充气气囊，通过气囊可以实现对不同病患的固定，固定的松紧程度通过气囊的充气和放气可以方便的调节，通用性好，可以实现较好的固定效果；所述脚部固定板和腿部固定板的内表面上均设置有抗菌层，，可以起到防止细菌滋生的效果，所述抗菌层的下方设置有一侧开口的上夹层和下夹层，所述上夹层内放置有中药药包，所述下夹层内放置有暖宝宝，在暖宝宝的加热作用下可以起到促进中药药效发挥的作用，具有中药热敷辅助治疗的功能。

[0006] 作为优选，所述脚部固定板的足跟处设置有嗜喱足跟垫，可以有效防止足跟部压疮。

[0007] 作为优选，所述充气气囊充气后为上凸的拱形，与腿部和脚部贴合度更好，可起到更好的固定效果。

[0008] 作为优选，所述充气气囊的外表面上设置有磁石粉末和电气石粉末涂层，磁石粉末和电气石粉末，可起到磁疗的效果，电气石能够永久的产生微电流，能起到促使血液循环、顺畅的作用，另外电气石还能释放负离子，这些负离子能够调节人体离子平衡，从而能有效促进康复。

[0009] 作为优选，所述脚部弹性固定带和腿部弹性固定带上均设置有相互配合的粘扣，方便使用。

[0010] 作为优选，所述上夹层和下夹层的开口处设置有粘扣，方便使用。

[0011] 由此可见，本实用新型所述的下肢骨科手术防扭转鞋通过气囊可以实现对不同病患的固定，固定的松紧程度可以方便的调节，通用性好，可以实现较好的固定效果，而且具有中药热敷辅助治疗的功能。与现有技术相比具有实质性特点和进步，其实施的有益效果也是显而易见的。

附图说明

[0012] 图1为本实用新型实施例1的结构示意图。

[0013] 图中：1: 脚部固定板 2: 脚部固定罩 3: 腿部固定板 4:腿部固定罩 5: 充气气囊 6:粘扣 7:抗菌层8:上夹层 9:下夹层 10:啫喱足跟垫 11:脚部弹性固定带 12:腿部弹性固定带 。

具体实施方式

[0014] 下面结合实施例，并结合附图对本实用新型的技术方案做进一步具体说明。

[0015] 实施1

[0016] 如图1所示，一种下肢骨科手术防扭转鞋，包括脚部固定体和腿部固定体，所述脚部固定体包括脚部固定板1和脚部固定罩2，所述腿部固定体包括腿部固定板3和腿部固定罩4，所述脚部固定板1和腿部固定板3固定连接；所述脚部固定板1的上表面设置有凹槽，所述凹槽两侧设置有脚部弹性固定带11，所述脚部固定罩2为上凸的拱形罩体，所述脚部固定罩2与脚部固定板1转动连接，所述脚部固定罩2和脚部固定板1上设置有相互配合的粘扣6；所述腿部固定板3的上表面设置有与腿部形状吻合的凹槽，所述凹槽两侧设置有腿部弹性固定带12，所述腿部固定罩4为上凸的拱形罩体，所述腿部固定罩4与腿部固定板3转动连接，所述腿部固定罩4和腿部固定板3上设置有相互配合的粘扣6；所述脚部固定罩2和腿部固定罩4的内表面上均设置有充气气囊5，所述脚部固定板1和腿部固定板3的内表面上均设置有抗菌层7，所述抗菌层7的下方设置有一侧开口的上夹层8和下夹层9，所述上夹层8内放置有中药药包，所述下夹层9内放置有暖宝宝。

[0017] 作为优选，所述脚部固定板1的足跟处设置有啫喱足跟垫10。

[0018] 作为优选，所述充气气囊5充气后为上凸的拱形。

[0019] 作为优选，所述充气气囊5的外表面上设置有磁石粉末和电气石粉末涂层。

[0020] 作为优选，所述脚部弹性固定带11和腿部弹性固定带12上均设置有相互配合的粘扣。

[0021] 作为优选，所述上夹层和下夹层的开口处设置有粘扣。

[0022] 本专利所述下肢骨科手术防扭转鞋在使用时，将脚部放置在脚部固定板1的凹槽内，将腿部放置在腿部固定板3的凹槽内，然后利用脚部弹性固定带11和腿部弹性固定带12将脚部和腿部固定在凹槽内，然后将脚部固定罩2和腿部固定罩4盖合，再通过气囊的充、放气来调节脚部和腿部固定的松紧程度。在上夹层内放置中药药包，根据需要，在下夹层内放置暖宝宝，中药药包和暖宝宝均可替换，本专利结构简单，使用方便，无需电加热即可实现

中药热敷治疗的效果。充气气囊5上设置有充气口，可以利用充气装置向充气口内充气，充气口处设置有密封盖，充气完成后，盖上密封盖可以防止空气漏出。

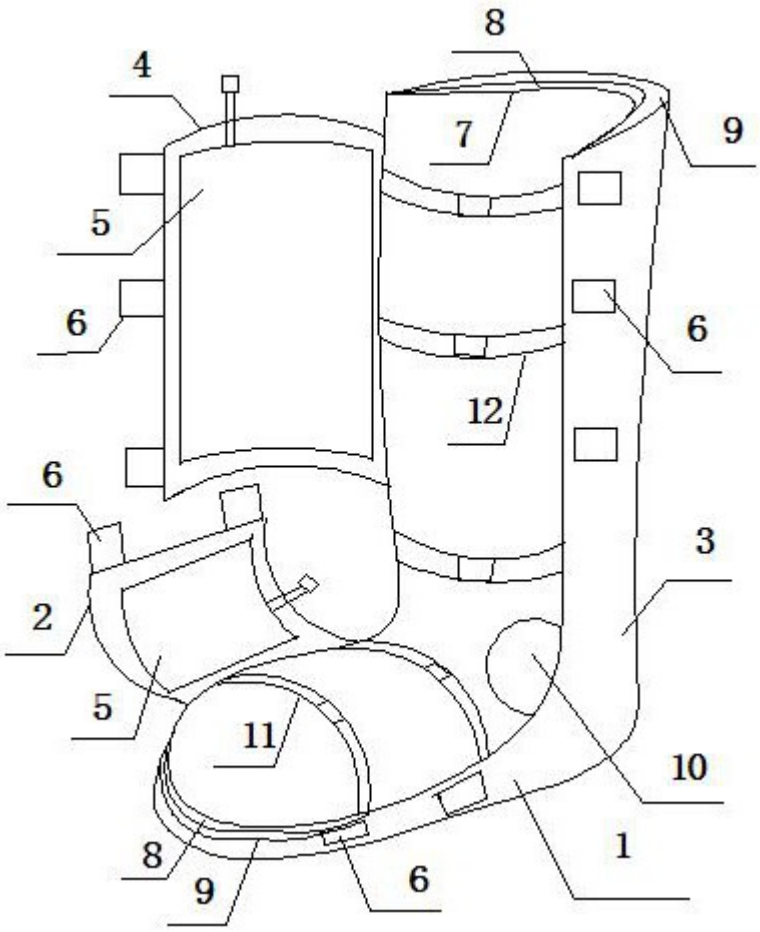

图1