NORGE

STYRET
FOR DET INDUSTRIELLE
RETTSVERN

Patent nr. 124242

Int. Cl. B 27 b 17/02 **Kl.** 38a-6/02

Patentsøknad nr.	3975/70	Inngitt	21.10.1970
Løpedag	–		
Søknaden alment tilgjengelig fra			27.3.1972
Søknaden utlagt og utlegningsskrift utgitt			27.3.1972
Patent meddelt	6.7.1972		
Prioritet begjært fra:	–		

Harald Vean,
Schøllersgt. 4, 7000 Trondheim og

Håkon Vean,
6693 Eidestranda.

Oppfinnere: Søkerne.

Fullmektig: Bryns Patentkontor A/S.

Apparat for langsgående bearbeidelse av trematerialer.

Foreliggende oppfinnelse angår et apparat for langsgående bearbeidelse av trematerialer, særlig stokker for vegger i tømmerhus.

Ved den opprinnelige måte å fremstille en tømmervegg på blir hver stokk teljet til slik at samtlige stokker får tilnærmet samme tykkelse i veggen, men man beholder i det vesentlige den opprinnelige stokkens dimensjon i veggens høyderetning.

Ved maskinell fremstilling av tømmerhus, såkalt maskinlaftede hus, fremstilles alle stokkene med samme dimensjon. Fra et rent industrielt synspunkt er dette en fordel, men veggen får et annet utseende enn original tømmervegg. Man utnytter heller

ikke fullt ut treets dimensjoner da man ved rotenden av treet må skjære bort materiale for å få den jevnt tykk over hele lengden. Forat ikke dette spill skal bli for stort, skjæres derfor en tømmerstokk opp i planker som da danner utgangsmateriale for veggstokkene. Disse plankene er gjerne 10 - 12 cm tykke og det er derfor på et maskinlaftet hus vanligvis nødvendig med en innvendig kledning og isolasjon.

Det er stadig flere og flere mennesker som forlanger en tømmerhytte oppført på original måte, og tømmermenn utover landet setter da opp tømmerhytter på konvensjonell måte ved at hver tømmerstokk blir teljet til med øks og høvel. Med den dyre arbeidskraft som man har idag blir dette en meget kostbar måte å bygge en tømmerhytte på og det har derfor lenge vært ønskelig i en viss grad å få denne virksomhet industrialisert.

Det er kjent apparater for bearbeidelse av trematerialer som omfatter en sagkjede der skjærene er rettet på tvers av kjedens bøyeplan og der kjeden er styrt av buede styringer slik at kjeden løper med skjærene rettet i emnets fremmatningsretning. De kjente apparater har imidlertid hatt en fast innstilling, slik at de ikke er egnet til å sage en stokk slik at den blir symmetrisk om et horisontalt midtplan og å følge stokkens naturlige spissing.

Hensikten med foreliggende oppfinnelse tar sikte på et apparat ved hjelp av hvilket man kan tildanne tømmerstokker til hustømmer på en slik måte at man får buede, synlige sider og slik at bearbeidelsen følger stokkens naturlige spissing.

Dette oppnås ifølge oppfinnelsen ved et apparat for langsgående bearbeidelse av trematerialer, særlig stokker for vegger i tømmerhus som omfatter en sagkjede med skjær som er rettet på tvers av kjedens bøyeplan og der kjeden er styrt av buede styringer og løper i apparatet med skjærene rettet i stokkens fremmatningsretning, og det karakteristiske ved oppfinnelsen består i at styringene består av to U-formede, adskilte styringer med buede ben som er anordnet slik at endene av benene i en styring vender mot endene av benene i den andre styring, og at de to styringene er anordnet til å beveges fra og mot hverandre. Styringenes buer har samme buede form som de synlige sider på den ferdige stokk og den horisontale avstand mellom benene på den ene side og benene på den andre side er lik den ferdige stokkens tykkelse, regnet på tvers

av veggen.

Med apparatet ifølge oppfinnelsen kan en stokk skjæres med sagkjede slik at den får jevn tykkelse og samme fasong på begge de synlige sider og man kan følge stokkens opprinnelige form, slik at overside og underside av stokken følger dens opprinnelige form. Således vil må få ferdig veggtømmer som er jevntykk i veggens tverretning, men som spisser fra roten mot toppen i høyderetningen. Man utnytter således maksimalt materialet i en stokk. Apparatet blir billig i fremstilling og kan derfor anskaffes av enkeltpersoner utover landsbygden som driver med lafting av tømmerhus og -hytter.

Oppfinnelsen skal i det følgende forklares nærmere ved hjelp av tegningen som viser et utførelseseksempel for apparatet ifølge oppfinnelsen.

Fig. 1 viser skjematisk de vesentlige detaljer ved apparatet med påmontert kjede.

Fig. 2 viser det samme som fig. 1, med kjeden demontert.

Fig. 3 og 4 viser et utsnitt av kjeden og

fig. 5 viser den ferdig tilskårne stokk.

Apparatets sagkjede 1 løper over to ende-kjedehjul 2 og 3 og kjedens to parter styres i like buer ved hjelp av to U-formede styringer 4 og 5. Disse styringene 4 og 5 er anordnet slik at endene av benene 6 i den ene styring 4 vender mot endene av benene 7 i den andre 5. Kjeden 1 holdes inntil styringenes ben 6 og 7 ved hjelp av to kjedehjul 8, 9 for hver styring 4, 5. Kjedehjulene 8 er stivt forbundet med styringen 4 og kjedehjulene 9 er stivt forbundet med styringen 5. I det viste eksempel kan styringen 5 med kjedehjulene 9 beveges fra og mot styringen 4. Benene 6, 7 på den ene side ligger i en bue som tilsvarer veggstokkens ene ferdige synlige side og benene 6, 7 på styringene 4, 5 på den andre side ligger i buen som danner stokkens andre side. Avstanden mellom benene 6, 7 på den ene side og benene 6, 7 på den andre side gir stokkens tykkelse.

I fig. 3 og 4 er det vist utsnitt av kjeden som brukes til apparatet ifølge oppfinnelsen. Som det vil fremgå av disse to figurer stikker skjærene 10 ut på siden av kjeden, på tvers av kjedens bøyeplan. Når således en stokk mates inn i apparatet med rotenden foran, vil kjeden skjære ut et profil av stokken som til-

svarer profilet mellom kjedens to parter i fig. 1. Styringene 4 og 5 vil med bunnpartiene 11 resp. 12 følge stokkens naturlige form. Man får således en ferdig veggstokk som smalner av fra rot-enden mot toppenden.

Fig. 5 viser en del av en ferdig tildannet stokk 13 og de to krumme deler 14 og 15 som blir skåret bort.

P a t e n t k r a v

1. Apparat for langsgående bearbeidelse av trematerialer, særlig stokker for vegger i tømmerhus, omfattende en sagkjede (1) med skjær (10) som er rettet på tvers av kjedens (1) bøyeplan og der kjeden er styrt av buede styringer (4, 5) og løper i apparatet med skjærene rettet i stokkens fremmatningsretning, k a r a k - t e r i s e r t v e d at styringene (4, 5) består av to U-formede, adskilte styringer med buede ben (6 resp. 7), anordnet slik at endene av benene i en styring vender mot endene av benene i den andre styring, og at de to styringene (4, 5) er anordnet til å beveges fra og mot hverandre.

2. Apparat ifølge krav 1, k a r a k t e r i s e r t v e d at styringenes (4, 5) buer har samme buede form som de synlige sider på den ferdige stokk og at den horisontale avstand mellom benene (6, 7) på den ene side og benene (6, 7) på den andre side er lik den ferdige stokkens (13) tykkelse, regnet på tvers av veggen.

Anførte publikasjoner:
U.S. patent nr. 2.809.680 (143/32)

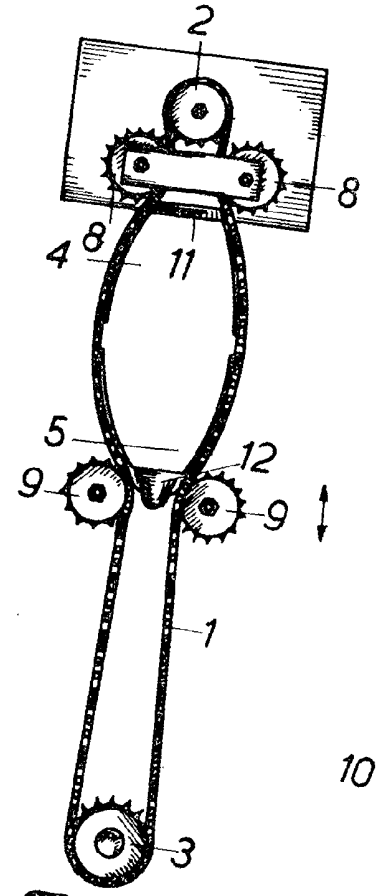

FIG.1

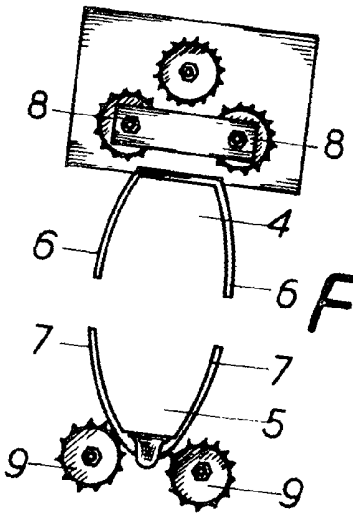

FIG.2

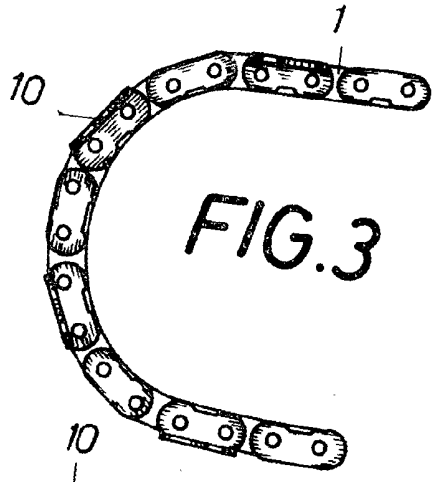

FIG.3



FIG.4

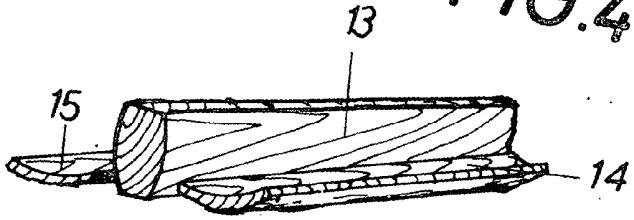

FIG.5