(19)中华人民共和国国家知识产权局

(12)实用新型专利

(10)授权公告号 CN 201642935 U
(45)授权公告日 2010.11.24

(21)申请号 201020166235.5

(22)申请日 2010.03.23

(73)专利权人 杨卫敏
地址 277200 山东省枣庄市山亭区妇幼保健院妇产科

(72)发明人 杨卫敏

(51)Int.Cl.
A61J 1/20(2006.01)

权利要求书 1 页 说明书 1 页 附图 1 页

(54)实用新型名称

配药装置

(57)摘要

配药装置，属于医疗用具技术领域。本实用新型的技术方案是：包括增压针、针座、吸液针和吸液管，其特征是在针座上设有支臂，支臂上设有手柄，吸液管前段设有提柄。本实用新型结构简单，在给病人进行配药时操作简便、省时省力，减轻了医务人员的工作难度。

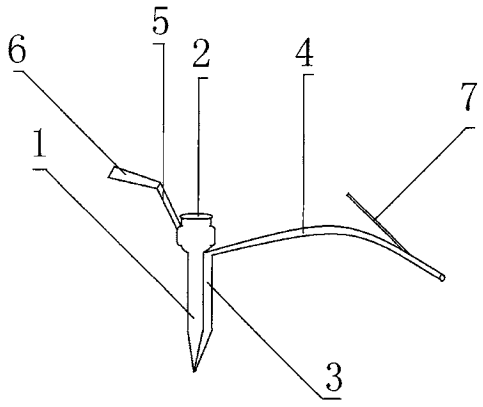

CN 201642935 U

1. 配药装置，包括增压针 (1)、针座 (2)、吸液针 (3) 和吸液管 (4)，其特征是：在针座 (2) 上设有支臂 (5)，支臂 (5) 上设有手柄 (6)，吸液管 (4) 前段设有提柄 (7)。

配药装置

[0001] 技术领域：本实用新型属于医疗用具技术领域，具体地讲是一种配药装置。

[0002] 背景技术：目前，临床上在给病人进行配药时大多是用注射器抽吸药液，然后推注到输液瓶内，这样操作起来十分麻烦、费时费力，给医务人员增加了极大的工作难度。

[0003] 发明内容：本实用新型的目的是提供一种在给病人进行配药时操作简便、省时省力的配药装置。

[0004] 本实用新型的技术方案是：包括增压针、针座、吸液针和吸液管，其特征是在针座上设有支臂，支臂上设有手柄，吸液管前段设有提柄。

[0005] 本实用新型的有益效果是：本实用新型结构简单，在给病人进行配药时操作简便、省时省力，减轻了医务人员的工作难度。

[0006] 附图说明：附图 1 为本实用新型的结构示意图。

[0007] 图中 1、增压针，2、针座，3、吸液针，4、吸液管，5、支臂，6、手柄，7、提柄。

[0008] 具体实施方式：包括增压针 1、针座 2、吸液针 3 和吸液管 4，其特征是在针座 2 上设有支臂 5，支臂 5 上设有手柄 6，吸液管 4 前段设有提柄 7。在给病人进行配药时，手握手柄 6，将增压针 1 插入输液瓶内，然后手捏提柄 7 将吸液管 4 插入药剂瓶内即可。

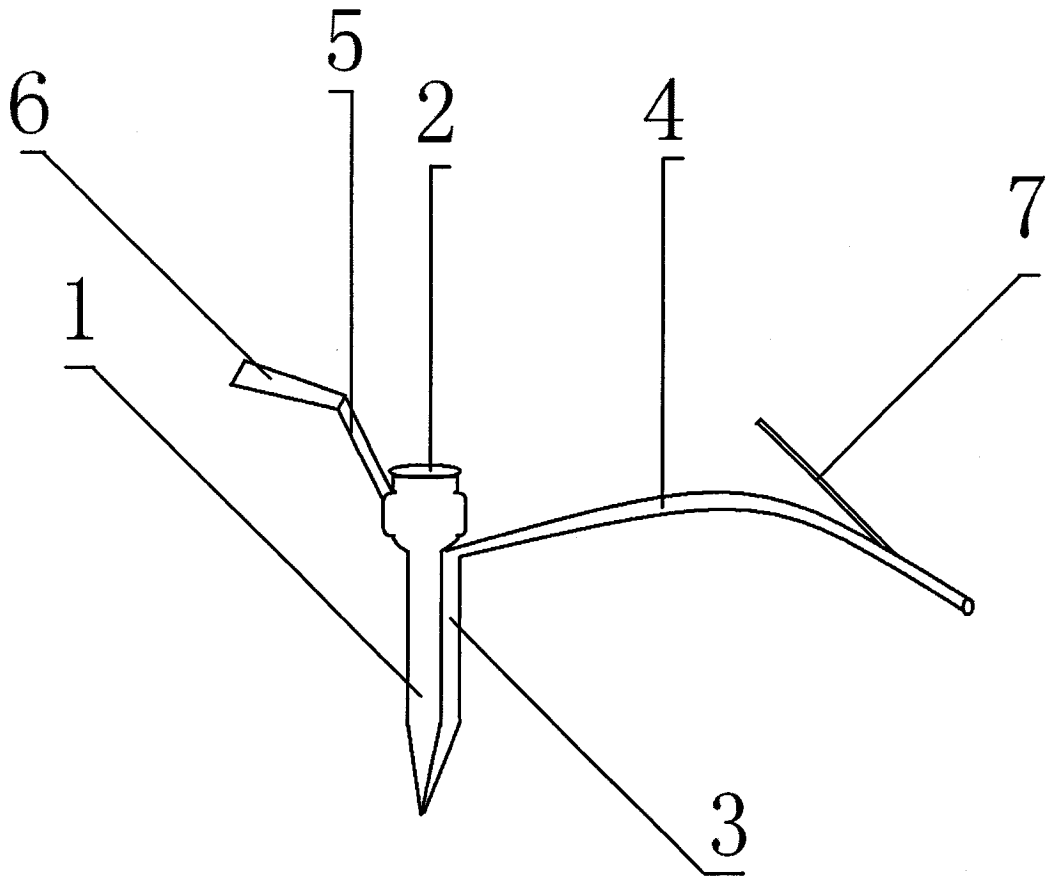

图 1