(19)中华人民共和国国家知识产权局

(12)实用新型专利

(10)授权公告号 CN 202148776 U
(45)授权公告日 2012.02.22

(21)申请号 201120161296.7

(22)申请日 2011.05.19

(73)专利权人 安徽盛达前亮铝业有限公司
地址 243100 安徽省马鞍山市当涂县当涂经济开发区

(72)发明人 胡峰

(74)专利代理机构 安徽合肥华信知识产权代理有限公司 34112
代理人 方峥

(51)Int.Cl.
E06B 1/16(2006.01)
E06B 3/16(2006.01)

权利要求书 1 页 说明书 1 页 附图 1 页

(54)实用新型名称

一种用于转角的挤压铝型材

(57)摘要

本实用新型公开了一种用于转角的挤压铝型材，包括由弧形板、水平板和竖直板围成的腹腔，水平板和竖直板上分别设有插板槽。本实用新型结构简单，设计合理，通过插板槽的设计，使得本实用新型便于拆装，满足了用户的使用需求。

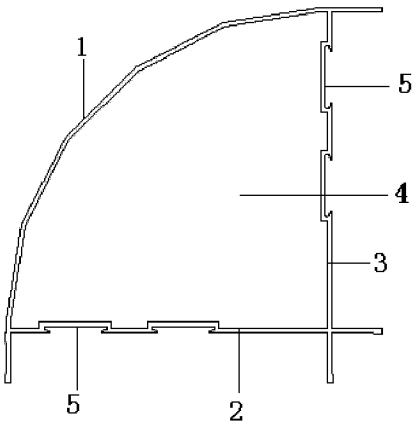

CN 202148776 U

1. 一种用于转角的挤压铝型材，包括由弧形板、水平板和竖直板围成的腹腔，其特征在于：所述水平板和竖直板上分别设有插板槽。

2. 根据权利要求 1 所述的一种用于转角的挤压铝型材，其特征在于：所述水平板和竖直板的连接端为交叉状。

3. 根据权利要求 1 所述的一种用于转角的挤压铝型材，其特征在于：所述弧形板的两端分别延伸到水平板和竖直板的外侧。

4. 根据权利要求 1 所述的一种用于转角的挤压铝型材，其特征在于：所述水平板和竖直板上分别设有两个插板槽。

一种用于转角的挤压铝型材

[0001] 技术领域：

[0002] 本实用新型主要涉及挤压铝型材领域，尤其涉及一种用于转角的挤压铝型材。

[0003] 背景技术：

[0004] 挤压铝型材就是铝棒通过热熔，挤压，从而得到不同截面形状的铝材料。在建筑装饰、装潢行业，人们广泛应用挤压铝型材来制作窗户、门以及各种隔断，挤压铝型材也以其轻便，美观，防火而广受用户喜爱。

[0005] 已有技术中，用作转角的挤压铝型材存在不易拆卸的缺陷，因此，需要对其结构进行改进。

[0006] 实用新型内容：

[0007] 本实用新型目的就是为了弥补已有技术的缺陷，提供一种结构设计合理的用于转角的挤压铝型材。

[0008] 本实用新型是通过以下技术方案实现的：

[0009] 一种用于转角的挤压铝型材，包括由弧形板、水平板和竖直板围成的腹腔，其特征在于：所述水平板和竖直板上分别设有插板槽。

[0010] 所述的一种用于转角的挤压铝型材，其特征在于：所述水平板和竖直板的连接端为交叉状。

[0011] 所述的一种用于转角的挤压铝型材，其特征在于：所述弧形板的两端分别延伸到水平板和竖直板的外侧。

[0012] 所述的一种用于转角的挤压铝型材，其特征在于：所述水平板和竖直板上分别设有两个插板槽。

[0013] 本实用新型的优点是：

[0014] 本实用新型结构简单，设计合理，通过插板槽的设计，使得本实用新型便于拆装，满足了用户的使用需求。

[0015] 附图说明：

[0016] 图 1 为本实用新型的结构示意图。

[0017] 具体实施方式：

[0018] 参见附图。

[0019] 一种用于转角的挤压铝型材，包括由弧形板 1、水平板 2 和竖直板 3 围成的腹腔 4，水平板 2 和竖直板 3 上分别设有两个插板槽 5。

[0020] 水平板 2 和竖直板 3 的连接端为交叉状。

[0021] 弧形板 1 的两端分别延伸到水平板 2 和竖直板 3 的外侧。

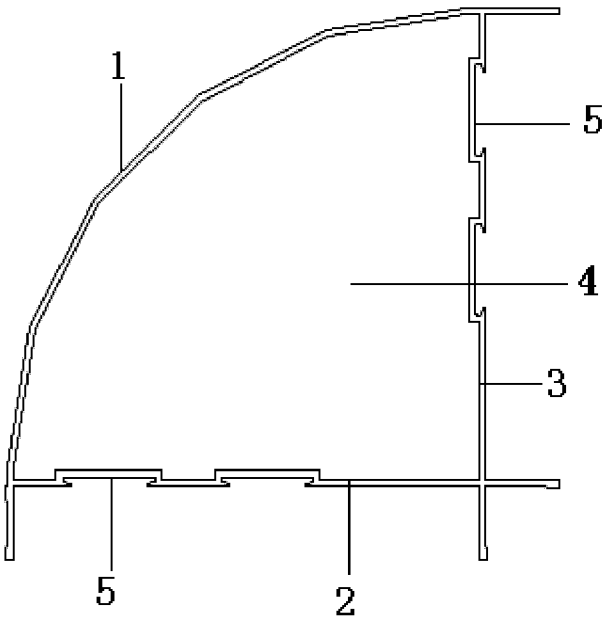

图 1