(19)中华人民共和国国家知识产权局

(12)实用新型专利

(10)授权公告号 CN 202461076 U
(45)授权公告日 2012.10.03

(21)申请号 201220021015.2

(22)申请日 2012.01.18

(73)专利权人 陈青
地址 621000 四川省绵阳市游仙区松垭镇龙洞子村 9 组 22 号

(72)发明人 陈青

(51)Int.Cl.
B08B 11/00(2006.01)
B08B 1/04(2006.01)

权利要求书 1 页 说明书 2 页 附图 1 页

(54)实用新型名称

一种太阳能电伏组件雨水自动清洗装置

(57)摘要

本实用新型公开一种太阳能电伏组件雨水自动清洗装置，包括电池板，刮雨器，毛刷，机壳，雨水感应器，电池板的一侧中部设有机壳，机壳上设有雨水感应器，在雨水感应器上设有刮雨器，刮雨器两侧设有毛刷。本实用新型针对太阳能电池板的结构，在电池板中间设置了一个刮雨器，当下雨天电池板上有雨水的时候，这个时候利用雨水感应器自动打开控制器，刮雨器开始工作，可以利用雨水作为清洗的润滑剂及清洗剂，可以快速方便的通过刮雨器给两侧的电池板进行清洗，其中刮雨器设置一个可以转动的平台上，刮雨器通过转动，可以给其两边的电池板进行清洗，可以实现自动、高效、便捷的清洗。

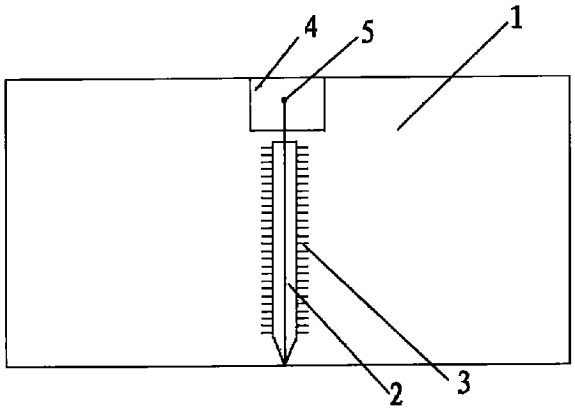

CN 202461076 U

1. 一种太阳能电伏组件雨水自动清洗装置，包括电池板，刮雨器，毛刷，机壳，雨水感应器，其特征在于电池板的一侧中部设有机壳，机壳上设有雨水感应器，在雨水感应器上设有刮雨器，刮雨器两侧设有毛刷。

一种太阳能电伏组件雨水自动清洗装置

技术领域

[0001] 本实用新型涉及一种利用雨水清洗系统，尤其涉及一种太阳能电伏组件雨水自动清洗系统。

背景技术

[0002] 目前，现有的一种太阳能电池板的太阳能路灯的太阳能电池板，一般为路灯上的两个 LED 灯头供电，该路灯的电池板长期暴露在户外，日积月累，会在电池板上沉积较厚的灰尘，其严重影响电池板的发光效率，太阳能电池板如果三个月不清洗，转换率会降低到 9％以下，且太阳能电池板极易损坏，由于电池板往往设置的路灯的顶端，如果人工清理会非常麻烦，耗时耗力。

实用新型内容

[0003] 针对现有技术的不足，本实用新型的目的在于提供一种操作简单、去污方便的太阳能电伏组件雨水自动清洗系统。

[0004] 为了实现上述目的，本实用新型所采用的技术方案是 ：一种太阳能电伏组件雨水自动清洗系统，包括电池板、刮雨器、毛刷、机壳、雨水感应器，其特征在于电池板的一侧中部设有机壳，机壳上设有雨水感应器，在雨水感应器上设有刮雨器，刮雨器两侧设有毛刷。

[0005] 本实用新型针对太阳能电池板的结构，在电池板中间设置了一个刮雨器，当下雨天电池板上有雨水的时候，这个时候利用雨水感应器自动打开控制器，刮雨器开始工作，可以利用雨水作为清洗的润滑剂及清洗剂，可以快速方便的通过刮雨器给两侧的电池板进行清洗，其中刮雨器设置一个可以转动的平台 上，刮雨器通过转动，可以给其两边的电池板进行清洗，可以实现自动、高效、便捷的清洗。

附图说明

[0006] 下面结合附图和实施例对本实用新型作进一步说明 ；

[0007] 图 1 是本实用新型的结构示意图 ；

[0008] 图中，1、电池板，2、刮雨器，3、毛刷，4、机壳，5、雨水感应器。

具体实施方式

[0009] 如图所示，一种太阳能电伏组件雨水自动清洗系统，包括电池板 1，刮雨器 2，毛刷 3，机壳 4，雨水感应器 5，电池板 1 的一侧中部设有机壳 4，机壳 4 上设有雨水感应器 5，在雨水感应器 5 上设有刮雨器 2，刮雨器 2 的两侧设有毛刷 3。本实用新型针对太阳能电池板的结构，在电池板 1 中间设置了一个刮雨器 2，当下雨天电池板 1 上有雨水的时候，这个时候利用雨水感应器 5 自动打开控制器，刮雨器 2 开始工作，可以利用雨水作为清洗的润滑剂及清洗剂，可以快速方便的通过刮雨器 2 给两侧的电池板 1 进行清洗，其中刮雨器 2 设置一个可以转动的平台上，刮雨器 2 通过转动，可以给其两边的电池板 1 进行清洗，可以实现自动、高

效、便捷的清洗。

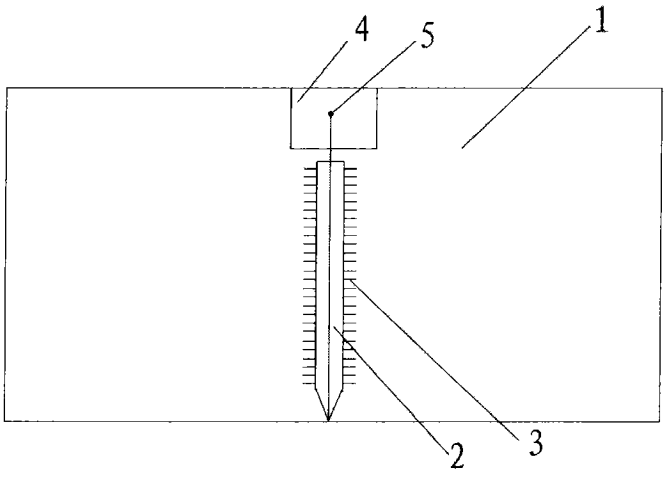

图 1