(19)中华人民共和国国家知识产权局

(12)实用新型专利

(10)授权公告号 CN 202767515 U
(45)授权公告日 2013.03.06

(21)申请号 201220474004.X

(22)申请日 2012.09.18

(73)专利权人 中铁十局集团建筑工程有限公司
地址 250101 山东省济南市高新区工业南路59号8号楼

(72)发明人 李骞 文璐 殷倩倩 张传令

(74)专利代理机构 济南泉城专利商标事务所 37218
代理人 黎明

(51)Int.Cl.
E04G 9/08(2006.01)

权利要求书 1 页 说明书 2 页 附图 1 页

(54)实用新型名称

一种清水混凝土企口式模板

(57)摘要

本实用新型公开了一种清水混凝土企口式模板，包括由软胶合板和钉至其背面的横肋方木构成的上企口模板和下企口模板，所述上企口模板的横肋方木较软胶合板的边缘短2cm形成上企口，下企口模板的横肋方木较软胶合板的边缘长2cm形成下企口，在上企口和下企口密贴处粘贴密封条，采用拉筋拉紧；所述上企口模板的顶部设置有控制混凝土顶面高程的装饰条。本实用新型与现有技术相比，在解决因模板接缝引起的清水混凝土施工质量的同时，提高了模板系统安全，通过模板预制步骤，节约了工期。

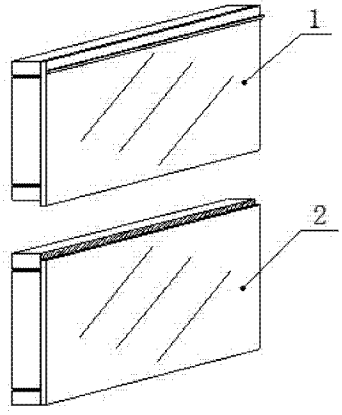

CN 202767515 U

1. 一种清水混凝土企口式模板，其特征在于：包括由软胶合板（3）和钉至其背面的横肋方木（4）构成的上企口模板（1）和下企口模板（2），所述上企口模板（1）的横肋方木（4）较软胶合板（3）的边缘短 2cm 形成上企口（5），下企口模板（2）的横肋方木（4）较软胶合板（3）的边缘长 2cm 形成下企口（6），在上企口（5）和下企口（6）密贴处粘贴密封条（7），采用拉筋拉紧；所述上企口模板（1）的顶部设置有控制混凝土顶面高程的装饰条（8）。

2. 根据权利要求 1 所述的清水混凝土企口式模板，其特征在于：所述软胶合板（3）采用 244cm×122cm×1cm 的竹胶板。

3. 根据权利要求 1 或 2 所述的清水混凝土企口式模板，其特征在于：所述装饰条（8）采用 2cm×2cm 木线条。

一种清水混凝土企口式模板

技术领域

[0001] 本实用新型涉及一种清水混凝土施工模板。

背景技术

[0002] 清水混凝土又称装饰混凝土，属于一次浇注成型，它直接采用现浇混凝土的自然表面效果作为饰面。目前，工程中常规采用覆膜胶合板拼装，方木做横竖肋加固，接缝处采用密封条密封的方式，但施工中由于模板对接不紧密，接缝处常有漏浆、错台、麻面现象，影响混凝土质量，且对分层浇筑混凝土顶面接缝线性，现场施工难以直观控制。

发明内容

[0003] 本实用新型所要解决的技术问题是针对现有技术的不足，提供一种改善清水混凝土接缝质量的模板形式。

[0004] 为解决这一技术问题，本实用新型提供了一种清水混凝土企口式模板，包括由软胶合板和钉至其背面的横肋方木构成的上企口模板和下企口模板，所述上企口模板的横肋方木较软胶合板的边缘短 2cm 形成上企口，下企口模板的横肋方木较软胶合板的边缘长 2cm 形成下企口，在上企口和下企口密贴处粘贴密封条，采用拉筋拉紧；所述上企口模板的顶部设置有控制混凝土顶面高程的装饰条。

[0005] 所述软胶合板采用 244cm×122cm×1cm 的竹胶板。

[0006] 所述装饰条采用 2cm×2cm 木线条。

[0007] 有益效果：本实用新型与现有技术相比，在解决因模板接缝引起的清水混凝土施工质量的同时，提高了模板系统安全，通过模板预制步骤，节约了工期。

附图说明

[0008] 图 1 为本实用新型的结构示意图；

[0009] 图 2 为本实用新型的结构示意剖面图；

[0010] 图 3 为本实用新型的工作状态示意图。

[0011] 图中：1 上企口模板、2 下企口模板、3 软胶合板、4 横肋方木、5 上企口、6 下企口、7 密封条、8 装饰条。

具体实施方式

[0012] 本实用新型所采用的技术方案是在制作带肋模板时，将模板分类制作，模板始末端采用开企口方式。

[0013] 下面结合附图及实施例对本实用新型做具体描述。

[0014] 图 1 为本实用新型的结构示意图。

[0015] 图 2 为本实用新型的结构示意剖面图。

[0016] 本实用新型包括上企口模板 1 和下企口模板 2。

[0017] 所述上企口模板 1 和下企口模板 2 由软胶合板 3 和横肋方木 4 构成，所述横肋方木 4 钉至软胶合板 3 的背面。

[0018] 所述上企口模板 1 的横肋方木 4 较软胶合板 3 的边缘短 2cm 形成上企口 5，下企口模板 2 的横肋方木 4 较软胶合板 3 的边缘长 2cm 形成下企口 6。

[0019] 在上企口 5 和下企口 6 密贴处粘贴密封条 7。

[0020] 所述密封条 7 采用双面胶，在上企口 5 和下企口 6 密贴前，将双面胶贴于上企口 5 突出模板背面，后经模板拉筋加固，密封条受到挤压，达到密封不漏浆效果。

[0021] 所述上企口模板 1 的顶部设置装饰条 8 控制混凝土顶面高程及平整度。下企口 6 顶部设置背肋，与下企口 6 顶部齐平，增加接缝处模板刚性。

[0022] 所述软胶合板 3 采用 244cm×122cm×1cm 的竹胶板。

[0023] 所述装饰条 8 采用 2cm×2cm 木线条，木线条底端作为混凝土浇筑面的顶面。

[0024] 所述装饰条 8 要确保规格一致、线条顺畅，安装于上企口模板 1 上时，必须拉出边线，确保规格－致的装饰条 8 钉在同一构件上，钉子间距为 20cm~50cm，以保证装饰条 8 在支设大面模板时不变形，可以有效确保需分层浇筑的混凝土接缝平整。

[0025] 图 3 为本实用新型的工作状态示意图。

[0026] 本实用新型上述实施方案，只是举例说明，不是仅有的，所有在本实用新型范围内或等同本实用新型的范围内的改变均被本实用新型包围。

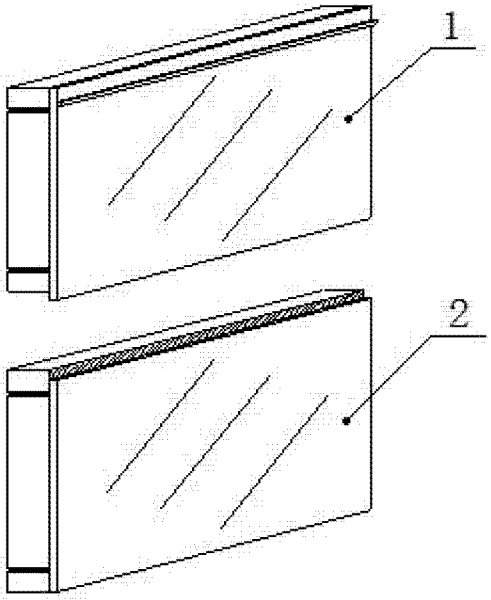

图 1

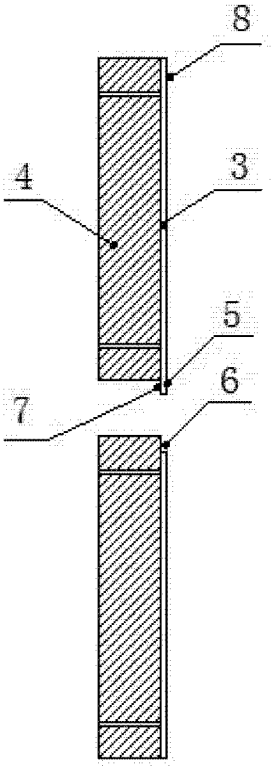

图 2

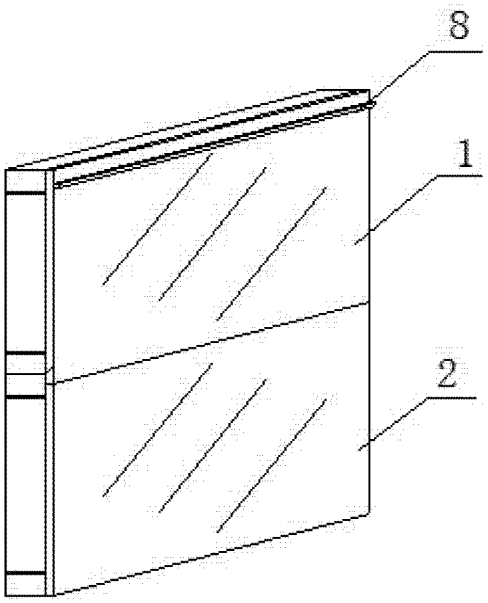

图 3