(19)中华人民共和国国家知识产权局

(12)实用新型专利

(10)授权公告号 CN 211356050 U
(45)授权公告日 2020.08.28

(21)申请号 201922204830.7

(22)申请日 2019.12.11

(73)专利权人 孙丽萍
地址 132000 吉林省吉林市桦甸市常山镇通江委一组

(72)发明人 孙丽萍 孙家英

(51)Int.Cl.
A61D 3/00(2006.01)

权利要求书1页 说明书3页 附图3页

(54)实用新型名称

一种可根据动物不同体型进行距离调整的四肢定位台

(57)摘要

本实用新型涉及医疗技术领域，且公开了一种可根据动物不同体型进行距离调整的四肢定位台，包括底座，底座的上方安装有高位导向支撑柱，螺杆的下方连接有夹爪，夹爪的上方设置有伸缩杆，矩形框架之间夹持有放置面板，矩形框架的底部设置有按压板。该可根据动物不同体型进行距离调整的四肢定位台，在夹爪移动到合适位置后，将动物四肢放置在按压板上，由于按压板与夹爪均为磁铁，夹爪会与按压板进行吸附，夹爪上的伸缩杆会进行伸缩，迅速下降，带动夹爪与按压板吸附在一起，固定住动物四肢，达到了避免传统四肢固定台固定动物四肢时，需要工作人员手动去触碰动物的爪牙，对动物四肢进行固定，容易对工作人员造成损伤的目的。

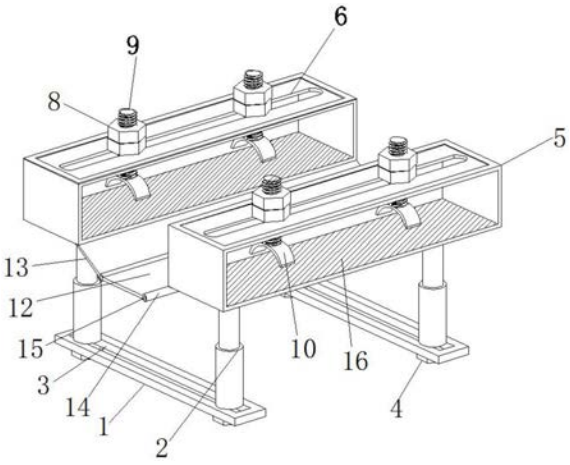

CN 211356050 U

1.一种可根据动物不同体型进行距离调整的四肢定位台,包括底座(1),其特征在于:所述底座(1)的上方安装有高位导向支撑柱(2),所述底座(1)上开设有第一滑道(3),所述高位导向支撑柱(2)的下方设置有固定螺母一(4),所述高位导向支撑柱(2)的上方连接有矩形框架(5),所述矩形框架(5)的上方开设有第二滑道(6),所述第二滑道(6)的上方设置有压肢组件(7),所述压肢组件(7)的顶端设置有固定螺母二(8),所述固定螺母二(8)的内部穿接有螺杆(9),所述螺杆(9)的下方连接有夹爪(10),所述夹爪(10)的上方设置有伸缩杆(11),所述矩形框架(5)之间夹持有放置面板(12),所述放置面板(12)上设置有连杆一(13)以及连杆二(14),所述连杆一(13)以及连杆二(14)之间夹持有转轴(15),所述矩形框架(5)的底部设置有按压板(16)。

2.根据权利要求1所述的一种可根据动物不同体型进行距离调整的四肢定位台,其特征在于:所述夹爪(10)呈半圆状,且夹爪(10)整体带有磁力。

3.根据权利要求1所述的一种可根据动物不同体型进行距离调整的四肢定位台,其特征在于:所述按压板(16)为磁铁。

4.根据权利要求1所述的一种可根据动物不同体型进行距离调整的四肢定位台,其特征在于:所述放置面板(12)为可折叠装置。

5.根据权利要求1所述的一种可根据动物不同体型进行距离调整的四肢定位台,其特征在于:所述伸缩杆(11)内部设置有复位弹簧(17)。

一种可根据动物不同体型进行距离调整的四肢定位台

技术领域

[0001] 本实用新型涉及医疗技术领域，具体为一种可根据动物不同体型进行距离调整的四肢定位台。

背景技术

[0002] 兽医在工作的时候会随着医治的动物不同而需要不同规格的定位台。兽医在为家畜做手术时，往往会将家畜的四肢固定起来，这样不仅能够保护自身的安全，还能够防止家畜乱动而影响手术。

[0003] 传统的手术固定装置往往是固定规格的，不能够改变长度、距离等，无法适应不同动物的体型，严重降低了装置的实用性，并且传统的四肢定位台的四肢固定部分很不舒适，容易增加家畜的痛苦，甚至造成刮伤等，为此，公开号为CN207837680U的专利说明书中公开了一种畜牧兽医用四肢定位台，他固定动物四肢用的是锁定半环，锁定半环的两边设有系带，这种四肢定位台使用时仍存在不足之处，一是其仅仅依靠两个有系带的半环进行约束固定，可靠性差，动物极易挣脱，二是这种系带和半环往往需要工作人员手动去系，需要靠近动物的爪牙，很容易被暴怒的动物抓伤，因此，我们针对爪牙的固定处进行改进，提出了一种可根据动物不同体型进行距离调整的四肢定位台。

实用新型内容

[0004] 为实现上述便于固定动物四肢的目的，本实用新型提供如下技术方案：一种可根据动物不同体型进行距离调整的四肢定位台，包括底座，所述底座的上方安装有高位导向支撑柱，所述底座上开设有第一滑道，所述高位导向支撑柱的下方设置有固定螺母一，所述高位导向支撑柱的上方连接有矩形框架，所述矩形框架的上方开设有第二滑道，所述第二滑道的上方设置有压肢组件，所述压肢组件的顶端设置有固定螺母二，所述固定螺母二的内部穿接有螺杆，所述螺杆的下方连接有夹爪，所述夹爪的上方设置有伸缩杆，所述矩形框架之间夹持有放置面板，所述放置面板上设置有连杆一以及连杆二，所述连杆一以及连杆二之间夹持有转轴，所述矩形框架的底部设置有按压板。

[0005] 优选的，所述夹爪呈半圆状，且夹爪整体带有磁力，用于固定动物四肢，夹爪用于吸附按压板。

[0006] 优选的，所述按压板为磁铁，用于吸附夹爪。

[0007] 优选的，所述放置面板为可折叠装置，可进行折叠变形。

[0008] 优选的，所述伸缩杆内部设置有复位弹簧，用于夹爪的复位。

[0009] 有益效果

[0010] 与现有技术相比，本实用新型提供了一种可根据动物不同体型进行距离调整的四肢定位台，具备以下有益效果：

[0011] 1、该可根据动物不同体型进行距离调整的四肢定位台，在使用时，将动物置于放置面板上，松开固定螺母一，移动高位导向支撑柱，带动其上的矩形框架一起移动，放置面

板上的连杆一以及连杆二通过转轴转动折叠到合适位置，松开固定螺母二，将螺杆在第二滑道内移动，带动其下方的夹爪一起移动到合适位置，通过调节以上结构，达到了可以根据不同动物体积进行距离调整的目的，可以适应各种体积动物。

[0012] 2、该可根据动物不同体型进行距离调整的四肢定位台，在夹爪移动到合适位置后，将动物四肢放置在按压板上，松开固定螺母二，调节螺杆的高度，将夹爪缓慢放下，由于按压板与夹爪均为磁铁，夹爪到达一定高度后，由于磁性夹爪会与按压板进行吸附，夹爪上的伸缩杆会进行伸缩，迅速下降，带动夹爪与按压板吸附在一起，固定住动物四肢，达到了避免传统四肢固定台固定动物四肢时，需要工作人员手动去触碰动物的爪牙，对动物四肢进行固定，容易对工作人员造成伤害的目的。

附图说明

[0013] 图1为本实用新型整体结构示意图；

[0014] 图2为本实用新型整体结构俯视示意图；

[0015] 图3为本实用新型压肢组件结构示意图。

[0016] 图中：1-底座、2-高位导向支撑柱、3-第一滑道、4-固定螺母一、5-矩形框架、6-第二滑道、7-压肢组件、8-固定螺母二、9-螺杆、10-夹爪、11-伸缩杆、12-放置面板、13-连杆一、14-连杆二、15-转轴、16-按压板、17-复位弹簧。

具体实施方式

[0017] 下面将结合本实用新型实施例中的附图，对本实用新型实施例中的技术方案进行清楚、完整地描述，显然，所描述的实施例仅仅是本实用新型一部分实施例，而不是全部的实施例。基于本实用新型中的实施例，本领域普通技术人员在没有做出创造性劳动前提下所获得的所有其他实施例，都属于本实用新型保护的范围。

[0018] 请参阅图1-3，一种可根据动物不同体型进行距离调整的四肢定位台，包括底座1，底座1的上方安装有高位导向支撑柱2，底座1上开设有第一滑道3，高位导向支撑柱2的下方设置有固定螺母一4，高位导向支撑柱2的上方连接有矩形框架5，矩形框架5的上方开设有第二滑道6，第二滑道6的上方设置有压肢组件7，压肢组件7的顶端设置有固定螺母二8，固定螺母二8的内部穿接有螺杆9，螺杆9的下方连接有夹爪10，夹爪10的上方设置有伸缩杆11，矩形框架5之间夹持有放置面板12，放置面板12上设置有连杆一13以及连杆二14，连杆一13以及连杆二14之间夹持有转轴15，矩形框架16的底部设置有按压板16，在使用时，将动物置于放置面板12上，松开固定螺母一4，移动高位导向支撑柱2，带动其上的矩形框架5一起移动，放置面板12上的连杆一13以及连杆二14通过转轴15转动折叠到合适位置，松开固定螺母二8，将螺杆9在第二滑道6内移动，带动其下方的夹爪10一起移动到合适位置，通过调节以上结构，达到了可以根据不同动物体积进行距离调整的目的，可以适应各种体积动物；在夹爪10移动到合适位置后，将动物四肢放置在按压板16上，松开固定螺母二8，调节螺杆9的高度，将夹爪10缓慢放下，由于按压板16与夹爪10均为磁铁，夹爪10到达一定高度后，由于磁性夹爪10会与按压板16进行吸附，夹爪10上的伸缩杆11会进行伸缩，迅速下降，带动夹爪10与按压板16吸附在一起，固定住动物四肢，达到了避免传统四肢固定台固定动物四肢时，需要工作人员手动去触碰动物的爪牙，对动物四肢进行固定，容易对工作人员造成损

伤的目的。

[0019] 工作原理:该可根据动物不同体型进行距离调整的四肢定位台,在使用时,将动物置于放置面板12上,松开固定螺母一4,移动高位导向支撑柱2,带动其上的矩形框架5一起移动,放置面板12上的连杆一13以及连杆二14通过转轴15转动折叠到合适位置,松开固定螺母二8,将螺杆9在第二滑道6内移动,带动其下方的夹爪10一起移动到合适位置,通过调节以上结构,达到了可以根据不同动物体积进行距离调整的目的,可以适应各种体积的动物;在夹爪10移动到合适位置后,将动物四肢放置在按压板16上,松开固定螺母二8,调节螺杆9的高度,将夹爪10缓慢放下,由于按压板16与夹爪10均为磁铁,夹爪10到达一定高度后,由于磁性夹爪10会与按压板16进行吸附,夹爪10上的伸缩杆11会进行伸缩,迅速下降,带动夹爪10与按压板16吸附在一起,固定住动物四肢,达到了避免传统四肢固定台固定动物四肢时,需要工作人员手动去触碰动物的爪牙,对动物四肢进行固定,容易对工作人员造成损伤的目的。

[0020] 尽管已经示出和描述了本实用新型的实施例,对于本领域的普通技术人员而言,可以理解在不脱离本实用新型的原理和精神的情况下可以对这些实施例进行多种变化、修改、替换和变型,本实用新型的范围由所附权利要求及其等同物限定。

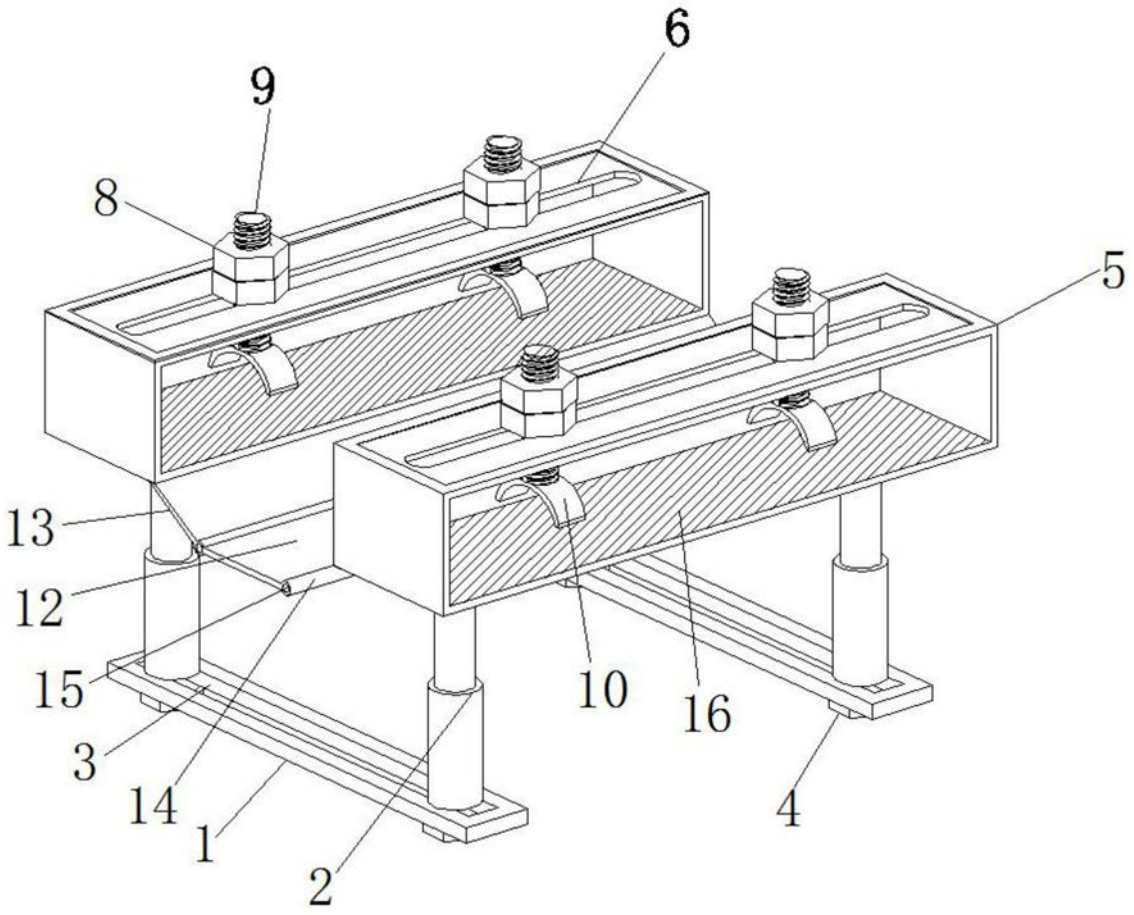

图1

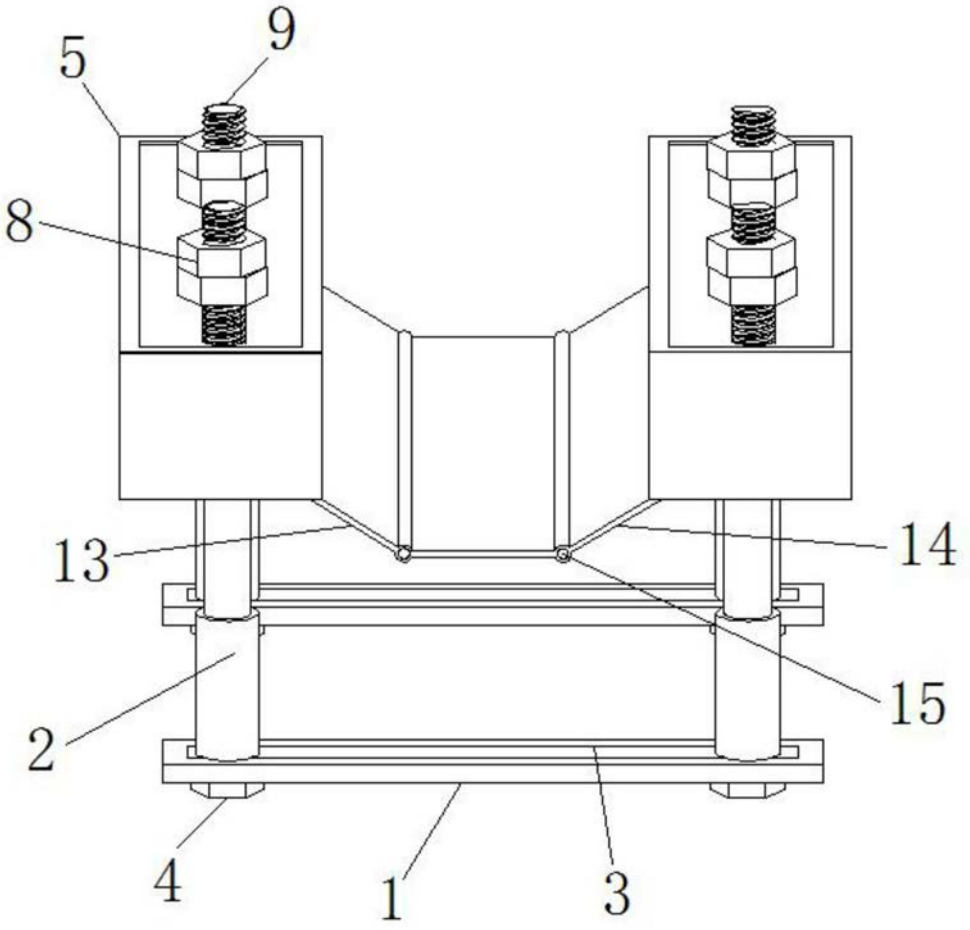

图2

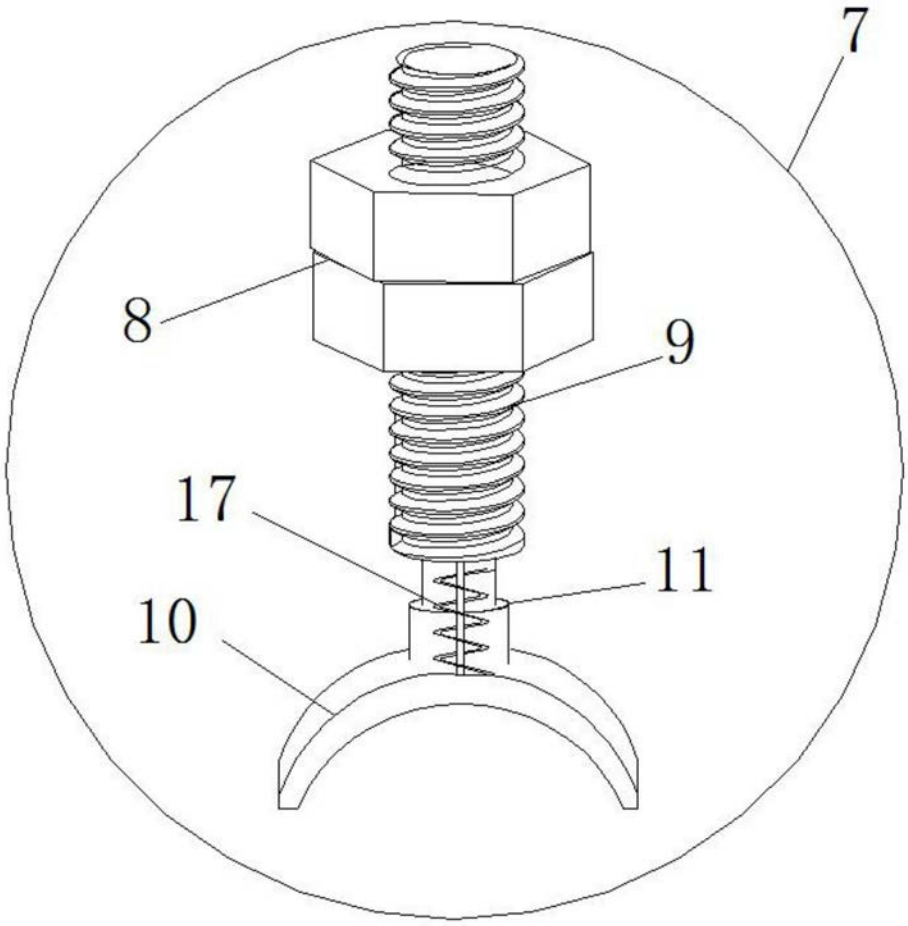

图3