(19)中华人民共和国国家知识产权局

(12)实用新型专利

(10)授权公告号 CN 203207890 U
(45)授权公告日 2013.09.25

(21)申请号 201320113198.5

(22)申请日 2013.03.05

(73)专利权人 赵云芽
地址 311400 浙江省富阳市琵琶墩83号信箱

(72)发明人 赵云芽

(51)Int.Cl.
A47J 47/16(2006.01)

权利要求书1页 说明书1页 附图1页

(54)实用新型名称

一种高低式插刀架

(57)摘要

本实用新型属厨房用具制作技术领域，涉及一种高低式插刀架。它由实木制作，包括架体、插刀孔、装饰面，架体为上面呈右高左低两平面状、外侧下部呈三角块外凸状的方形体斜置式结构，插刀孔分为条片孔和方形孔两种形状，两个条片孔以左右平行形式设置于架体右边上面及内侧位置，两个方形孔分别设置于架体左边上面及内侧里外两位置，装饰面为椭圆形贴置面，装饰面贴置于架体左侧面中间靠上位置。本实用新型具有如下特点：简朴、实用。

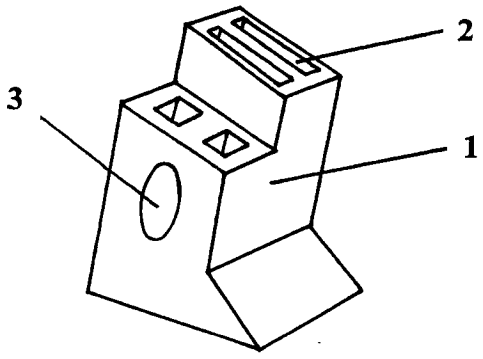

CN 203207890 U

1. 一种高低式插刀架，其特征在于：它由实木制作，包括架体、插刀孔、装饰面，架体为上面呈右高左低两平面状、外侧下部呈三角块外凸状的方形体斜置式结构，插刀孔分为条片孔和方形孔两种形状，两个条片孔以左右平行形式设置于架体右边上面及内侧位置，两个方形孔分别设置于架体左边上面及内侧里外两位置，装饰面为椭圆形贴置面，装饰面贴置于架体左侧面中间靠上位置。

一种高低式插刀架

技术领域：

[0001] 本实用新型属厨房用具制作技术领域，涉及一种高低式插刀架。

背景技术：

[0002] 众所周知，厨房使用的切菜刀，如放置不当，刀面积水时间稍长易生锈。若把刀具竖向放置，可避免上述问题。现有刀具架虽然式样较多，但也难以阻止人们对新款式的追求。

发明内容：

[0003] 本实用新型的目的是想提供一种高低式插刀架。

[0004] 本实用新型所采用的技术方案：

[0005] 一种高低式插刀架，它由实木制作，包括架体、插刀孔、装饰面，架体为上面呈右高左低两平面状、外侧下部呈三角块外凸状的方形体斜置式结构，插刀孔分为条片孔和方形孔两种形状，两个条片孔以左右平行形式设置于架体右边上面及内侧位置，两个方形孔分别设置于架体左边上面及内侧里外两位置，装饰面为椭圆形贴置面，装饰面贴置于架体左侧面中间靠上位置。

[0006] 本实用新型具有如下特点：简朴、实用。

附图说明：

[0007] 图 1 为高低式插刀架结构示意图，其标记说明：架体 1，插刀孔 2，装饰面 3。

具体实施方式：

[0008] 下面结合附图对本实用新型作进一步说明：

[0009] 一种高低式插刀架，它由实木制作，包括架体 1、插刀孔 2、装饰面 3，架体 1 为上面呈右高左低两平面状、外侧下部呈三角块外凸状的方形体斜置式结构，插刀孔 2 分为条片孔和方形孔两种形状，两个条片孔以左右平行形式设置于架体 1 右边上面及内侧位置，两个方形孔分别设置于架体 1 左边上面及内侧里外两位置，装饰面 3 为椭圆形贴置面，装饰面 3 贴置于架体 1 左侧面中间靠上位置。

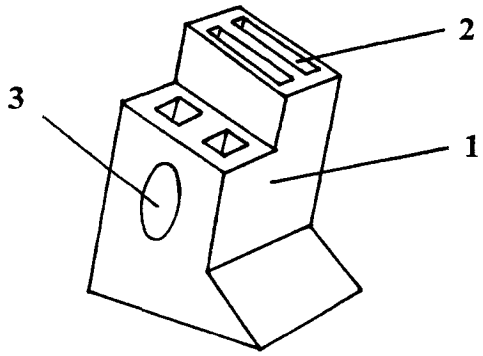

图 1