(19)中华人民共和国国家知识产权局

(12)实用新型专利

(10)授权公告号 CN 211447443 U
(45)授权公告日 2020.09.08

(21)申请号 201922079628.6

(22)申请日 2019.11.27

(73)专利权人 华艺博展装饰有限公司
地址 050000 河北省石家庄市桥西区维明南大街266号恒大城4号商业办公楼01单元0901

(72)发明人 何彦涛 柴维月 高立忠 张瑾 焦君波 王换忍

(74)专利代理机构 北京德崇智捷知识产权代理有限公司 11467
代理人 贾凯

(51)Int.Cl.
E04B 9/00(2006.01)
E04B 9/20(2006.01)
E04B 9/06(2006.01)
E04B 9/22(2006.01)

权利要求书1页 说明书2页 附图3页

(54)实用新型名称

一种集成吊顶安装结构

(57)摘要

本实用新型公开了一种集成吊顶安装结构，涉及室内建筑装饰技术领域，包括吊顶板和固定连接装置，所述固定连接装置包括吊杆、连接架和挂钩，所述吊杆为伸缩杆，包括第一连接杆、第二连接杆和定位柱，所述第一连接杆和第二连接杆滑动连接，所述定位柱与第一连接杆和第二连接杆固定连接，所述第二连接杆下部设有圆锥形的锥形块，所述连接架上部设有挂接孔，所述挂接孔包括圆形定位孔、条形连接孔和梯形连接孔，所述梯形连接孔与条形连接孔相连通，所述挂钩与挂接槽挂接，本实用新型通过挂接的方式完成集成吊顶，节省大量步骤，并且挂钩在连接架支架滑动连接，可移动任意位置，使铝单板之间无缝拼接，更加简单快捷地完成吊顶工作。

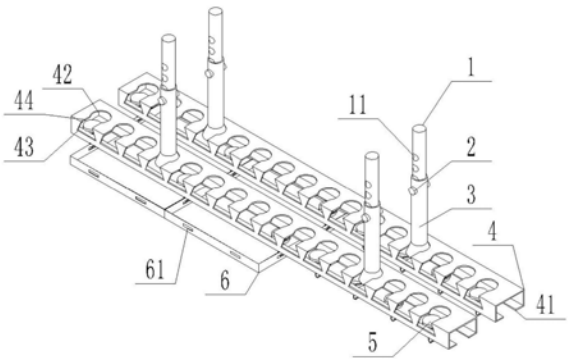

CN 211447443 U

1.一种集成吊顶安装结构,包括吊顶板(6)和固定连接装置,其特征在于,所述吊顶板(6)为无盖方盒结构,侧壁开设有多个挂接槽(61),所述固定连接装置包括与墙顶固定连接的吊杆、挂接于吊杆下部的连接架(4)和滑动设置于连接架(4)上的挂钩(5),所述吊杆为伸缩杆,包括与墙顶固定连接的第一连接杆(1)、套设于所述第一连接杆(1)外的第二连接杆(3)和固定第一连接杆(1)与第二连接杆(3)的定位柱(2),所述第一连接杆(1)上开设有若干第一定位孔(11),所述第二连接杆(3)上开设有第二定位孔(31),所述定位柱(2)插设于第一定位孔(11)和第二定位孔(31)中,所述第二连接杆(3)下部设有圆锥形的锥形块(32),所述连接架(4)上部开设有与锥形块(32)相适配的挂接孔,所述挂接孔包括圆形定位孔(42),和设置于圆形定位孔(42)一侧并连通圆形定位孔(42)的条形连接孔(44),所述圆形定位孔(42)的直径小于锥形块(32)的底面直径,所述连接架(4)靠近条形连接孔(44)的侧壁上开设有梯形连接孔(43),所述梯形连接孔(43)与锥形块(32)的最大竖截面相同,所述梯形连接孔(43)与条形连接孔(44)相连通,所述挂钩(5)与挂接槽(61)挂接。

2.根据权利要求1所述的一种集成吊顶安装结构,其特征在于,所述连接架(4)为方钢结构,所述连接架(4)的下部开设有左右贯穿的长条槽(41),所述挂钩(5)的上部为挂接部,所述挂接部开设有水平的导轨槽(51),所述导轨槽(51)与长条槽(41)相适配,所述挂钩(5)下部为板状弯钩(52)。

3.根据权利要求1所述的一种集成吊顶安装结构,其特征在于,所述吊顶板(6)为铝单板。

一种集成吊顶安装结构

技术领域

[0001] 本实用新型涉及室内建筑装饰技术领域，尤其涉及一种集成吊顶安装结构。

背景技术

[0002] 目前室内屋顶装修时一般都会采用集成吊顶的方式，集成吊顶采用模块化铝单板，具有不变色、不变形，防水防火等优点，迅速普及至各家各户；目前集成吊顶的方法一般事先将螺杆拧入墙顶，随后将龙骨与螺杆固定连接，随后将铝单板固定在龙骨上，但在龙骨与螺杆配合过程中，水平高度调节不好，就会有误差产生，从而造成集成吊顶产生倾斜；固定龙骨和铝单板时操作繁琐，浪费大量时间。

实用新型内容

[0003] 本实用新型的目的在于针对上述现有技术的不足，提供一种集成吊顶安装结构。

[0004] 为解决上述问题，本实用新型所采取的技术方案是：

[0005] 一种集成吊顶安装结构，包括吊顶板和固定连接装置，所述吊顶板为无盖方盒结构，侧壁开设有多个挂接槽，所述固定连接装置包括与墙顶固定连接的吊杆、挂接于吊杆下部的连接架和滑动设置于连接架上的挂钩，所述吊杆为伸缩杆，包括与墙顶固定连接的第一连接杆、套设于所述第一连接杆外的第二连接杆和固定第一连接杆与第二连接杆的定位柱，所述第一连接杆上开设有若干第一定位孔，所述第二连接杆上开设有第二定位孔，所述定位柱插设于第一定位孔和第二定位孔中，所述第二连接杆下部设有圆锥形的锥形块，所述连接架上部开设有与锥形块相适配的挂接孔，所述挂接孔包括圆形定位孔，和设置于圆形定位孔一侧并连通圆形定位孔的条形连接孔，所述圆形定位孔的直径小于锥形块的底面直径，所述连接架靠近条形连接孔的侧壁上开设有梯形连接孔，所述梯形连接孔与锥形块的最大竖截面相同，所述梯形连接孔与条形连接孔相连通，所述挂钩与挂接槽挂接。

[0006] 进一步的，所述连接架为方钢结构，所述连接架的下部开设有左右贯穿的长条槽，所述挂钩的上部为挂接部，所述挂接部开设有水平的导轨槽，所述导轨槽与长条槽相适配，所述挂钩下部为板状弯钩。

[0007] 进一步的，所述吊顶板为铝单板。

[0008] 采用上述技术方案所产生的有益效果在于：本实用新型通过伸缩杆的设置可以使铝单板定位于任意高度且会处于同一水平面，与传统龙骨固定的方法相比，本实用新型采用直接挂接连接架的方法，更加快速便捷的完成龙骨固定的工作，将挂钩直接设置于连接架中，可使挂钩移动至水平方向任意位置，在挂接铝单板时，相较传统固定铝单板的方式也可节省大量时间。

附图说明

[0009] 图1是本实用新型的立体结构示意图；

[0010] 图2是本实用新型的竖直截面示意图；

[0011] 图3是本实用新型的第二连接杆立体示意图；

[0012] 图4是本实用新型的挂钩立体示意图。

[0013] 图中：1是第一连接杆，11是第一定位孔，2是定位柱，3是第二连接杆，31是第二定位孔，32是锥形块，4是固定架，41是长条槽，42是圆形定位孔，43是梯形连接孔，44是条形连接孔，5是挂钩，51是导轨槽，52是板状弯钩，6吊顶板，61挂接槽。

具体实施方式

[0014] 下面结合附图和实施例对本实用新型的实施方式作进一步详细描述。以下实施例用于说明本实用新型，但不能用来限制本实用新型的范围。

[0015] 参见图1—图4，一种集成吊顶安装结构，包括吊顶板6和固定连接装置，所述吊顶板6为无盖方盒结构，侧壁开设有多个挂接槽61，所述固定连接装置包括与墙顶固定连接的吊杆、挂接于吊杆下部的连接架4和滑动设置于连接架4上的挂钩5，所述吊杆为伸缩杆，包括与墙顶固定连接的第一连接杆1、套设于所述第一连接杆1外的第二连接杆3和固定第一连接杆1与第二连接杆3的定位柱2，所述第一连接杆1上开设有若干第一定位孔11，所述第二连接杆3上开设有第二定位孔31，所述定位柱2插设于第一定位孔11和第二定位孔31中，所述第二连接杆3下部设有圆锥形的锥形块32，所述连接架4上部开设有与锥形块32相适配的挂接孔，所述挂接孔包括圆形定位孔42，和设置于圆形定位孔42一侧并连通圆形定位孔42的条形连接孔44，所述圆形定位孔42的直径小于锥形块32的底面直径，所述连接架4靠近条形连接孔44的侧壁上开设有梯形连接孔43，所述梯形连接孔43与锥形块32的最大竖截面相同，所述梯形连接孔43与条形连接孔44相连通，所述挂钩5与挂接槽61挂接。

[0016] 在进行集成吊顶时，先将第一连接杆1固定在墙顶相应位置，再将第二连接杆3套设在第一连接杆1上，选定一个第一定位孔11，使第一定位孔11和第二定位孔31重合，将定位柱2插设在孔洞中，即可完成定位工作，此时所确定的高度即是所需要的高度；所述第二连接杆3下部为锥形块32，所述锥形块32直径最小处和连接杆3上部圆管的直径相同，使两部分平滑过渡连接，连接架4上的梯形连接孔43与锥形块32的最大竖直截面相同，条形连接孔44的宽度与连接杆3上部圆管的直径相同，因此第二连接杆3可从连接架4侧面的梯形连接孔43处移动至圆形定位孔42处，所述圆形定位孔42的直径小于锥形块32的底面直径，因此将连接架4自由下落，圆形定位孔42便可卡在锥形块32处；所述连接架4底面设有长条槽41，挂钩5上部设有导轨槽51，导轨槽51与长条槽41滑动连接，挂钩5便可在长条槽41内沿连接架4长度方向任意移动，最后板状弯钩52与挂接槽61挂接，吊顶板6便可完成挂接，并可随挂钩5移动位置，使相邻吊顶板6之间完成无缝对接，最终完成集成吊顶工作。

[0017] 最后应说明的是：以上实施例仅用以说明本实用新型的技术方案，而非对其限制；尽管参照前述实施例对本实用新型进行了详细的说明，本领域的普通技术人员应当理解：其依然可以对前述实施例所记载的技术方案进行修改，或者对其中部分技术特征进行等同替换；而这些修改或者替换，并不使相应技术方案的本质脱离本实用新型实施例技术方案的精神和范围。

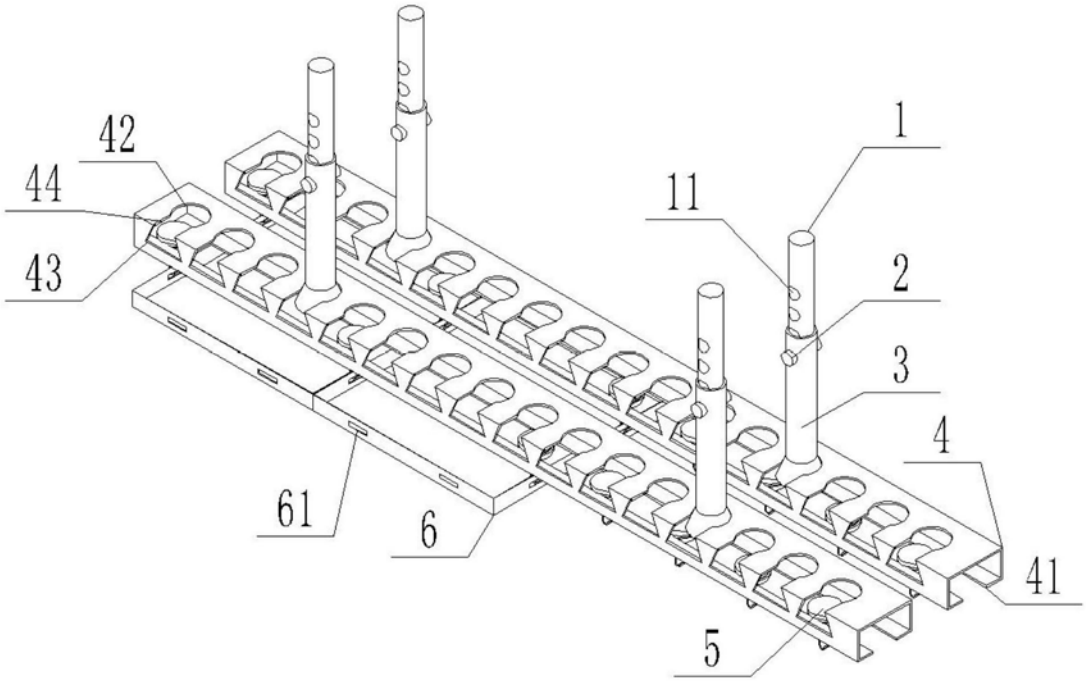

图1

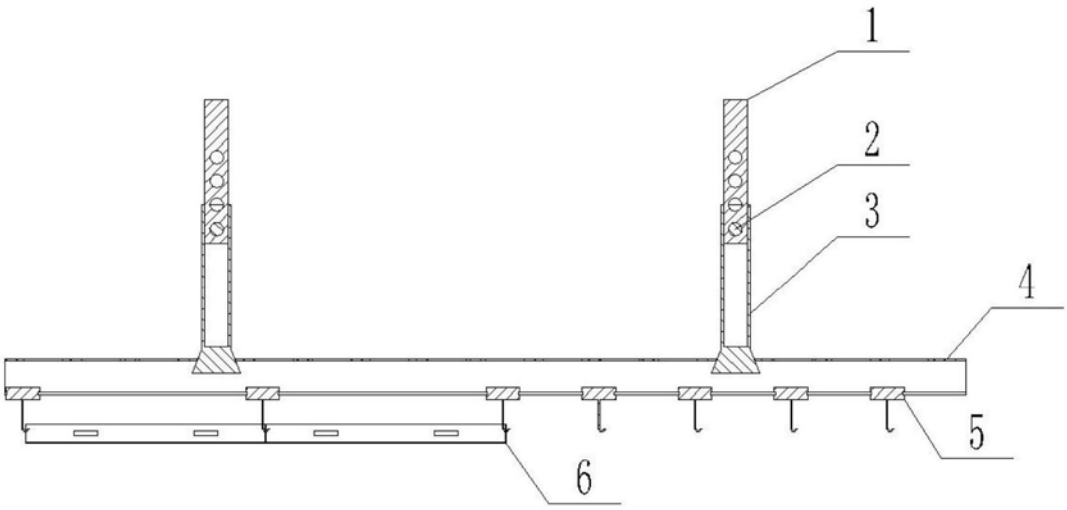

图2

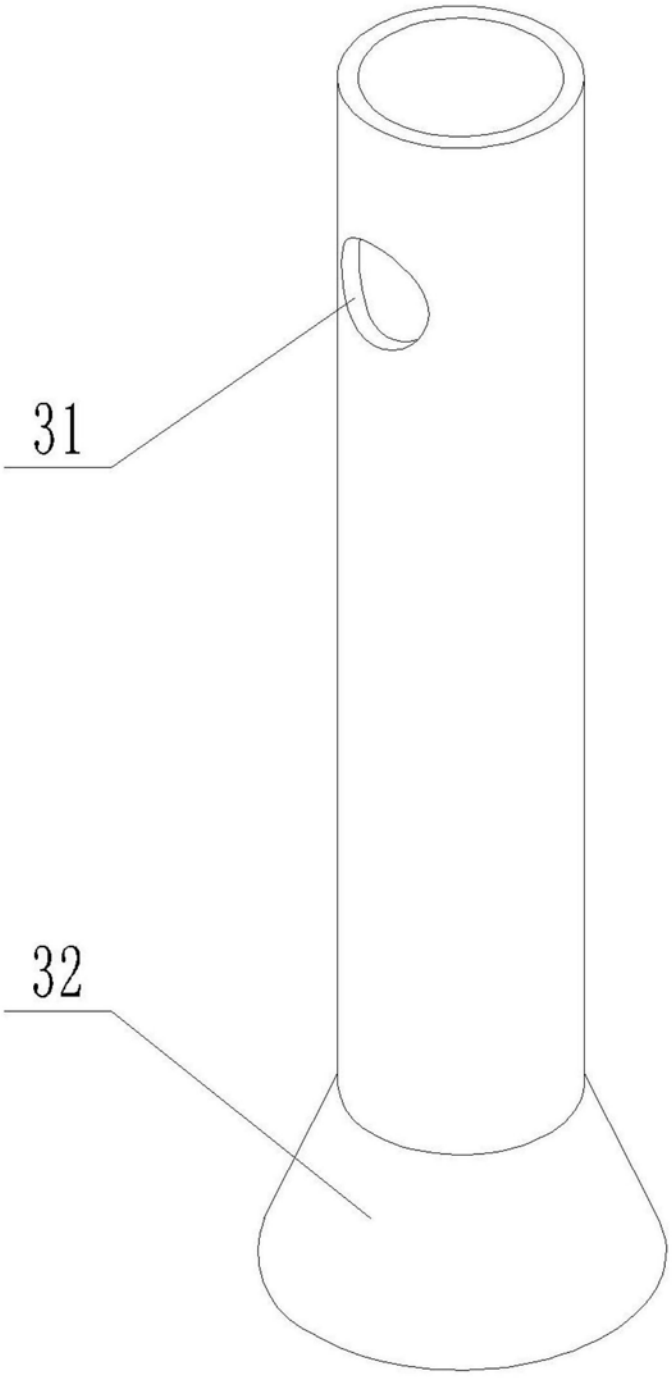

图3

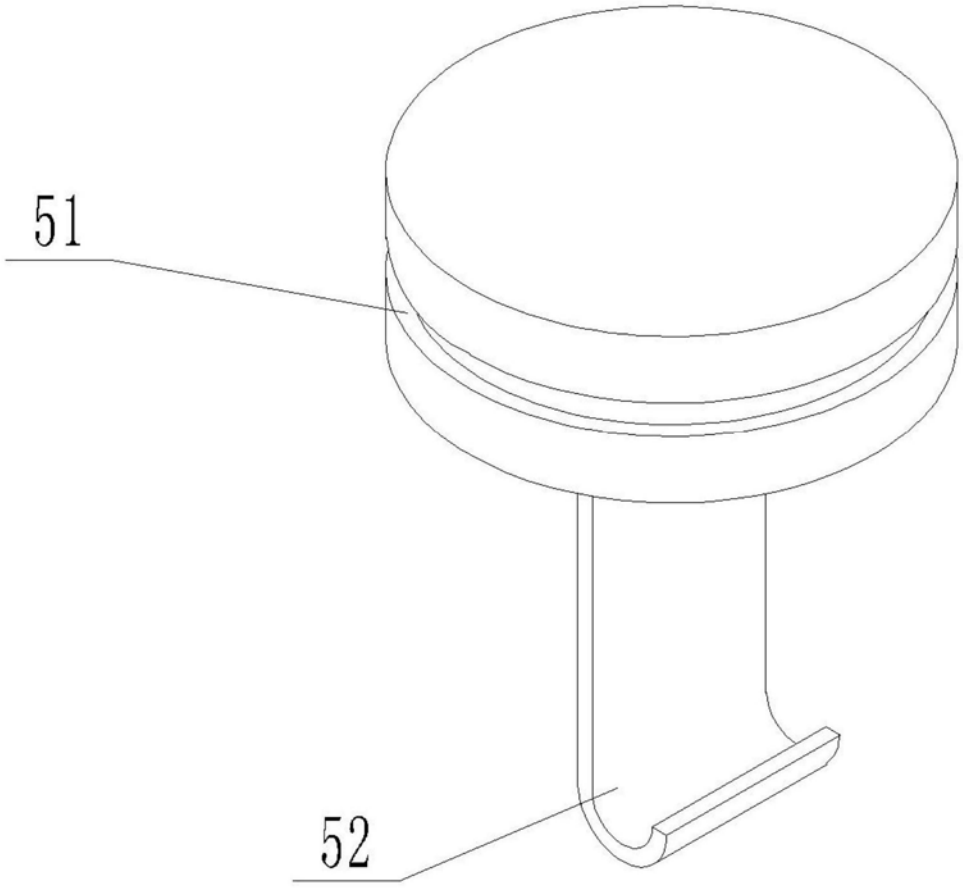

图4