(19)国家知识产权局

(12)实用新型专利

(10)授权公告号 CN 221690417 U
(45)授权公告日 2024.09.13

(21)申请号 202323058750.8
(22)申请日 2023.11.13
(73)专利权人 汕头市中心医院
地址 515000 广东省汕头市金平区外马路114号汕头市中心医院
(72)发明人 陈敬潮 王宏宇 沈胜岚 陈捷 黄晴
(74)专利代理机构 北京凳凳知识产权代理有限公司 37386
专利代理师 韩桂洋
(51)Int.Cl.
A47B 63/00(2006.01)
A47B 57/58(2006.01)
A47B 65/00(2006.01)
A47B 57/06(2006.01)
A47B 97/00(2006.01)

权利要求书1页 说明书4页 附图3页

(54)实用新型名称

一种储存架

(57)摘要

本实用新型公开了一种储存架,属于医院文件储存技术领域,其中包括架体和支撑板,所述支撑板设置在架体侧面,所述支撑板上表面固定连接有固定板,所述固定板共有两个,且对称排列在支撑板上表面,所述支撑板上表面设置有调节板,所述调节板下表面固定连接有第一滑块,所述支撑板上表面开设有第一滑槽,所述第一滑块滑动连接在第一滑槽中,所述支撑板上表面开设有活动槽,其有益效果是,当需要储存的相同病例文件过少或过多时,人们可以拉动拉环,从而将定位轴拉出定位孔,然后推动推板,从而将调节板调节到合适位置,方便人们对不同数量的文件进行储存,防止过少文件倾斜弯折,并且可以将过多文件储存在同一位置,提高储存质量。

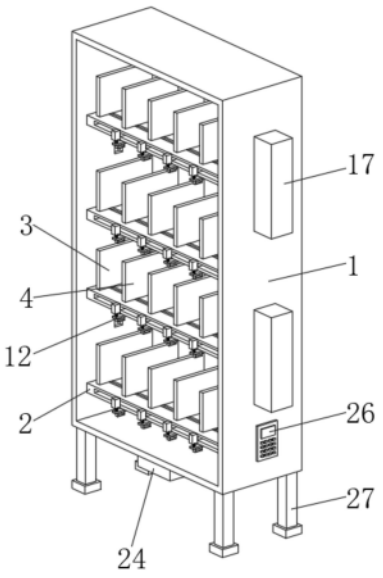

CN 221690417 U

1.一种储存架,包括架体(1)和支撑板(2),其特征在于:所述支撑板(2)设置在架体(1)侧面,所述支撑板(2)上表面固定连接有固定板(3),所述固定板(3)共有两个,且对称排列在支撑板(2)上表面,所述支撑板(2)上表面设置有调节板(4),所述调节板(4)下表面固定连接有第一滑块(5),所述支撑板(2)上表面开设有第一滑槽(6),所述第一滑块(5)滑动连接在第一滑槽(6)中,所述支撑板(2)上表面开设有活动槽(7),所述调节板(4)下表面固定连接有调节块(8),所述活动槽(7)内部开设有通槽(9),所述调节块(8)侧面固定连接有连接杆(10),所述连接杆(10)滑动连接在通槽(9)中,所述连接杆(10)侧面固定连接有推板(11),所述推板(11)下表面设置有定位组件(12),所述定位组件(12)包括伸缩杆(1201),所述伸缩杆(1201)上端固定连接在推板(11)下表面,所述伸缩杆(1201)下表面固定连接有连接板(1202),所述伸缩杆(1201)表面套接有弹簧(1203),所述弹簧(1203)上端固定连接在推板(11)下表面,所述弹簧(1203)下端固定连接在连接板(1202)上表面,所述连接板(1202)下表面固定连接有拉环(1204),所述连接板(1202)上表面固定连接有定位轴(1205),所述支撑板(2)下表面开设有定位孔(13),所述定位孔(13)共有多组,且均匀排列在支撑板(2)下表面,所述定位孔(13)与定位轴(1205)相匹配。

2.根据权利要求1所述的一种储存架,其特征在于:所述架体(1)侧面开设有第二滑槽(14),所述支撑板(2)侧面固定连接有第二滑块(15),所述第二滑块(15)滑动连接在第二滑槽(14)中,所述支撑板(2)侧面固定连接有连接块(16),所述架体(1)侧面开设有第三滑槽(17),所述连接块(16)滑动连接在第三滑槽(17)中,所述架体(1)侧面固定连接有壳体(18),所述壳体(18)内部固定连接有正反电机(19),所述正反电机(19)的输出轴下端固定连接有螺纹柱(20),所述螺纹柱(20)下表面固定连接有转轴(21),所述壳体(18)内部固定连接有轴承(22),所述转轴(21)的下端穿设在轴承(22)中,所述螺纹柱(20)表面螺纹连接有螺纹帽(23),所述连接块(16)的另一端固定连接在螺纹帽(23)侧面。

3.根据权利要求1所述的一种储存架,其特征在于:所述架体(1)下表面固定连接有储能仓(24),所述储能仓(24)内部固定连接有蓄电池(25)。

4.根据权利要求1所述的一种储存架,其特征在于:所述架体(1)侧面固定连接有控制开关(26)。

5.根据权利要求1所述的一种储存架,其特征在于:所述架体(1)下表面固定连接有支撑腿(27),所述支撑腿(27)共有四个,且呈矩形排列在柜体下表面。

6.根据权利要求1所述的一种储存架,其特征在于:所述支撑板(2)共有两组,另一组所述支撑板(2)固定连接在架体(1)侧面。

7.根据权利要求1所述的一种储存架,其特征在于:所述推板(11)正面设置有标签贴条。

一种储存架

技术领域

[0001] 本实用新型涉及医院文件储存技术领域,更具体地说,它涉及一种储存架。

背景技术

[0002] 在医院的治疗过程中,需要对病人的资料档案进行收集,医院的病案管理处在对病案进行管理的过程中需要使用储存架对文件进行管理,在进行储存病人档案文件时需要把相同病例的档案并排放置在同一位置以方便查找,但需要的储存架中的挡板之间都是固定的,在相同病例文件过少时并排文件可能会倾斜掉落,从而时文件扭曲或丢失,在相同病例文件过多时,挡板之间无法全部储存,降低储存质量,并且不同规格的档案文件大小不同,固定的支撑板不能储存不同规格的档案文件。

实用新型内容

[0003] (1)要解决的技术问题

[0004] 针对现有技术存在的不足,本实用新型的目的在于提供一种储存架,其具有可调节挡板之间位置以及可储存不同规格文件的特点。

[0005] (2)技术方案

[0006] 为实现上述目的,本实用新型提供了一种储存架,包括架体和支撑板,所述支撑板设置在架体侧面,所述支撑板上表面固定连接有固定板,所述固定板共有两个,且对称排列在支撑板上表面,所述支撑板上表面设置有调节板,所述调节板下表面固定连接有第一滑块,所述支撑板上表面开设有第一滑槽,所述第一滑块滑动连接在第一滑槽中,所述支撑板上表面开设有活动槽,所述调节板下表面固定连接有调节块,所述活动槽内部开设有通槽,所述调节块侧面固定连接有连接杆,所述连接杆滑动连接在通槽中,所述连接杆侧面固定连接有推板,所述推板下表面设置有定位组件,所述定位组件包括伸缩杆,所述伸缩杆上端固定连接在推板下表面,所述伸缩杆下表面固定连接有连接板,所述伸缩杆表面套接有弹簧,所述弹簧上端固定连接在推板下表面,所述弹簧下端固定连接在连接板上表面,所述连接板下表面固定连接有拉环,所述连接板上表面固定连接有定位轴,所述支撑板下表面开设有定位孔,所述定位孔共有多组,且均匀排列在支撑板下表面,所述定位孔与定位轴相匹配。

[0007] 使用本技术方案的一种高效金刚石微粉分离器时,通过设置定位组件、推板和调节板,当需要储存的相同病例文件过少或过多时,人们可以拉动拉环,从而将定位轴拉出定位孔,然后推动推板,从而将调节板调节到合适位置,方便人们对不同数量的文件进行储存,防止过少文件倾斜弯折,并且可以将过多文件储存在同一位置,提高储存质量。

[0008] 进一步地,所述架体侧面开设有第二滑槽,所述支撑板侧面固定连接有第二滑块,所述第二滑块滑动连接在第二滑槽中,所述支撑板侧面固定连接有连接块,所述架体侧面开设有第三滑槽,所述连接块滑动连接在第三滑槽中,所述架体侧面固定连接有壳体,所述壳体内部固定连接有正反电机,所述正反电机的输出轴下端固定连接有螺纹柱,所述螺纹

柱下表面固定连接有转轴,所述壳体内部固定连接有轴承,所述转轴的下端穿设在轴承中,所述螺纹柱表面螺纹连接有螺纹帽,所述连接块的另一端固定连接在螺纹帽侧面。

[0009] 进一步地,所述架体下表面固定连接有储能仓,所述储能仓内部固定连接有蓄电池。

[0010] 进一步地,所述架体侧面固定连接有控制开关。

[0011] 进一步地,所述架体下表面固定连接有支撑腿,所述支撑腿共有四个,且呈矩形排列在柜体下表面。

[0012] 进一步地,所述支撑板共有两组,另一组所述支撑板固定连接在架体侧面。

[0013] 进一步地,所述推板正面设置有标签贴条。

[0014] (3)有益效果

[0015] 综上所述,本实用新型具有以下有益效果:

[0016] 1、该一种储存架,通过设置定位组件、推板和调节板,当需要储存的相同病例文件过少或过多时,人们可以拉动拉环,从而将定位轴拉出定位孔,然后推动推板,从而将调节板调节到合适位置,方便人们对不同数量的文件进行储存,防止过少文件倾斜弯折,并且可以将过多文件储存在同一位置,提高储存质量;

[0017] 2、该一种储存架,通过设置正反电机、螺纹柱和螺纹帽,当人们需要储存不同规格的文件时,人们可以使用控制开关控制正反电机运作,从而带动螺纹柱转动,在螺纹柱和螺纹帽的配合下,从而调节支撑板之间的位置,方便人们储存不同规格的病例文件,提高了该装置的实用性。

附图说明

[0018] 为了更清楚的说明本实用新型具体实施方式或现有技术中的技术方案,下面将对具体实施方式或现有技术中描述所需要使用的附图作简单地介绍,显而易见地,下面描述中的附图仅仅是本实用新型的一种实施方式,对于本领域普通技术人员来说,在不付出创造性劳动的前提下,还可以根据这些附图获得其他的附图。

[0019] 图1为本实用新型正视立体的结构示意图;

[0020] 图2为本实用新型中局部剖视的结构示意图;

[0021] 图3为本实用新型中支撑板侧式立体的结构示意图;

[0022] 图4为图3中A处放大的结构示意图。

[0023] 附图中的标记为:

[0024] 1、架体;2、支撑板;3、固定板;4、调节板;5、第一滑块;6、第一滑槽;7、活动槽;8、调节块;9、通槽;10、连接杆;11、推板;12、定位组件;1201、伸缩杆;1202、连接板;1203、弹簧;1204、拉环;1205、定位轴;13、定位孔;14、第二滑槽;15、第二滑块;16、连接块;17、第三滑槽;18、壳体;19、正反电机;20、螺纹柱;21、转轴;22、轴承;23、螺纹帽;24、储能仓;25、蓄电池;26、控制开关;27、支撑腿。

具体实施方式

[0025] 为使本实用新型实现的技术手段、创作特征、达成目的与功效易于明白了解,下面对本实用新型具体实施方式中的技术方案进行清楚、完整的描述,以进一步阐述本实用新

型,显然,所描述的具体实施方式仅仅是本实用新型的一部分实施方式,而不是全部的样式。

[0026] 实施例:

[0027] 以下结合附图1-4对本实用新型作进一步详细说明。

[0028] 请参阅图1-4,本实用新型提供一种技术方案:一种储存架,包括架体1和支撑板2,支撑板2设置在架体1侧面,支撑板2上表面固定连接有固定板3,固定板3共有两个,且对称排列在支撑板2上表面,支撑板2上表面设置有调节板4,调节板4下表面固定连接有第一滑块5,支撑板2上表面开设有第一滑槽6,第一滑块5滑动连接在第一滑槽6中,支撑板2上表面开设有活动槽7,调节板4下表面固定连接有调节块8,活动槽7内部开设有通槽9,调节块8侧面固定连接有连接杆10,连接杆10滑动连接在通槽9中,连接杆10侧面固定连接有推板11,推板11下表面设置有定位组件12,定位组件12包括伸缩杆1201,伸缩杆1201上端固定连接在推板11下表面,伸缩杆1201下表面固定连接有连接板1202,伸缩杆1201表面套接有弹簧1203,弹簧1203上端固定连接在推板11下表面,弹簧1203下端固定连接在连接板1202上表面,连接板1202下表面固定连接有拉环1204,连接板1202上表面固定连接有定位轴1205,支撑板2下表面开设有定位孔13,定位孔13共有多组,且均匀排列在支撑板2下表面,定位孔13与定位轴1205相匹配。

[0029] 通过采用上述技术方案,当需要储存的相同病例文件过少或过多时,人们可以拉动拉环1204,从而将定位轴1205拉出定位孔13,然后推动推板11,从而将调节板4调节到合适位置,方便人们对不同数量的文件进行储存,防止过少文件倾斜弯折,并且可以将过多文件储存在同一位置,提高储存质量。

[0030] 具体的,架体1侧面开设有第二滑槽14,支撑板2侧面固定连接有第二滑块15,第二滑块15滑动连接在第二滑槽14中,支撑板2侧面固定连接有连接块16,架体1侧面开设有第三滑槽17,连接块16滑动连接在第三滑槽17中,架体1侧面固定连接有壳体18,壳体18内部固定连接有正反电机19,正反电机19的输出轴下端固定连接有螺纹柱20,螺纹柱20下表面固定连接有转轴21,壳体18内部固定连接有轴承22,转轴21的下端穿设在轴承22中,螺纹柱20表面螺纹连接有螺纹帽23,连接块16的另一端固定连接在螺纹帽23侧面。

[0031] 通过采用上述技术方案,当人们需要储存不同规格的文件时,人们可以使用控制开关26控制正反电机19运作,从而带动螺纹柱20转动,在螺纹柱20和螺纹帽23的配合下,从而调节支撑板2之间的位置,方便人们储存不同规格的病例文件,提高了该装置的实用性。

[0032] 具体的,架体1下表面固定连接有储能仓24,储能仓24内部固定连接有蓄电池25。

[0033] 具体的,架体1侧面固定连接有控制开关26。

[0034] 具体的,架体1下表面固定连接有支撑腿27,支撑腿27共有四个,且呈矩形排列在柜体下表面。

[0035] 通过采用上述技术方案,在使用时,人们可以通过支撑腿27将该装置平稳的放置在使用位置。

[0036] 具体的,支撑板2共有两组,另一组支撑板2固定连接在架体1侧面。

[0037] 具体的,推板11正面设置有标签贴条。

[0038] 通过采用上述技术方案,储存完之后人们可以将病例标签贴条贴在推板11正面,方便人们查找。

[0039] 本实用新型的工作原理为:在使用时,人们可以通过支撑腿27将该装置平稳的放置在使用位置,然后可以根据不同规格文件的大小使用控制开关26控制正反电机19运作,正反电机19带动螺纹柱20转动,螺纹柱20带动螺纹帽23移动,螺纹帽23带动连接块16移动,支撑板2在连接块16、第二滑块15和第二滑槽14的配合作用下移动,从而将支撑板2调节到合适高度,方便人们储存不同规格的病例档案文件,当相同病例文件过少时,人们可以拉动拉环1204,拉环1204带动连接板1202移动,连接板1202拉伸弹簧1203并带动定位轴1205离开定位孔13,然后向靠近固定板3方向推动推板11,推板11带动连接杆10移动,连接杆10带动调节块8和调节板4移动,直至将调节板4推动到与病例文件接触,然后松开拉环1204,弹簧1203收缩带动连接板1202移动,连接板1202推动定位轴1205插入当前位置的定位孔13中,固定调节板4,从而防止文件倾斜或掉落,当相同病例文件过多时,人们可以向远离固定板3方向推动推板11,从而将相同病例文件储存在同一位置,储存完之后人们可以将病例标签贴条贴在推板11正面,方便人们查找。

[0040] 本具体实施例仅仅是对本实用新型的解释,其并不是对本实用新型的限制,本领域技术人员在阅读完本说明书后可以根据需要对本实施例做出没有创造性贡献的修改,但只要在本实用新型的权利要求范围内都受到专利法的保护。

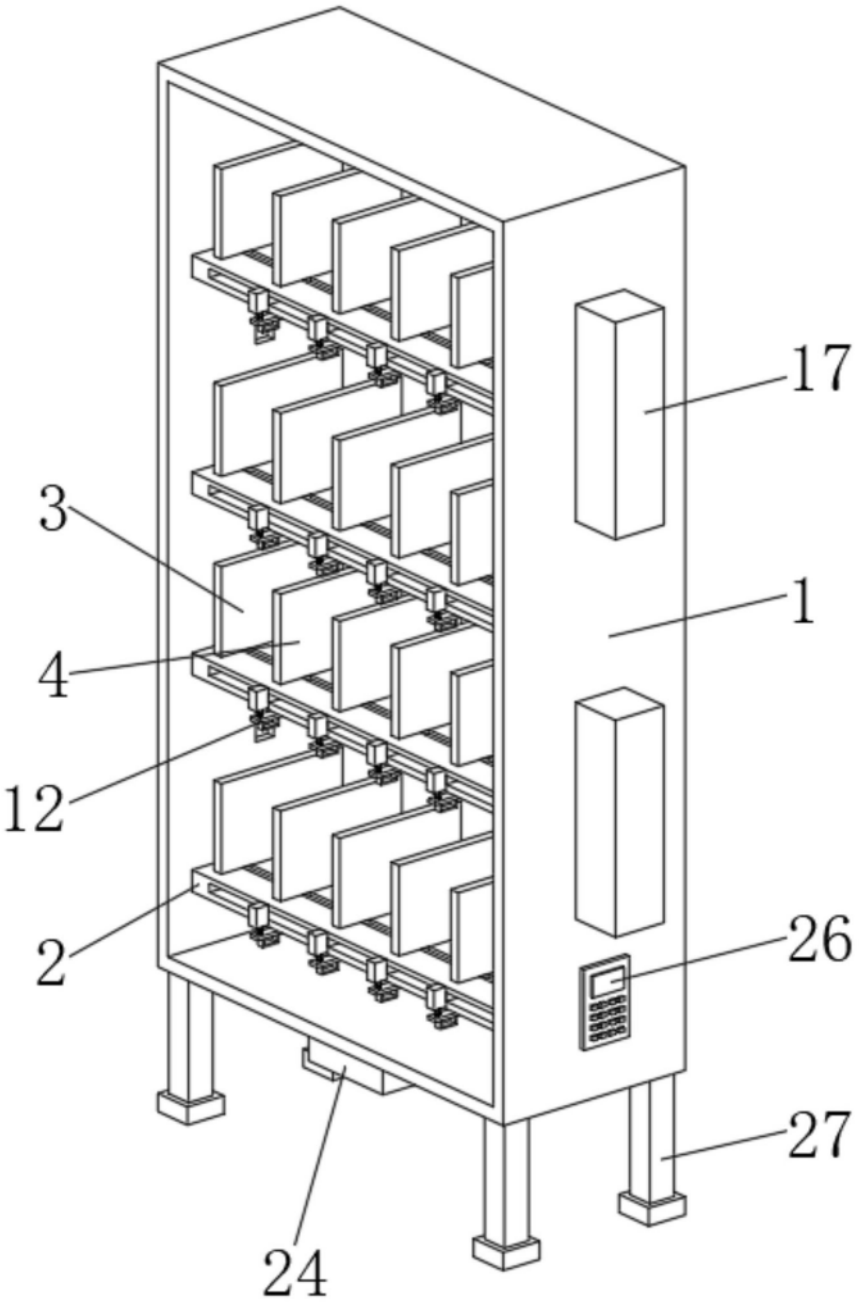

图1

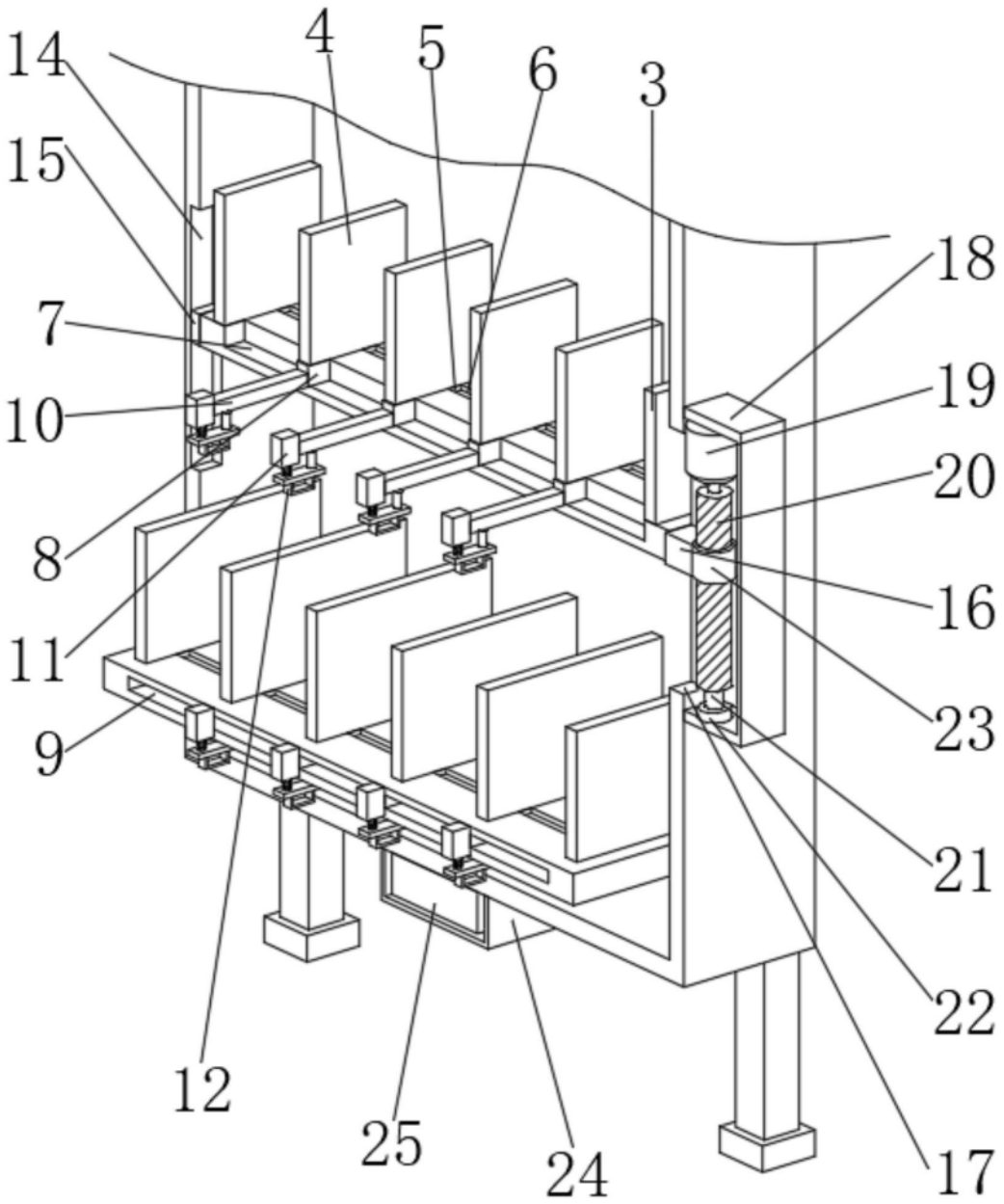

图2

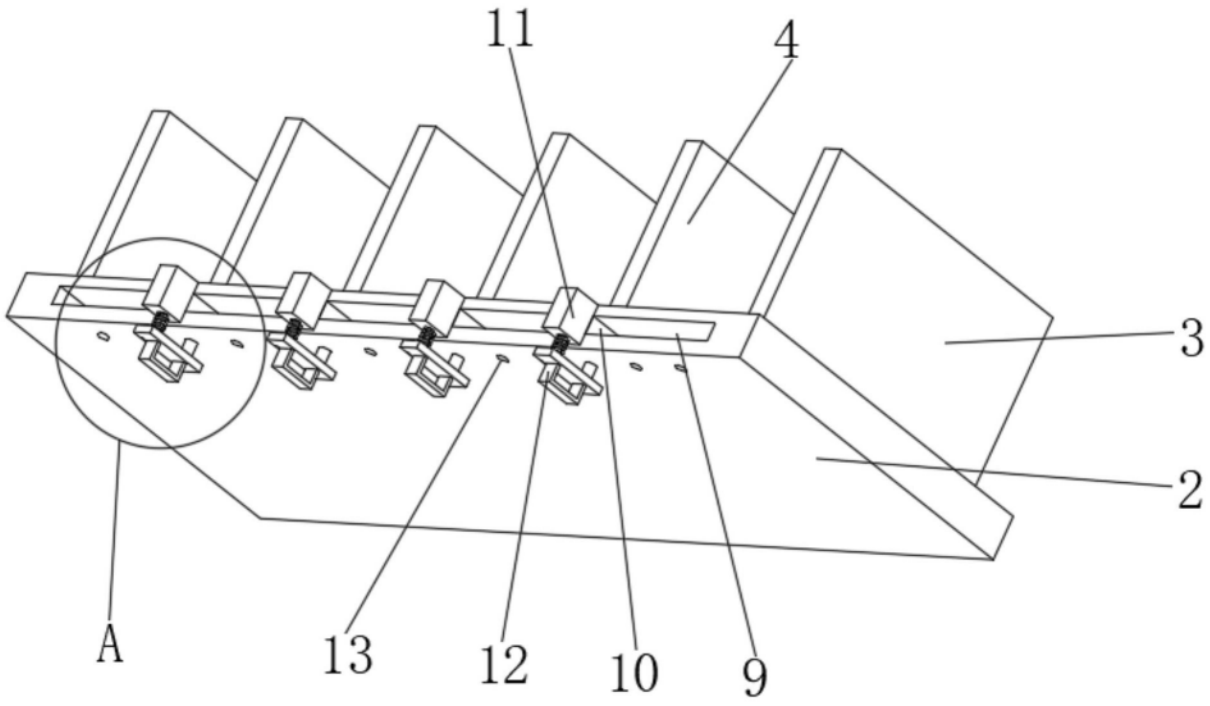

图3

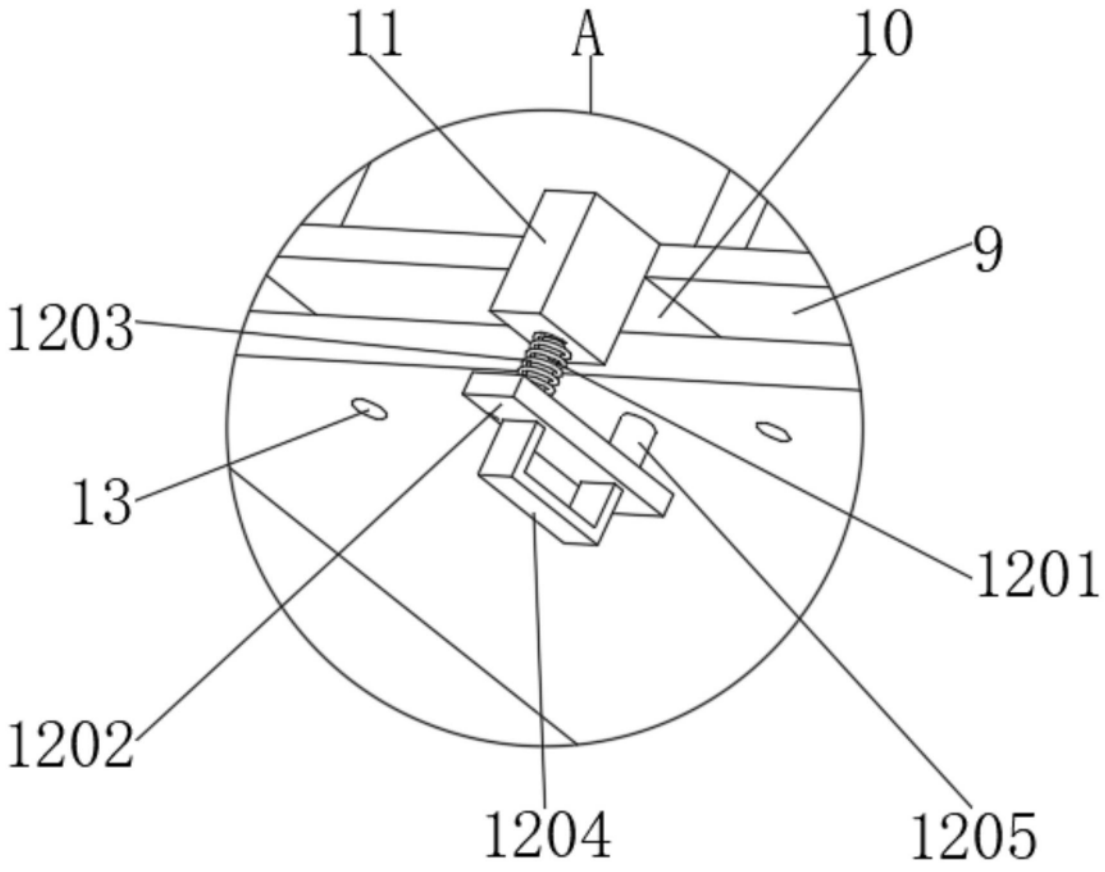

图4