(19)中华人民共和国国家知识产权局

(12)实用新型专利

(10)授权公告号 CN 210351302 U
(45)授权公告日 2020.04.17

(21)申请号 201921916981.9

(22)申请日 2019.11.08

(73)专利权人 济宁医学院附属医院
地址 266071 山东省济宁市中区古槐路89号

(72)发明人 刘婷婷

(74)专利代理机构 北京精金石知识产权代理有限公司 11470
代理人 强红刚

(51)Int.Cl.
H04N 1/00(2006.01)
H04N 1/04(2006.01)

权利要求书1页 说明书3页 附图5页

(54)实用新型名称

一种档案用扫描结构

(57)摘要

本实用新型公开了一种档案用扫描结构，涉及扫描设备技术领域。该档案用扫描结构包括底座、扫描探头，底座的顶部固定连接有立柱，立柱的顶部固定连接有圆盒，立柱的顶部开设有长槽，圆盒的内壁固定连接有固定轴，固定轴的表面活动套接有圆环，且圆环的表面与圆盒的内壁活动连接，圆环的表面开设有穿线槽。本实用新型通过设置穿线槽、盖板、固定装置、锁紧螺栓和第一橡胶垫，解决了目前常见高拍仪的扫描探头位置处一般为整体式，难以拆卸，而扫描探头位置处往往就是出现问题最大的地方，一旦该位置处内部的零部件出现问题，使用者难以对扫描探头位置处进行检修的问题。

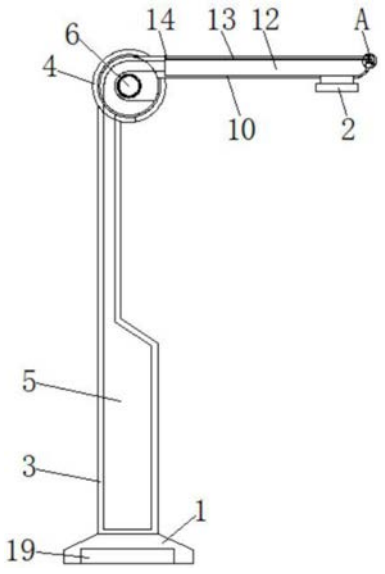

CN 210351302 U

1.一种档案用扫描结构，包括底座(1)、扫描探头(2)，所述底座(1)的顶部固定连接有立柱(3)，所述立柱(3)的顶部固定连接有圆盒(4)，其特征在于：所述立柱(3)的顶部开设有长槽(5)，所述圆盒(4)的内壁固定连接有固定轴(6)，所述固定轴(6)的表面活动套接有圆环(7)，且圆环(7)的表面与圆盒(4)的内壁活动连接，所述圆环(7)的表面开设有穿线槽(8)，所述圆盒(4)的右侧开设有通槽(9)，所述圆环(7)的表面固定连接有转杆(10)，所述转杆(10)的右端贯穿通槽(9)并延伸至通槽(9)的外部，所述扫描探头(2)固定连接在转杆(10)右端的下表面，所述转杆(10)的左端开设有通孔(11)，所述转杆(10)的上表面开设有放置槽(12)，所述放置槽(12)与通孔(11)相连通，所述放置槽(12)的顶部设有盖板(13)，且盖板(13)通过合页(14)与转杆(10)转动连接，所述盖板(13)内侧对应转杆(10)右端位置处开设有卡槽(15)，所述转杆(10)的右端设有固定装置(16)，所述盖板(13)上表面对应固定装置(16)的位置处设有锁紧螺栓(17)，所述转杆(10)的上表面开设有螺孔(18)，所述锁紧螺栓(17)的表面与螺孔(18)的内壁螺纹连接。

2.根据权利要求1所述的一种档案用扫描结构，其特征在于：所述底座(1)的底部镶嵌有配重块(19)，且配重块(19)通过胶水粘接在底座(1)底部中央位置处。

3.根据权利要求1所述的一种档案用扫描结构，其特征在于：所述固定轴(6)的表面固定连接有第一橡胶垫(20)，所述圆环(7)的内壁固定连接有第二橡胶垫(21)，所述第一橡胶垫(20)与第二橡胶垫(21)的表面活动连接。

4.根据权利要求3所述的一种档案用扫描结构，其特征在于：所述第一橡胶垫(20)和第二橡胶垫(21)均呈环形阵列分布，且位置错开设置。

5.根据权利要求1所述的一种档案用扫描结构，其特征在于：所述固定装置(16)包括凹槽(1601)、弹簧(1602)和卡块(1603)，所述凹槽(1601)开设在转杆(10)的右端，所述弹簧(1602)的两端分别与凹槽(1601)内壁的左侧和卡块(1603)的左侧固定连接，且卡块(1603)的表面与凹槽(1601)的内壁活动连接，所述卡块(1603)插接至卡槽(15)的内部。

一种档案用扫描结构

技术领域

[0001] 本实用新型涉及扫描设备用配件技术领域，具体而言，涉及一种档案用扫描结构。

背景技术

[0002] 档案是指人们在各项社会活动中直接形成的各种形式的具有保存价值的原始记录，档案主要为纸质档案，档案用扫描结构就是可对纸质档案进行扫描并通过转接线输送至其他设备上。

[0003] 目前，档案的扫描仪器有很多种，有形状类似打印机的，也有类似支架形式的，类似支架形式的也称之为高拍仪，但是最终目的都是将档案进行扫描并通过转接线输送至其他设备上，例如型号为S200L的高拍仪，该高拍仪的扫描探头位置处一般为整体式，难以拆卸，而扫描探头位置处往往就是出现问题最大的地方，一旦该位置处内部的零部件出现问题，使用者难以对扫描探头位置处进行检修。

实用新型内容

[0004] 本实用新型提供了一种档案用扫描结构，具备便于检修的优点，以解决使用者难以对扫描探头位置处进行检修的问题。

[0005] 为实现便于检修的目的，本实用新型提供如下技术方案：一种档案用扫描结构，包括底座、扫描探头，所述底座的顶部固定连接有立柱，所述立柱的顶部固定连接有圆盒，所述立柱的顶部开设有长槽，所述圆盒的内壁固定连接有固定轴，所述固定轴的表面活动套接有圆环，且圆环的表面与圆盒的内壁活动连接，所述圆环的表面开设有穿线槽，所述圆盒的右侧开设有通槽，所述圆环的表面固定连接有转杆，所述转杆的右端贯穿通槽并延伸至通槽的外部，所述扫描探头固定连接在转杆右端的下表面，所述转杆的左端开设有通孔，所述转杆的上表面开设有放置槽，所述放置槽与通孔相连通，所述放置槽的顶部设有盖板，且盖板通过合页与转杆转动连接，所述盖板内侧对应转杆右端位置处开设有卡槽，所述转杆的右端设有固定装置，所述盖板上表面对应固定装置的位置处设有锁紧螺栓，所述转杆的上表面开设有螺孔，所述锁紧螺栓的表面与螺孔的内壁螺纹连接。

[0006] 作为本实用新型的一种优选技术方案，所述底座的底部镶嵌有配重块，且配重块通过胶水粘接在底座底部中央位置处。

[0007] 作为本实用新型的一种优选技术方案，所述固定轴的表面固定连接有第一橡胶垫，所述圆环的内壁固定连接有第二橡胶垫，所述第一橡胶垫与第二橡胶垫的表面活动连接。

[0008] 作为本实用新型的一种优选技术方案，所述第一橡胶垫和第二橡胶垫均呈环形阵列分布，且位置错开设置。

[0009] 作为本实用新型的一种优选技术方案，所述固定装置包括凹槽、弹簧和卡块，所述凹槽开设在转杆的右端，所述弹簧的两端分别与凹槽内壁的左侧和卡块的左侧固定连接，且卡块的表面与凹槽的内壁活动连接，所述卡块插接至卡槽的内部。

[0010] 与现有技术相比，本实用新型提供了一种档案用扫描结构，具备以下有益效果：

[0011] 该档案用扫描结构通过设置穿线槽、盖板、固定装置、锁紧螺栓和第一橡胶垫，扫描探头固定在转杆右端的下表面，放置槽内部放置与扫描探头配合的其他零部件，若出现问题时，先拧松锁紧螺栓，之后给盖板右侧一定力的作用，盖板绕着合页转动，卡块与凹槽分离，直至整个盖板完全打开，便可以对放置槽内部安装的零部件进行检修，通过将整个转杆分为两个部分，一部分为放置区域，另一部分为盖板，并且盖板可实现打开关闭，从而对整个高拍仪内部的主要零部件进行检修，只需拧松锁紧螺栓即可打开盖板，拧紧锁紧螺栓即可关闭盖板，操作简单，达到了便于检修的效果，解决了目前常见高拍仪的扫描探头位置处一般为整体式，难以拆卸，而扫描探头位置处往往就是出现问题最大的地方，一旦该位置处内部的零部件出现问题，使用者难以对扫描探头位置处进行检修的问题。

附图说明

[0012] 图1为本实用新型的结构示意图；

[0013] 图2为本实用新型的图1中圆环位置处局部放大图；

[0014] 图3为本实用新型的图1中A处结构放大图；

[0015] 图4为本实用新型的转杆收起后的结构示意图；

[0016] 图5为本实用新型的图4中圆盒位置处局部放大图。

[0017] 图中：1、底座；2、扫描探头；3、立柱；4、圆盒；5、长槽；6、固定轴；7、圆环；8、穿线槽；9、通槽；10、转杆；11、通孔；12、放置槽；13、盖板；14、合页；15、卡槽；16、固定装置；1601、凹槽；1602、弹簧；1603、卡块；17、锁紧螺栓；18、螺孔；19、配重块；20、第一橡胶垫；21、第二橡胶垫。

具体实施方式

[0018] 下面将结合本实用新型实施例中的附图，对本实用新型实施例中的技术方案进行清楚、完整地描述，显然，所描述的实施例仅仅是本实用新型一部分实施例，而不是全部的实施例。基于本实用新型中的实施例，本领域普通技术人员在没有做出创造性劳动前提下所获得的所有其他实施例，都属于本实用新型保护的范围。

[0019] 请参阅图1-5，一种档案用扫描结构，包括底座1、扫描探头2，底座1的顶部固定连接有立柱3，立柱3的顶部固定连接有圆盒4，圆盒4的内壁呈圆形，立柱3的顶部开设有长槽5，圆盒4的内壁固定连接有固定轴6，固定轴6的表面活动套接有圆环7，且圆环7的表面与圆盒4的内壁活动连接，圆环7的表面开设有穿线槽8，圆盒4的右侧开设有通槽9，通槽9用来给转杆10转动留有空间，圆环7的表面固定连接有转杆10，转杆10的右端贯穿通槽9并延伸至通槽9的外部，扫描探头2固定连接在转杆10右端的下表面，转杆10的左端开设有通孔11，导线可以贯穿通孔11可穿线槽8并延伸至长槽5的内部，转杆10的上表面开设有放置槽12，放置槽12与通孔11相连通，放置槽12的顶部设有盖板13，盖板13打开便可以进行检修，且盖板13通过合页14与转杆10转动连接，盖板13内侧对应转杆10右端位置处开设有卡槽15，转杆10的右端设有固定装置16，盖板13上表面对应固定装置16的位置处设有锁紧螺栓17，转杆10的上表面开设有螺孔18，锁紧螺栓17的表面与螺孔18的内壁螺纹连接。

[0020] 具体的，底座1的底部镶嵌有配重块19，且配重块19通过胶水粘接在底座1底部中

央位置处。

[0021] 本实施方案中，配重块19增加整个高拍仪的稳定性。

[0022] 具体的，固定轴6的表面固定连接有第一橡胶垫20，圆环7的内壁固定连接有第二橡胶垫21，第一橡胶垫20与第二橡胶垫21的表面活动连接。

[0023] 本实施方案中，在关节位置处设置第一橡胶垫20和第二橡胶垫21配合使用，增加关节位置处的摩擦力或者是转动阻力，使得转杆10展开时或者收起时不会轻易乱动。

[0024] 具体的，第一橡胶垫20和第二橡胶垫21均呈环形阵列分布，且位置错开设置。

[0025] 本实施方案中，第一橡胶垫20与第二橡胶垫21之间连接更加紧密，转杆10展开使用时便更加稳定。

[0026] 具体的，固定装置16包括凹槽1601、弹簧1602和卡块1603，凹槽1601开设在转杆10的右端，弹簧1602的两端分别与凹槽1601内壁的左侧和卡块1603的左侧固定连接，且卡块1603的表面与凹槽1601的内壁活动连接，卡块1603插接至卡槽15的内部。

[0027] 本实施方案中，通过卡块1603卡在卡槽15的内部从而将盖板13固定住，并且最后用锁紧螺栓17将盖板13固定牢固，确保盖板13不会被轻易打开。

[0028] 本实用新型的工作原理及使用流程：在使用时，扫描探头2固定在转杆10右端的下表面，放置槽12内部放置与扫描探头2配合的其他零部件，若出现问题时，先拧松锁紧螺栓17，之后给盖板13右侧一定力的作用，盖板13绕着合页14转动，卡块1603与凹槽1601分离，直至整个盖板13完全打开，便可以对放置槽12内部安装的零部件进行检修，通过将整个转杆10分为两个部分，一部分为放置区域，另一部分为盖板13，并且盖板13可实现打开关闭，从而对整个高拍仪内部的主要零部件进行检修，只需拧松锁紧螺栓17即可打开盖板13，拧紧锁紧螺栓17即可关闭盖板13，操作简单，从而实现了便于检修的效果，通过配重块19降低整个高拍仪的重心，从而使得整个高拍仪摆放桌面实际使用过程中更加稳定，长槽5用来放置导线等部件，圆环7可绕着固定轴6转动，从而将转杆10收起，在关节位置处设置第一橡胶垫20和第二橡胶垫21配合使用，增加关节位置处的摩擦力或者是转动阻力，使得转杆10展开时或者收起时不会轻易乱动，穿线槽8主要给导线转动预留一定的空间，防止导线阻挡转杆10的正常转动。综上所述，该档案用扫描结构，通过设置穿线槽8、盖板13、固定装置16、锁紧螺栓17和第一橡胶垫20，解决了目前常见高拍仪的扫描探头2位置处一般为整体式，难以拆卸，而扫描探头2位置处往往就是出现问题最大的地方，一旦该位置处内部的零部件出现问题，使用者难以对扫描探头2位置处进行检修的问题。

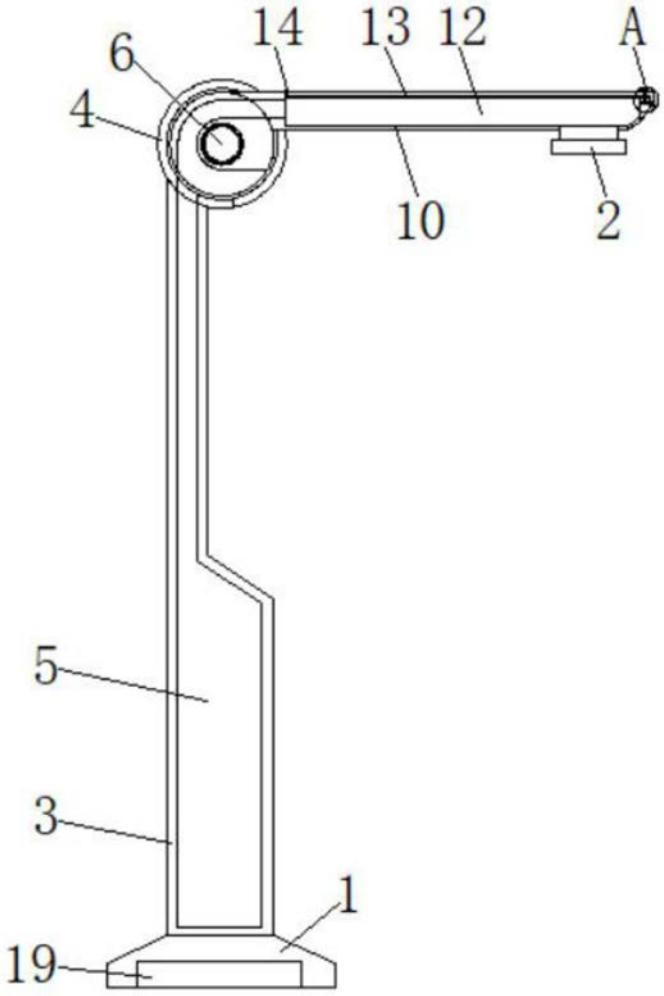

图1

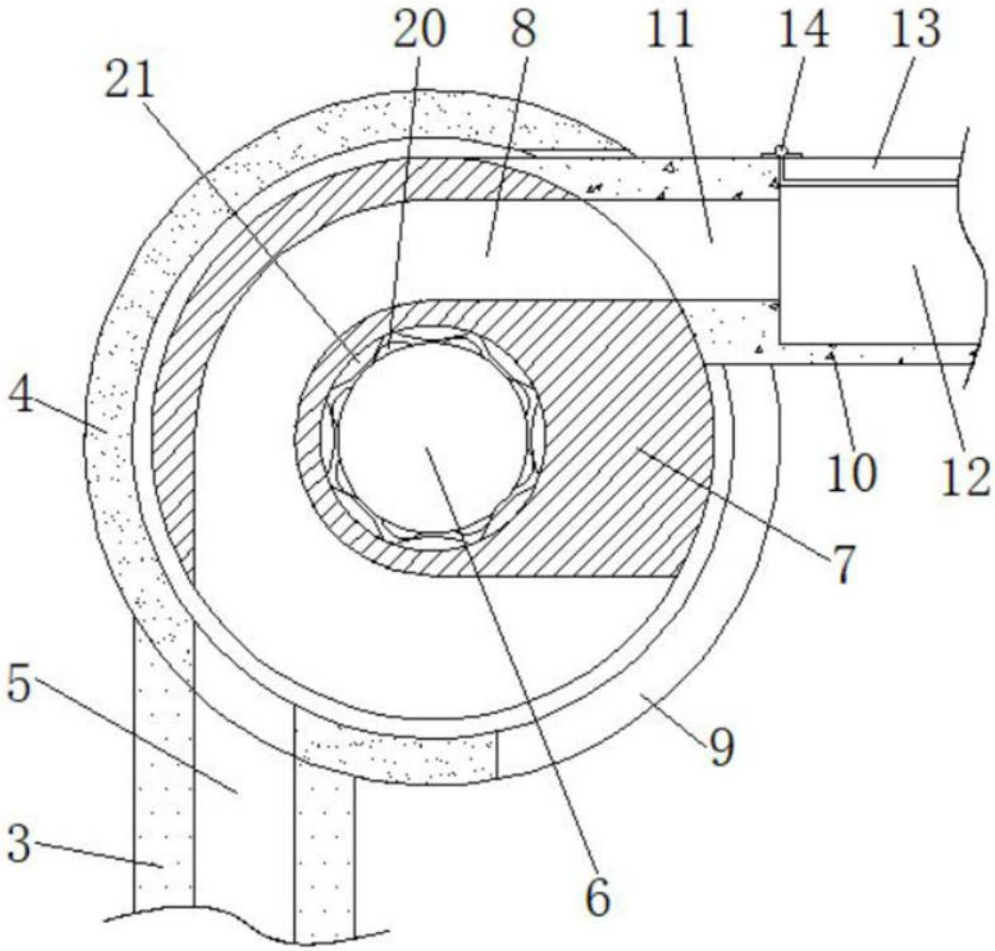

图2

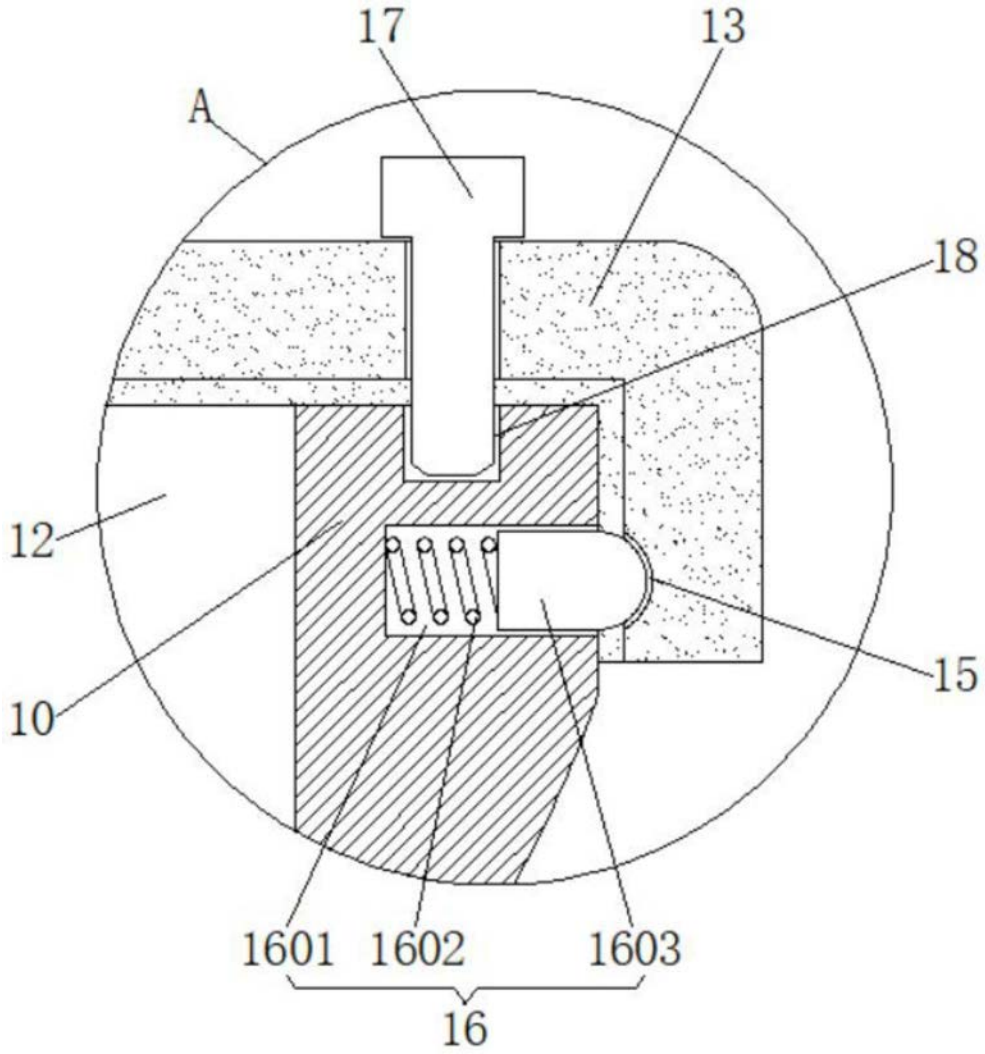

图3

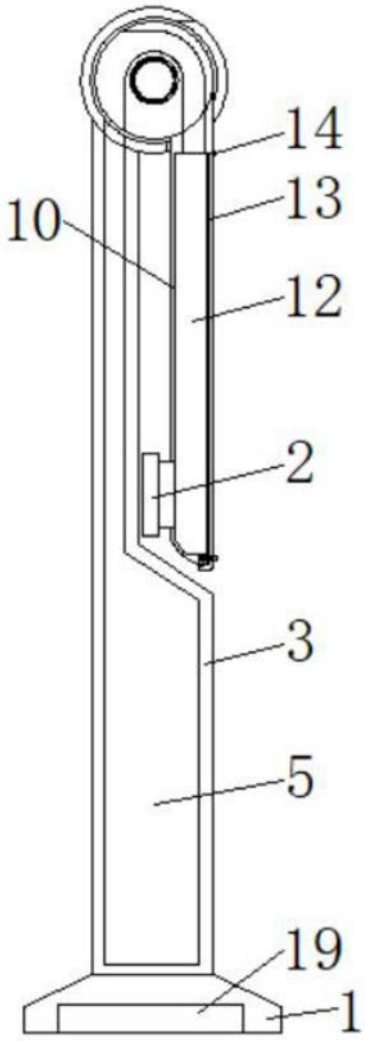

图4

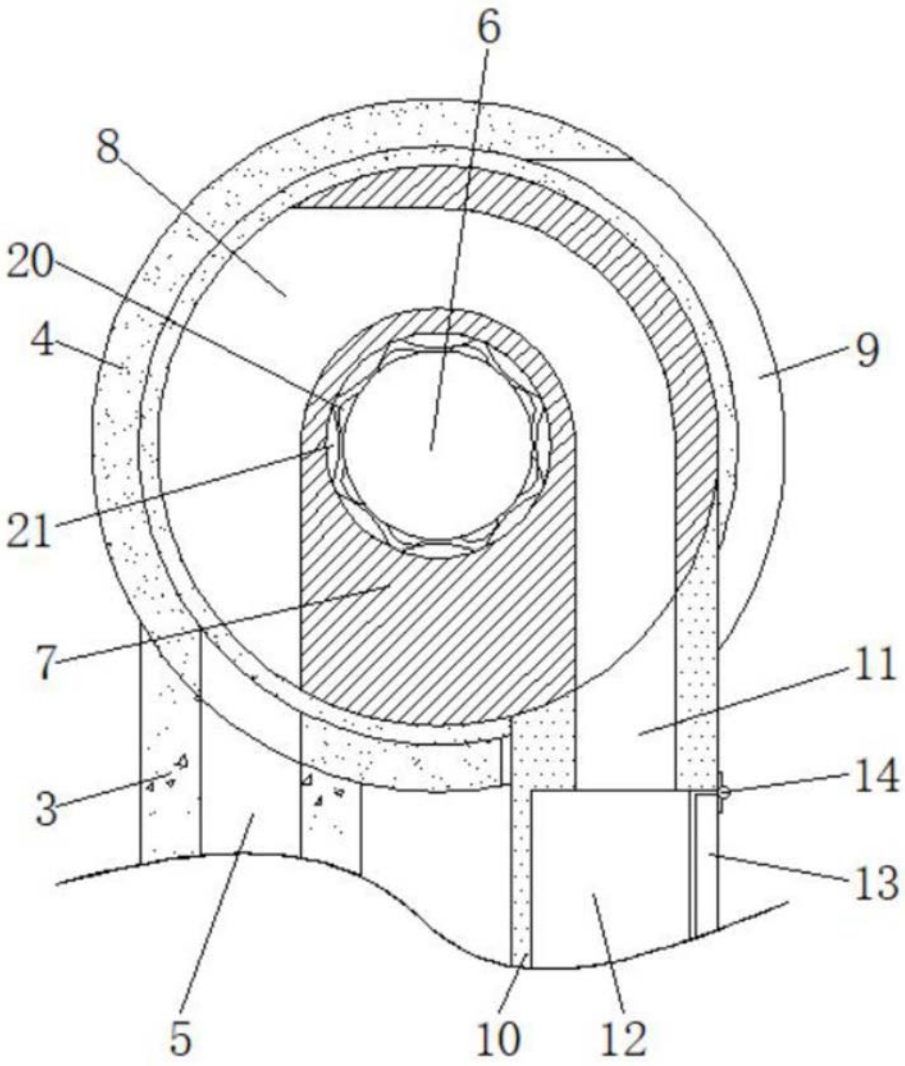

图5