(19)中华人民共和国国家知识产权局

(12)实用新型专利

(10)授权公告号 CN 215667723 U
(45)授权公告日 2022.01.28

(21)申请号 202120139131.3

(22)申请日 2021.01.19

(73)专利权人 大理钰丰工贸有限公司
地址 671000 云南省大理白族自治州大理市大理经济开发区上登工业片区A-1幢

(72)发明人 杨杰

(74)专利代理机构 深圳市辰为知识产权代理事务所(普通合伙) 44719
代理人 李智炜

(51)Int.Cl.
C03B 33/037(2006.01)
C03B 33/03(2006.01)

权利要求书1页 说明书3页 附图3页

(54)实用新型名称

一种钢化玻璃生产用毛玻璃分切装置

(57)摘要

本实用新型公开了一种钢化玻璃生产用毛玻璃分切装置，包括工作台，所述工作台的内侧转动连接有第一传动辊，所述第一传动辊的表面传动连接有第一传送带，所述工作台的表面固定安装有第一电机，所述第一电机的输出端与第一传动辊固定连接。本实用新型通过第一电机带动第一传动辊转动，通过第一传送带对毛玻璃进行传送，将毛玻璃传送到工作台上侧，方便对毛玻璃进行上料，通过电动推杆带动楔形块推动支架进行升降，带动毛玻璃向上升起，使毛玻璃与第一传送带脱离接触，通过第二电机带动第二传动辊转动，通过第二传送带对毛玻璃进行传送，方便调整毛玻璃的位置，方便对毛玻璃进行切割，提高切割质量。

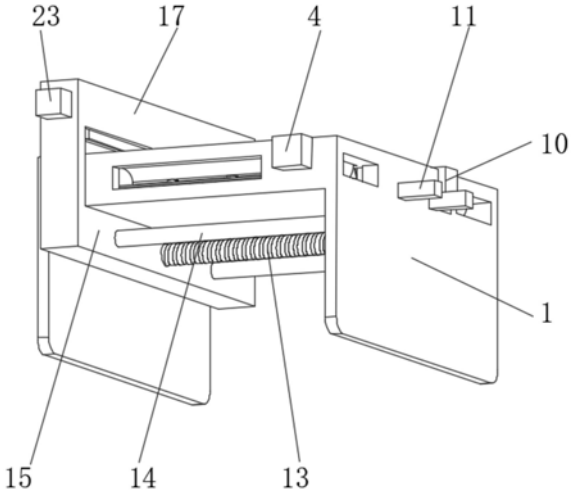

CN 215667723 U

1.一种钢化玻璃生产用毛玻璃分切装置，包括工作台(1)，其特征在于：所述工作台(1)的内侧转动连接有第一传动辊(2)，所述第一传动辊(2)的表面传动连接有第一传送带(3)，所述工作台(1)的表面固定安装有第一电机(4)，所述第一电机(4)的输出端与第一传动辊(2)固定连接，所述工作台(1)的内侧固定连接有第一滑杆(5)，所述第一滑杆(5)的表面滑动连接有支架(6)，所述支架(6)与工作台(1)之间设置有弹簧(7)，所述支架(6)的内侧转动连接有第二传动辊(8)，所述第二传动辊(8)的表面传动连接有第二传送带(9)，所述支架(6)的一侧固定安装有第二电机(10)，所述第二电机(10)的输出端与第二传动辊(8)固定连接。

2.根据权利要求1所述的一种钢化玻璃生产用毛玻璃分切装置，其特征在于：所述弹簧(7)套接在第一滑杆(5)的表面，所述弹簧(7)设置在支架(6)的上侧。

3.根据权利要求1所述的一种钢化玻璃生产用毛玻璃分切装置，其特征在于：所述工作台(1)的表面固定安装有电动推杆(11)，所述电动推杆(11)的输出端固定连接有楔形块(12)，所述楔形块(12)设置在支架(6)的下侧。

4.根据权利要求1所述的一种钢化玻璃生产用毛玻璃分切装置，其特征在于：所述工作台(1)的下侧转动连接有第一螺纹杆(13)，所述工作台(1)的下侧固定连接有第二滑杆(14)，所述第一螺纹杆(13)的表面螺纹连接有第一滑块(15)，所述第一滑块(15)与第二滑杆(14)滑动连接，所述工作台(1)的一侧固定安装有第三电机(22)，所述第三电机(22)的输出端与第一螺纹杆(13)固定连接。

5.根据权利要求4所述的一种钢化玻璃生产用毛玻璃分切装置，其特征在于：所述第一滑块(15)的上侧固定连接有支撑架(16)，所述支撑架(16)的上侧固定连接有传动箱(17)，所述传动箱(17)的内侧转动连接有第二螺纹杆(18)，所述传动箱(17)固定连接有第三滑杆(19)，所述第二螺纹杆(18)的表面螺纹连接有第二滑块(20)，所述传动箱(17)的一侧固定安装有第四电机(23)，所述第四电机(23)与第二螺纹杆(18)固定连接，所述第二滑块(20)的下侧设置有玻璃刀(21)。

一种钢化玻璃生产用毛玻璃分切装置

技术领域

[0001] 本实用新型涉及玻璃加工领域，具体为一种钢化玻璃生产用毛玻璃分切装置。

背景技术

[0002] 钢化玻璃属于安全玻璃。钢化玻璃其实是一种预应力玻璃，为提高玻璃的强度，通常使用化学或物理的方法，在玻璃表面形成压应力，玻璃承受外力时首先抵消表层应力，从而提高了承载能力，增强玻璃自身抗风压性，寒暑性，冲击性等，通过钢化玻璃制成毛玻璃时会由于应力发生破裂，成品率较低，常通过对毛玻璃进行钢化处理，在加工钢化玻璃时，需要将玻璃进行切割定型后在进行钢化处理。

[0003] 传统的玻璃切割时，需要人工调整玻璃的位置，以方便测量和调整切割刀对毛玻璃的切割位置，由于毛玻璃质量较大，且较为脆弱，人工调整时容易对玻璃造成损坏，且占用一定的劳动力，增加劳动成本。

实用新型内容

[0004] 本实用新型主要是解决上述现有技术所存在的技术问题，提供一种钢化玻璃生产用毛玻璃分切装置。

[0005] 为实现上述目的，本实用新型提供如下技术方案：一种钢化玻璃生产用毛玻璃分切装置，包括工作台，所述工作台的内侧转动连接有第一传动辊，所述第一传动辊的表面传动连接有第一传送带，所述工作台的表面固定安装有第一电机，所述第一电机的输出端与第一传动辊固定连接，所述工作台的内侧固定连接有第一滑杆，所述第一滑杆的表面滑动连接有支架，所述支架与工作台之间设置有弹簧，所述支架的内侧转动连接有第二传动辊，所述第二传动辊的表面传动连接有第二传送带，所述支架的一侧固定安装有第二电机，所述第二电机的输出端与第二传动辊固定连接。

[0006] 优选的，所述弹簧套接在第一滑杆的表面，所述弹簧设置在支架的上侧。

[0007] 优选的，所述工作台的表面固定安装有电动推杆，所述电动推杆的输出端固定连接有楔形块，所述楔形块设置在支架的下侧。

[0008] 优选的，所述工作台的下侧转动连接有第一螺纹杆，所述工作台的下侧固定连接有第二滑杆，所述第一螺纹杆的表面螺纹连接有第一滑块，所述第一滑块与第二滑杆滑动连接，所述工作台的一侧固定安装有第三电机，所述第三电机的输出端与第一螺纹杆固定连接。

[0009] 优选的，所述第一滑块的上侧固定连接有支撑架，所述支撑架的上侧固定连接有传动箱，所述传动箱的内侧转动连接有第二螺纹杆，所述传动箱固定连接有第三滑杆，所述第二螺纹杆的表面螺纹连接有第二滑块，所述传动箱的一侧固定安装有第四电机，所述第四电机与第二螺纹杆固定连接，所述第二滑块的下侧设置有玻璃刀。

[0010] 与现有技术相比，本实用新型的有益效果如下：

[0011] 本实用新型通过第一电机带动第一传动辊转动，通过第一传送带对毛玻璃进行传

送，将毛玻璃传送到工作台上侧，方便对毛玻璃进行上料，通过电动推杆带动楔形块推动支架进行升降，带动毛玻璃向上升起，使毛玻璃与第一传送带脱离接触，通过第二电机带动第二传动辊转动，通过第二传送带对毛玻璃进行传送，方便调整毛玻璃的位置，方便对毛玻璃进行切割，提高切割质量。

附图说明

[0012] 图1为本实用新型立体结构示意图；

[0013] 图2为本实用新型工作台的立体剖面结构示意图；

[0014] 图3为本实用新型工作台的主视剖面结构示意图；

[0015] 图4为本实用新型支架的立体结构示意图；

[0016] 图5为本实用新型传动箱的立体剖面结构示意图。

[0017] 图中：1工作台、2第一传动辊、3第一传送带、4第一电机、5第一电机、6支架、7弹簧、8第二传动辊、9第二传送带、10第二电机、11电动推杆、12楔形块、13第一螺纹杆、14第二滑杆、15第一滑块、16第一滑块、17传动箱、18第二螺纹杆、19第三滑杆、20第二滑块、21玻璃刀、22第三电机、23第四电机。

具体实施方式

[0018] 下面将结合本实用新型实施例中的附图，对本实用新型实施例中的技术方案进行清楚、完整地描述，显然，所描述的实施例仅仅是本实用新型一部分实施例，而不是全部的实施例。基于本实用新型中的实施例，本领域普通技术人员在没有做出创造性劳动前提下所获得的所有其他实施例，都属于本实用新型保护的范围。

[0019] 请参阅图1-5，一种钢化玻璃生产用毛玻璃分切装置，包括工作台1，工作台1的内侧转动连接有第一传动辊2，第一传动辊2的表面传动连接有第一传送带3，工作台1的表面固定安装有第一电机4，第一电机4的输出端与第一传动辊2固定连接，工作台1的内侧固定连接有第一滑杆5，第一滑杆5的表面滑动连接有支架6，支架6与工作台1之间设置有弹簧7，支架6的内侧转动连接有第二传动辊8，第二传动辊8的表面传动连接有第二传送带9，支架6的一侧固定安装有第二电机10，第二电机10的输出端与第二传动辊8固定连接，弹簧7套接在第一滑杆5的表面，弹簧7设置在支架6的上侧，将毛玻璃放置在第一传送带3表面，通过第一电机4带动第一传动辊2转动，通过第一传送带3对毛玻璃进行传送，将毛玻璃传送到工作台1上侧，方便对毛玻璃进行上料，通过第二电机10带动第二传动辊8转动，通过第二传送带9对毛玻璃进行传送，方便调整毛玻璃的位置，方便对毛玻璃进行切割，提高切割质量。

[0020] 请参阅图3，工作台1的表面固定安装有电动推杆11，电动推杆11的输出端固定连接有楔形块12，楔形块12设置在支架6的下侧，通过电动推杆11带动楔形块12推动支架6进行升降，带动毛玻璃向上升起，使毛玻璃与第一传送带3脱离接触，避免毛玻璃与第二传送带9之间发生打滑，方便调整毛玻璃位置。

[0021] 请参阅图1-5，工作台1的下侧转动连接有第一螺纹杆13，工作台1的下侧固定连接有第二滑杆14，第一螺纹杆13的表面螺纹连接有第一滑块15，第一滑块15与第二滑杆14滑动连接，工作台1的一侧固定安装有第三电机22，第三电机22的输出端与第一螺纹杆13固定连接，第一滑块15的上侧固定连接有支撑架16，支撑架16的上侧固定连接有传动箱17，传动

箱17的内侧转动连接有第二螺纹杆18，传动箱17固定连接有第三滑杆19，第二螺纹杆18的表面螺纹连接有第二滑块20，传动箱17的一侧固定安装有第四电机23，第四电机23与第二螺纹杆18固定连接，第二滑块20的下侧设置有玻璃刀21，通过第三电机22带动第一螺纹杆13转动，带动第一滑块15进行移动，配合第四电机23带动第二螺纹杆18转动，带动第二滑块20进行移动，通过玻璃刀21对毛玻璃进行切割。

[0022] 工作原理：将毛玻璃放置在第一传送带3表面，通过第一电机4带动第一传动辊2转动，通过第一传送带3对毛玻璃进行传送，将毛玻璃传送到工作台1上侧，方便对毛玻璃进行上料，通过电动推杆11带动楔形块12推动支架6进行升降，带动毛玻璃向上升起，使毛玻璃与第一传送带3脱离接触，通过第二电机10带动第二传动辊8转动，通过第二传送带9对毛玻璃进行传送，方便调整毛玻璃的位置，方便对毛玻璃进行切割，提高切割质量，通过第三电机22带动第一螺纹杆13转动，带动第一滑块15进行移动，配合第四电机23带动第二螺纹杆18转动，带动第二滑块20进行移动，通过玻璃刀21对毛玻璃进行切割。

[0023] 尽管已经示出和描述了本实用新型的实施例，对于本领域的普通技术人员而言，可以理解在不脱离本实用新型的原理和精神的情况下可以对这些实施例进行多种变化、修改、替换和变型，本实用新型的范围由所附权利要求及其等同物限定。

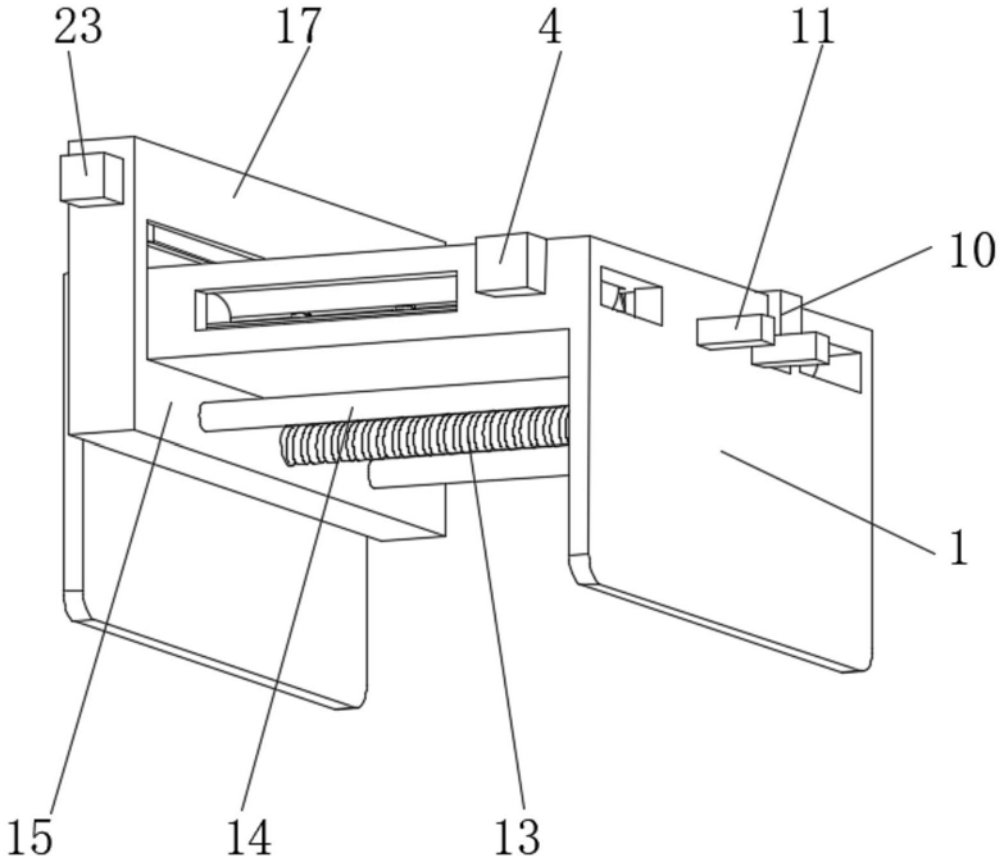

图1

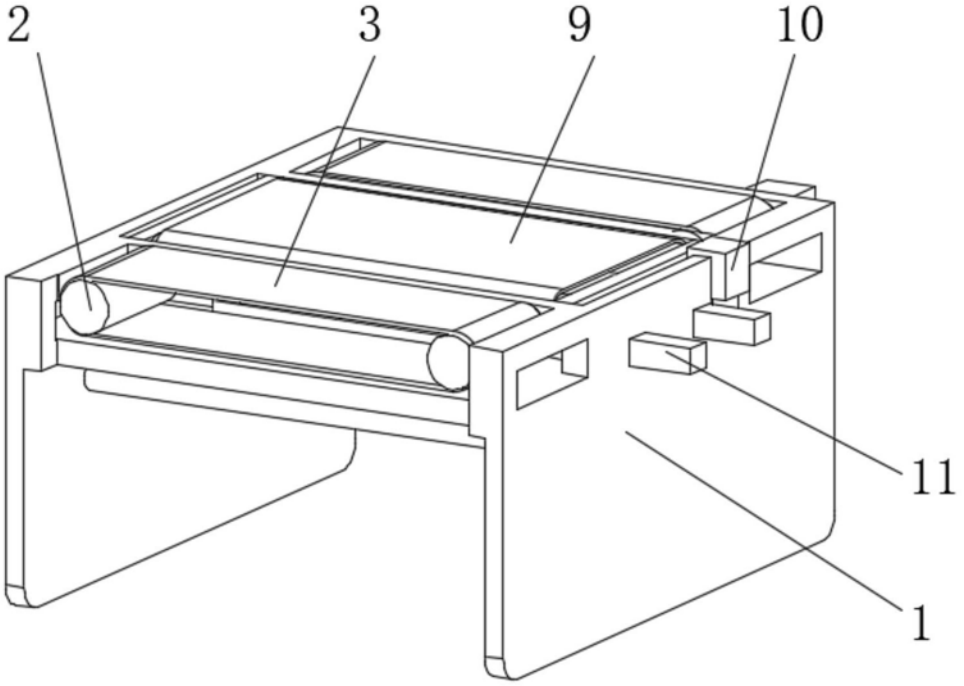

图2

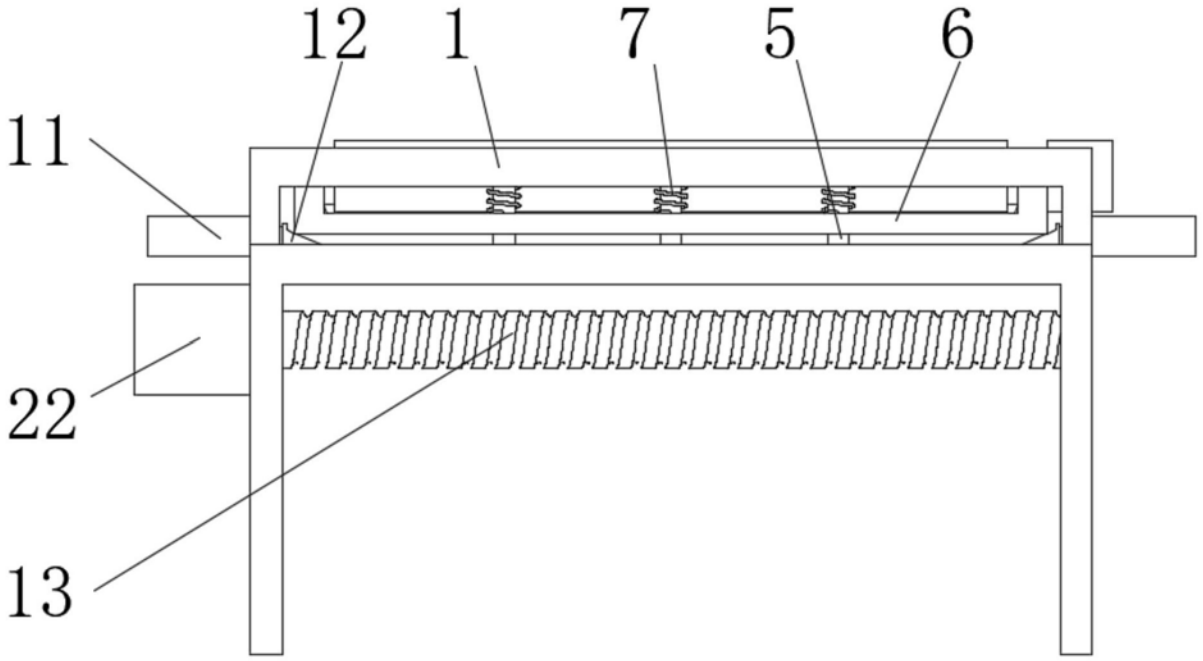

图3

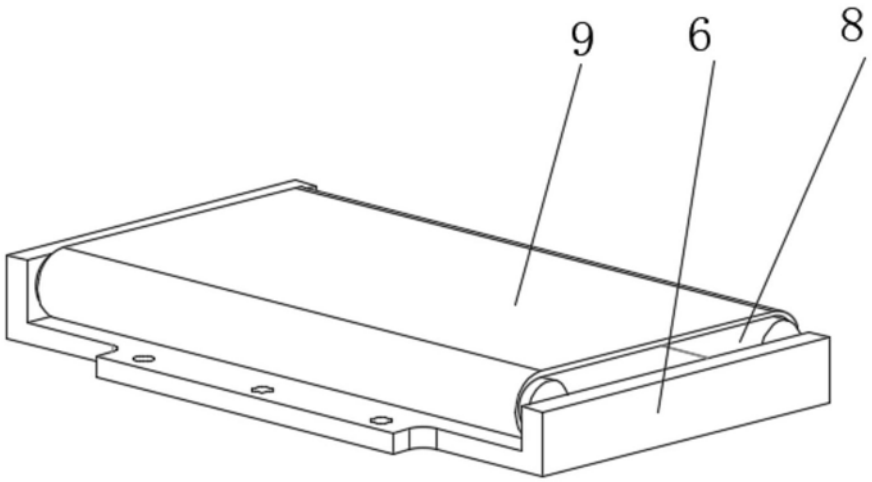

图4

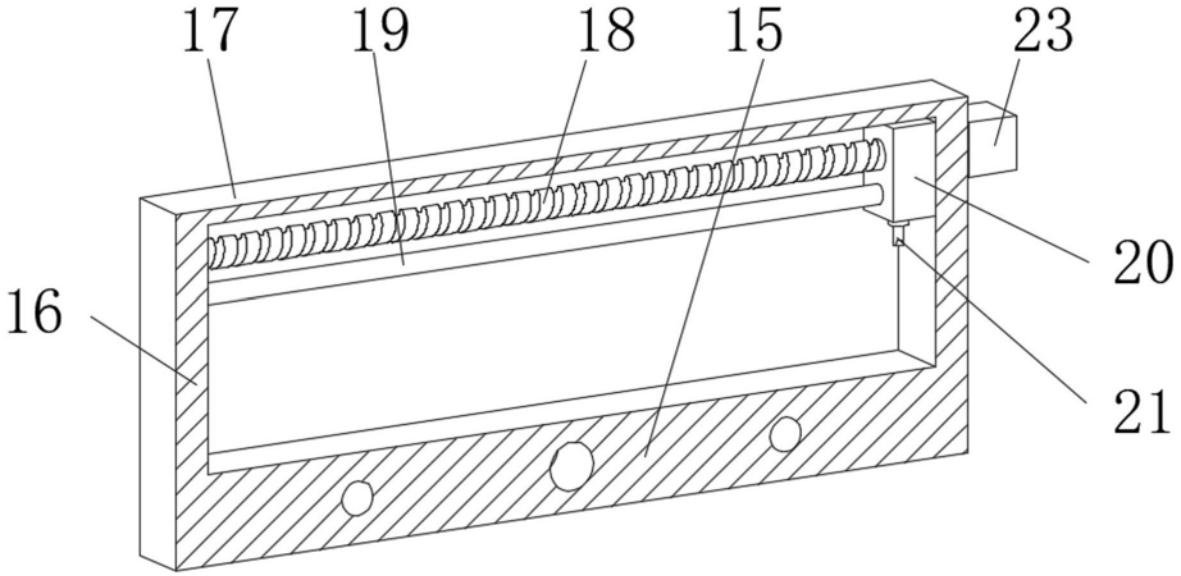

图5