Octrooiraad

(10) A **Terinzagelegging** (11) **8105108**

Nederland (19) **NL**

(54) **Bagageklem.**

(51) Int.Cl³.: B62J 7/08.

(71) Aanvrager: Henk Slebos, Mr.J. Henderikxstraat 41 te 1788 AX Den Helder.

(74) Gem.: Ir. R. Hoijtink c.s.
Octrooibureau Arnold & Siedsma
Sweelinckplein 1
2517 GK 's-Gravenhage.

(21) Aanvrage Nr. 8105108.

(22) Ingediend 11 november 1981.

(32) - -

(33) - -

(31) - -

(62) - -

(43) Ter inzage gelegd 1 juni 1983.

De aan dit blad gehechte stukken zijn een afdruk van de oorspronkelijk ingediende beschrijving met conclusie(s) en eventuele tekening(en).

D HO/JS/Slebos 1

Bagageklem

De uitvinding heeft betrekking op een bagageklem, in het bijzonder voor een rijwiel. Het meenemen van bagage op een rijwiel kan problemen opleveren. Bij het meenemen van bagage op de zogenaamde bagagedrager, waarbij de bagage met behulp van rubberen zogenaamde snelbinders tegen de bagagedrager wordt gedrukt, kan, doordat verschuivingen in horizontale richting mogelijk zijn, de bagage in zijdelingse richting van de bagagedrager glijden. Dit is met name bij tassen, koffers en dergelijke het geval. Teneinde dit bezwaar te ondervangen, heeft men voorgesteld tassen zijdelings naast de bagagedrager aan het rijwiel op te hangen. Het bezwaar hiervan is dat het evenwicht wordt verstoord en het berijden van het rijwiel wordt bemoeilijkt.

De uitvinding beoogt voor deze bezwaren een oplossing te bieden.

Dit wordt volgens de uitvinding bereikt door het verschaffen van een bagageklem voorzien van bevestigingsmiddelen en met een van een opneemgleuf voorziene houder en een de opneemgleuf afsluitbaar, wegklapbaar afsluitorgaan. Wanneer de bagageklem volgens de uitvinding in horizontale richting aan het rijwiel wordt bevestigd, is het mogelijk een tas of koffer met de draaggreep in de opneemgleuf te plaatsen. Hierdoor is de tas of koffer tegen horizontale verplaatsingen geborgd. Bij eventueel gebruik van snelbinders is ook een verticale beweging onmogelijk.

Het afsluitorgaan staat bij voorkeur onder een naar de sluitstand gerichte voorspanning. De bevestigingsmiddelen voor de bagageklem kunnen worden gevormd door rond een buis klembare benen.

Bij de bagageklem volgens de uitvinding kan een bevestigingsbeugel worden toegepast, welke is voorzien van een aan bagage bevestigbare, bevestigingsplaat.

Door de bevestigingsbeugel met de bevestigingsplaat aan een koffer of tas te monteren, wordt een mogelijkheid verschaft om de tas of koffer aan de bagageklem te bevestigen.

De uitvinding wordt aan de hand van de tekeningen verduidelijkt.

In de tekeningen toont:

fig.1 een zijaanzicht van de bagageklem volgens de uitvinding,

fig.2 een bovenaanzicht van de klem uit fig.1, en

fig.3 een perspektivisch aanzicht van de gemonteerde montageklem en bevestigingsbeugel volgens de uitvinding.

De bagageklem 1 omvat bevestigingsbenen 2,3 en een ongeveer U-vormige houder 4, die een opneemgleuf 5 vertoont. De opneemgleuf 5 is afsluitbaar door een afsluitorgaan 6 dat onder veerspanning 7 naar de sluitstand staat. De slag van het afsluitorgaan 6 wordt door een aanslag 8 begrensd. De bagageklem kan met behulp van de benen 2 en 3 aan de buis 9 van een rijwiel gelast of geklemd (zie fig.3) worden. In de opneemgleuf kan de bevestigingsbeugel 10 worden geplaatst, welke bevestigingsbeugel een bevestigingsplaat vertoont die door middel van bouten of dergelijke aan de tas of koffer 12 is bevestigd. In plaats van de bevestigingsbeugel 10 kan ook de normale draaggreep van de tas of koffer worden gebruikt. Op de in fig.3 getoonde wijze is de tas of koffer 12 geblokkeerd tegen horizontale bewegingen. Indien snelbinders worden toegepast (niet getekend) wordt de tas tegen de bagagedrager 13 geklemd, waardoor verticale bewegingen uitgesloten zijn.

Opgemerkt wordt, dat de klem met behulp van een slot vergrendeld kan worden.

CONCLUSIES

1. Bagageklem, in het bijzonder voor een rijwiel, gekenmerkt door bevestigingsmiddelen, een van een opneemgleuf voorziene houder en een de opneemgleuf afsluitbaar, wegklapbaar afsluitorgaan.

2. Bagageklem volgens conclusie 1, met het kenmerk, dat het afsluitorgaan onder een naar de sluitstand gerichte voorspanning staat.

3. Bagageklem volgens conclusie 1, met het kenmerk, dat de bevestigingsmiddelen worden gevormd door rond een buis klembare benen.

4. Bevestigingsbeugel voorzien van een aan bagage bevestigbare, bevestigingsplaat, te gebruike bij de bagageklem volgens de conclusies 1-3.

FIG.1

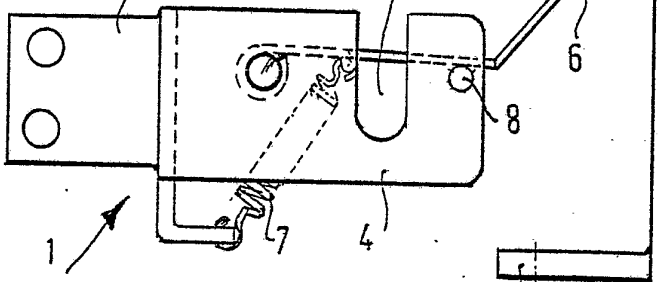

FIG.2

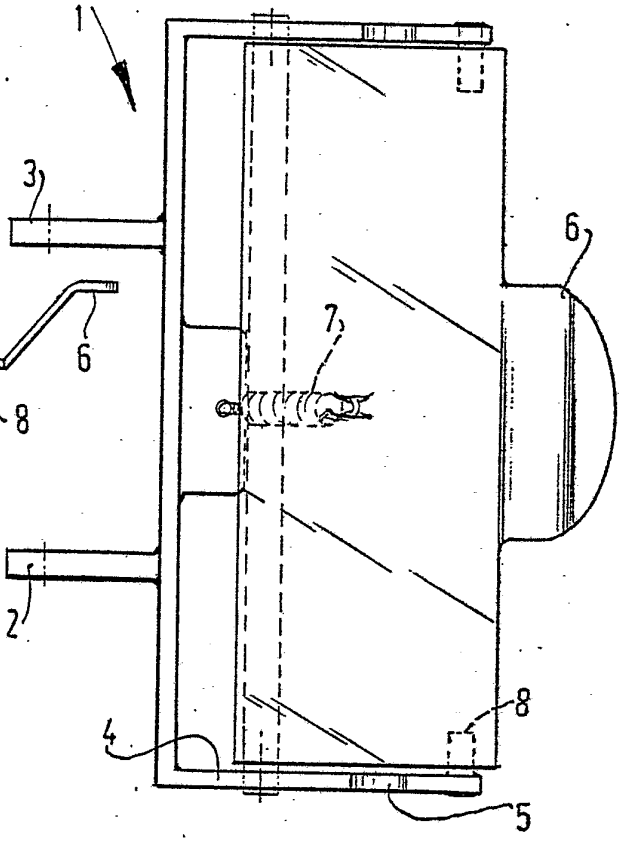

FIG.3

