(19)中华人民共和国国家知识产权局

(12)实用新型专利

(10)授权公告号 CN 202361236 U
(45)授权公告日 2012.08.01

(21)申请号 201120459125.2

(22)申请日 2011.11.18

(73)专利权人 汤钟松
地址 343400 江西省吉安市永新县禾川镇学背居民区学背巷 52 号

(72)发明人 汤钟松

(74)专利代理机构 深圳市国科知识产权代理事务所（普通合伙） 44296
代理人 陈永辉

(51)Int.Cl.
F21S 8/10(2006.01)
F21V 29/00(2006.01)
F21V 17/16(2006.01)
F21W 101/02(2006.01)
F21Y 101/02(2006.01)

权利要求书 1 页 说明书 2 页 附图 2 页

(54)实用新型名称

LED 汽车灯

(57)摘要

本实用新型涉及一种亮度高、使用寿命长，节能环保的 LED 汽车灯；包括玻璃透镜、LED 发光单元、散热固定件、驱动板及底座，所述玻璃透镜与散热固定件上端密封固定，驱动板设置于散热固定件内，底座固定于散热固定件下端，LED 发光单元设于散热固定件的上端，且 LED 发光单元与驱动板连接，所述的散热固定件采用铝或铝合金或铜材制成，所述的底座连接于电源时与电源之间通过卡合连接；本实用新型的有益效果是：采用 LED 发光单元，发光亮度高，散热固定件为铝或铝合金制成，散热效果良好，发光颜色纯度高，使用寿命长，节能环保，接触电源反应速度快。

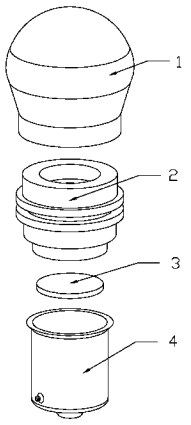

CN 202361236 U

1. 一种 LED 汽车灯，其特征在于：包括玻璃透镜、LED 发光单元、散热固定件、驱动板及底座，所述玻璃透镜与散热固定件上端密封固定，驱动板设置于散热固定件内，底座固定于散热固定件下端，LED 发光单元设于散热固定件的上端，且 LED 发光单元与驱动板连接。

2. 根据权利要求 1 所述的 LED 汽车灯，其特征在于：所述的散热固定件采用铝、铝合金或者铜材制成。

3. 根据权利要求 1 所述的 LED 汽车灯，其特征在于：所述的底座连接于电源时与电源之间通过卡合连接。

LED 汽车灯

【技术领域】

[0001] 本实用新型涉及一种照明设备，特别涉及一种亮度高、使用寿命长，节能环保的 LED 汽车灯。

【背景技术】

[0002] 众所周知的，现在照明灯具在应用范围上已经得到了广泛的使用，人们对照明灯具的要求也越来越高，尤其是使用于汽车上的灯具，因为性能会影响到驾驶的安全，所以要求照明灯具高光效及长寿命，但是由于现有汽车照明灯具采用的钨丝灯泡，其钨丝发热温度高，但是散热效果又差，现有的汽车钨丝灯已经难以满足人们的要求；例如，高功率光源在使用时将产生大量的热量，不及时散走这些热量的话，将严重影响灯具的光效及寿命；由于钨丝灯泡热量高及其影响汽车安装灯泡部位其它元件的损坏，其应用于汽车上的灯泡还要求接触电源的反应速度快，但是现有的汽车钨丝灯泡已经越来越跟不上社会需要的脚步了，且采用钨丝灯泡不够节能环保。

【发明内容】

[0003] 本实用新型的目的在于克服现有技术中的不足，提供一种亮度高、使用寿命长、发光纯度高，散热效果好的 LED 汽车灯。

[0004] 本实用新型是这样实现的，它包括玻璃透镜、LED 发光单元、散热固定件、驱动板及底座，所述玻璃透镜与散热固定件上端密封固定，驱动板设置于散热固定件内，底座固定于散热固定件下端，LED 发光单元设于散热固定件的上端，且 LED 发光单元与驱动板连接；

[0005] 优选地，所述的散热固定件采用铝、铝合金或铜材制成；

[0006] 优选地，所述的底座连接于电源时与电源之间通过卡合连接。

[0007] 与现有技术相比，本实用新型的有益效果是：采用 LED 发光单元，发光亮度高，散热固定件为铝或铝合金制成，散热效果良好，使用寿命长，节能环保，接触电源反应速度快。

【附图说明】

[0008] 图 1 为本实用新型 LED 汽车灯的结构示意图；

[0009] 图 2 为本实用新型 LED 汽车灯的正视图。

【具体实施方式】

[0010] 下面结合附图及具体实施方式对本实用新型做进一步说明：

[0011] 如图 1 所示，本实用新型的 LED 汽车灯，包括玻璃透镜 1、LED 发光单元、散热固定件 2、驱动板 3 及底座 4，所述玻璃透镜 1 与散热固定件 2 上端密封固定，驱动板 3 设置于散热固定件 2 内，底座 4 固定于散热固定件 2 下端，散热固定件 2 上端表面的中心位置处设置有沉孔插座，沉孔插座的孔径大小与所述 LED 发光单元相适配，所述 LED 发光单元插合在所述的沉孔插座的沉孔里面，且 LED 发光单元与驱动板 3 电连接。

[0012] 采用上述步骤，可实现对本实用新型的组装，如图 2 所示，本实用新型的 LED 汽车灯，将所述底座 4 连接于电源时与电源之间通过卡合连接，连接后即可实现正常工作，提供照明或者标识警告作用。

[0013] 本实用新型的 LED 汽车灯的散热固定件 2 采用铝或铝合金或铜材制作，且发光单元采用 LED 发光，相比旧有技术的钨丝灯泡，本实用新型具有发光亮度高、使用寿命长、发光颜色纯度高，节能环保、散热效果好、接触电源反应速度快等优点。

[0014] 根据上述说明书的揭示和教导，本实用新型所属领域的技术人员还可以对上述实施方式进行适当的变更和修改。因此，本实用新型并不局限于上面揭示和描述的具体实施方式，对本实用新型的一些修改和变更也应当落入本实用新型的权利要求的保护范围内。此外，尽管本说明书中使用了一些特定的术语，但这些术语只是为了方便说明，并不对本实用新型构成任何限制。

[0015] 根据上述说明书的揭示和教导，本实用新型所属领域的技术人员还可以对上述实施方式进行适当的变更和修改。因此，本实用新型并不局限于上面揭示和描述的具体实施方式，对本实用新型的一些修改和变更也应当落入本实用新型的权利要求的保护范围内。此外，尽管本说明书中使用了一些特定的术语，但这些术语只是为了方便说明，并不对本实用新型构成任何限制。

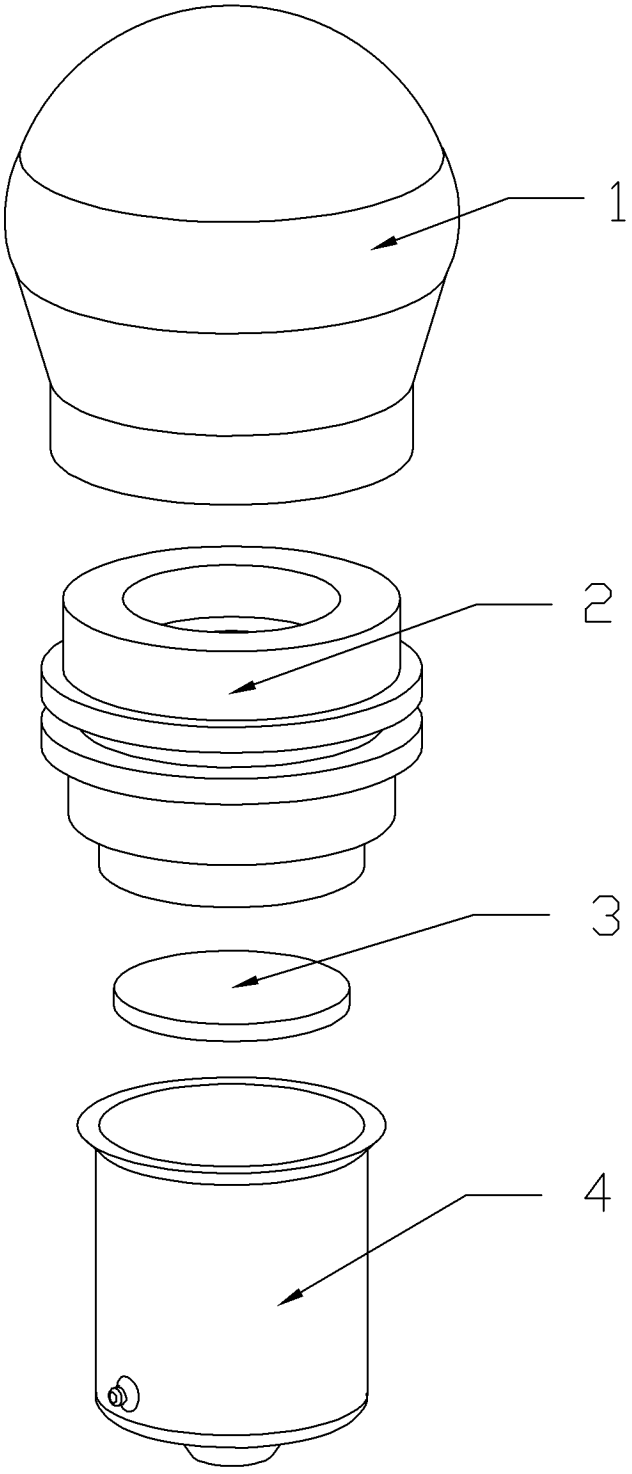

图 1

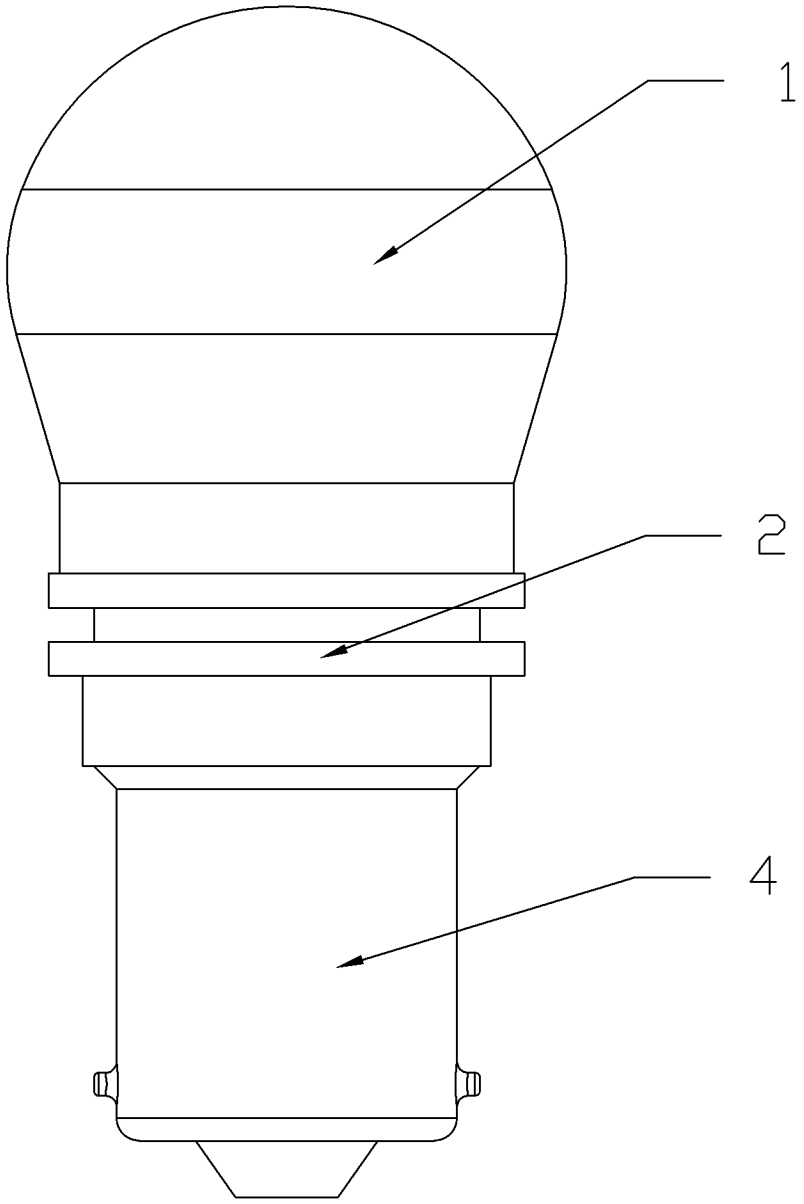

图 2